УДК 621.743.073-2(083.74) Группа Г21

ГОСУДАРСТВЕННЫЙ СТАНДАРТ СОЮЗА ССР

ВСТАВКИ СТЕРЖНЕВЫХ ЯЩИКОВ, ЗАКРЕПЛЯЕМЫЕ ЩЕКОЛДОЙ

Размеры

Latched inserts of core boxes. Dimensions

ГОСТ 19378—74

Взамен МН 975—60

Постановлением Государственного комитета стандартов Совета Министров СССР от 11 января 1974 г. № 89 срок действия установлен

с 01.01 1975 г.
до 01.01 1980 г.

Несоблюдение стандарта преследуется по закону

1. Размеры вставок и их крепление щеколдой должны соответствовать указанным на чертеже и в таблице.

Издание официальное ★ Перепечатка воспрещена

gost.e-ecolog.ru

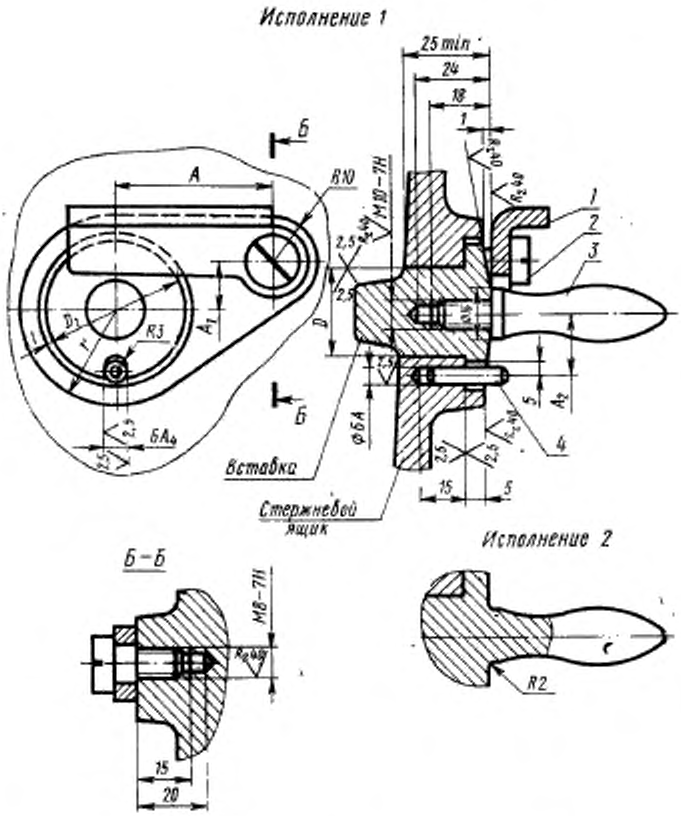

Примечание. Чертеж не определяет формообразующей части вставок.

мм

D		D_1	r	A	A_1	A_2	Поз. 1. Щеколда по ГОСТ 19393—74 Кол. 1
Пред. откл.							
стержневого ящика по A_3	вставки по $Ш_2$						Обозначение деталей
20		36	22	32	10	16	0292-0641
32		48	30	40	14	22	
50		68	40	60	20	32	0292-0642

Продолжение

мм

D		Поз. 2. Винт по ГОСТ 9032—69. Кол. 1	Поз. 3. Ручка по МН 4—64. Кол. 1	Поз. 4. Штифт по ГОСТ 3128—70. Кол. 1
Пред. откл.				
стержневого ящика по A_3	вставки по $Ш_2$	Обозначение деталей		
20		7006-1230	II 75×15	6Г×25
32				
50				

2. Резьба — по ГОСТ 9150—59. Поле допуска — по ГОСТ 16093—70.

3. Неуказанные предельные отклонения размеров: отверстий — по A_8, валов — по B_8, остальных — по CM_8.

4. Технические требования — по ГОСТ 19410—74.

Изменение № 1 ГОСТ 19378—74 Вставки стержневых ящиков, закрепляемые щеколдой. Размеры

Постановлением Государственного комитета СССР по стандартам от 10.07.80 № 3552 срок введения установлен

с 01.11.80

Пункт 1. Чертеж. Заменить обозначения: A на $H7$; A_1 на $H11$.
Пункт 1. Таблица. Графа D. Заменить обозначения: A_5 на $H9$; $Ш_1$ на $d9$;

(Продолжение см. стр. 118)

(Продолжение изменения к ГОСТ 19378—74)

графа «Поз. 4. Штифт по ГОСТ 3128—70». Заменить обозначение штифта: 6Г×25 на 6h8×25.

Пункт 2. Заменить слова: «Резьба — по ГОСТ 9150—59» на «Резьба — метрическая с углом профиля 60°».

Пункт 3. Заменить обозначения: A_8 на $H15$; B_8 на $h15$; CM_8 на $\pm \frac{IT15}{2}$.

(ИУС № 9 1980 г.)

Изменение № 2 ГОСТ 19378—74 Вставки стержневых ящиков, закрепляемые щеколдой. Размеры

Утверждено и введено в действие Постановлением Государственного комитета СССР по стандартам от 17.03.87 № 767

Дата введения 01.09.87

Под наименованием стандарта проставить код: ОКСТУ 3903.
Пункт 1. Чертеж ручки (поз. 3) заменить новым:

Исполнение 1

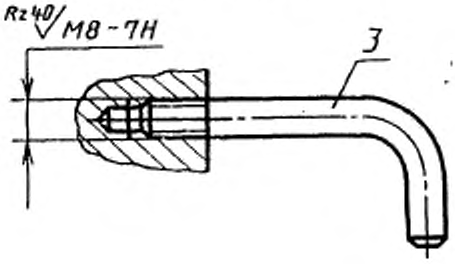

(Продолжение см. с. 68)

(Продолжение изменения к ГОСТ 19378—74)

Исполнение 2 (для D=20 мм)

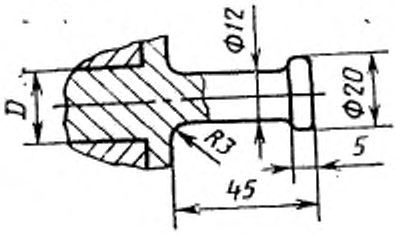

gost.e-ecolog.ru

[illegible]ца. Графа «Поз. 3. Ручка по МН 4—64». Заменить ссылку и обозначение: МН 4—64 на ГОСТ 19387—74; 11 75×15 на 0292—0604.

Пункт 2. Заменить слова и ссылку: «метрическая с углом профиля 60°» на «по ГОСТ 24705—81», ГОСТ 16093—70 на ГОСТ 16093—81.

Пункт 4. Заменить слово: «требования» на «условия».

(ИУС № 6 1987 г.)