ГОСУДАРСТВЕННЫЕ СТАНДАРТЫ
СОЮЗА ССР

С Поиск 18839-73; 18844-73
[illegible]
[illegible] ИУС 3-87

МЕТЧИКИ БЕССТРУЖЕЧНЫЕ

ГОСТ 18839-73—ГОСТ 18844-73

Издание официальное

Цена 30 коп.

ГОСУДАРСТВЕННЫЙ КОМИТЕТ СССР ПО СТАНДАРТАМ
Москва

gost.e-ecolog.ru

УДК 621.993.1:006.354

Группа Г23
1419-0000

ГОСУДАРСТВЕННЫЙ СТАНДАРТ СОЮЗА ССР

МЕТЧИКИ БЕССТРУЖЕЧНЫЕ МАШИННО-РУЧНЫЕ

Конструкция и размеры

Machine-hand non-shaving taps.
Design and dimensions

ГОСТ 18839—73*

ОКП 39 1331

Постановлением Государственного комитета стандартов Совета Министров СССР от 29 мая 1973 г. № 1355 срок введения установлен с 01.07.74

Проверен в 1986 г. Срок действия снят (ИУС 3-87)

Несоблюдение стандарта преследуется по закону

1. Настоящий стандарт распространяется на метчики бесстружечные машинно-ручные, предназначенные для обработки метрической резьбы по ГОСТ 24705—81 методом пластической деформации.

2. Метчики должны изготовляться одинарными для сквозных и глухих отверстий.

3. Конструкция и размеры метчиков должны соответствовать указанным на чертеже и в таблице.

(Измененная редакция, Изм. № 1).

4. **(Исключен, Изм. № 1).**

5. Размеры квадратов — по ГОСТ 9523—84.

6. Центровые отверстия — по ГОСТ 14034—74.

Метчики диаметром до 8 мм допускается изготовлять с наружными центрами.

7. **(Исключен, Изм. № 1).**

8. Допуски на резьбу бесстружечных метчиков — по ГОСТ 18843—73.

9. Размеры радиусов скруглений и фасок принимаются по технологическим соображениям.

Издание официальное

Перепечатка воспрещена

★

* *Переиздание (март 1987 г.) с Изменением № 1, утвержденным в декабре 1986 г.; Пост. № 4230 от 20.12.86 (ИУС 3—87)*

10. Конструкция и размеры кулачка для получения профиля поперечного сечения метчиков указаны в обязательном приложении 1 и рекомендуемом — 2.

(Измененная редакция, Изм. № 1).

11. Технические требования — по ГОСТ 18844—73.

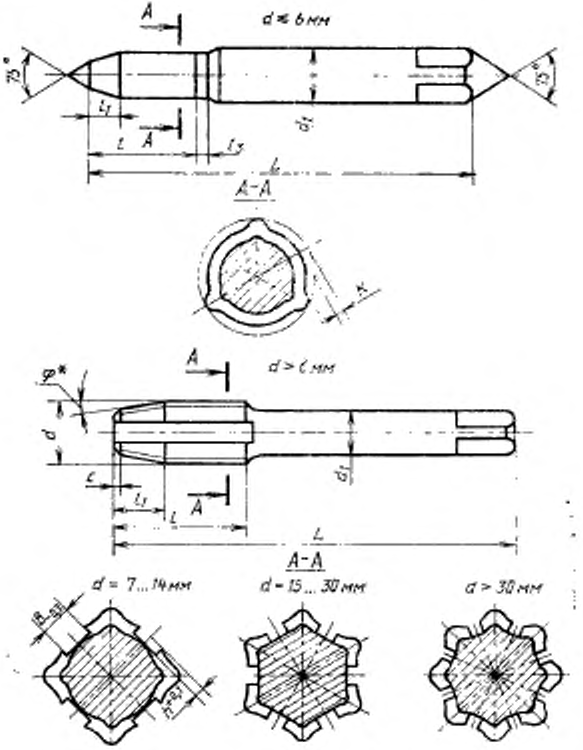

* Угол φ равен: 3°30′ — для сквозных отверстий; 1° — для сквозных отверстий в нержавеющих сталях; 6°30′ — для глухих отверстий.

мм

Метчики																					
правые		левые		Номинальный диаметр резьбы d для рядов			Шаг резьбы P		L	l	l_1 метчиков для отверстий		d_1	h	l_2	K	B	c
Обозначение	Применяемость	Обозначение	Применяемость	1	2	3	крупный	мелкий			сквозных	глухих						
1419-0001	—	1419-0002	—	1,0	—	—	0,25	—	36	6	2,0	—	2,24	—	4,5	0,060	—	—
1419-0003	—	1419-0004	—								—	1,0						
1419-0005	—	1419-0006	—				—	0,2			1,6	—						
1419-0007	—	1419-0008	—								—	0,8						
1419-0011	—	1419-0012	—	—	1,1	—	0,25	—			2,0	—				0,070		
1419-0013	—	1419 0014	—								—	1,0						
1419-0015	—	1419-0016	—				—	0,2			1,6	—						
1419-0017	—	1419-0018	—								—	0,8						
1419-0021	—	1419-0022	—	1,2	—	—	0,25	—			2,0	—				0,072		
1419-0023	—	1419-0024	—								—	1,0						
1419-0025	—	1419-0026	—				—	0,2			1,6	—						
1419-0027	—	1419 0028	—								—	0,8						
1419-0031	—	1419-0032	—	—	1,4	—	0,30	—	40	7	2,4	—			5,0	0,080		
1419-0033	—	1419-0034	—								—	1,2						
1419-0035	—	1419-0036	—				—	0,2			1,6	—						
1419 0037	—	1419 0038	—								—	0,8						

Продолжение

мм

Метчики				Номинальный диаметр резьбы d для рядов			Шаг резьбы P		L	l	l_1 метчиков для отверстий		d_1	h	l_2	K	B	c
правые		левые																
Обозначение	Применяемость	Обозначение	Применяемость	1	2	3	крупный	мелкий			сквозных	глухих						
1419-0041		1419-0042		1,6	—	—	0,35	—	40	8	2,8	—	2,24	—	5,0	0,09	—	—
1419-0043		1419-0044									—	1,4						
1419-0045		1419-0046					—	0,20			1,6	—						
1419-0047		1419-0048										0,8						
1419-0051		1419-0052		—	1,8	—	0,35	—			2,3	—				0,10		
1419-0053		1419-0054									—	1,4						
1419-0055		1419-0056					—	0,20			1,6	—						
1419-0057		1419-0058										0,8						
1419-0061		1419-0062		2,0	—	—	0,40	—			3,2	—	2,50		5,5	0,12		
1419-0063		1419-0064									—	1,6						
1419-0065		1419-0066					—	0,25			2,0	—						
1419-0067		1419-0068									—	1,0						
1419-0071		1419-0072		—	2,2	—	0,45	—	45	10	3,6	—	2,80		6,0	0,13		
1419-0073		1419-0074									—	1,8						
1419-0075		1419-0076					—	0,25			2,0	—						
1419-0077		1419-0078									—	1,0						

Продолжение

мм

Метчики				Номинальный диаметр резьбы d для рядов			Шаг резьбы P		L	l	l_1 метчиков для отверстий		d_1	h	l_2	K	B	c
правые		левые					крупный	мелкий			сквозных	глухих						
Обозначение	Применяемость	Обозначение	Применяемость	1	2	3												
1419-0081		1419-0082		2,5	—	—	0,45	—	45	10	3,6	—	2,80	—	6,0	0,15	—	—
1419-0083		1419-0084									—	1,8						
1419-0085		1419-0086					—	0,35			2,8	—						
1419-0087		1419-0088									—	1,4						
1419-0091		1419-0092		3,0	—	—	0,50	—	48	12	4,0	—	3,15		7,0	0,18		
1419-0093		1419-0094									—	2,0						
1419-0095		1419-0096					—	0,35			2,8	—						
1419-0097		1419-0098									—	1,4						
1419-0101		1419-0102		—	(3,5)	—	0,60	—	50		4,8	—	3,55			0,21		
1419-0103		1419-0104									—	2,4						
1419-0105		1419-0106					—	0,35			2,8	—						
1419-0107		1419-0108									—	1,4						
1419-0111		1419-0112		4,0	—	—	0,70	—	52		5,6	—	4,00		8,0	0,24		
1419-0113		1419-0114									—	2,8						
1419-0115		1419-0116					—	0,50			4,0	—						
1419-0117		1419-0118									—	2,0						

Продолжение

мм

Метчики				Номинальный диаметр резьбы d для рядов			Шаг резьбы P		L	l	l_1 метчиков для отверстий		d_1	h	l_2	K	B	c
правые		левые					крупный	мелкий			сквозных	глухих						
Обозначение	Применяемость	Обозначение	Применяемость	1	2	3												
1419-0121		1419-0122		—	4,5	—	(0,75)	—	52	10	6,0	—	4,5	—	8	0,27	—	—
1419-0123		1419-0124									—	3,0						
1419-0125		1419-0126					—	0,50		8	4,0	—						
1419-0127		1419-0128									—	2,0						
1419-0131		1419-0132		5,0	—	—	0,80	—	55	10	6,4	—	5,0		9	0,30		
1419-0133		1419-0134									—	3,2						
1419-0135		1419-0136					—	0,50		8	4,0	—						
1419-0137		1419-0138									—	2,0						
1419-0141		1419-0142		—	—	(5,5)	—	0,50	60	8	4,0	—	5,6			0,33		
1419 0143		1419-0144									—	2,0						
1419-0145		1419-0146		6,0	—	—	1,00	—	65	12	8,0	—	6,3		11	0,36		
1419-0147		1419-0148									—	4,0						
1419-0151		1419-0152					—	0,75		10	6,0	—						
1419-0153		1419-0154									—	3,0						
1419-0155		1419-0156					—	0,50		8	4,0	—						
1419-0157		1419-0158									—	2,0						

Продолжение

мм

Метчики				Номинальный диаметр резьбы d для рядов			Шаг резьбы P		L	l	l_1 метчиков для отверстий		d_1	h	l_2	K	B	c
правые		левые					крупный	мелкий			сквозных	глухих						
Обозначение	Применяемость	Обозначение	Применяемость	1	2	3												
1419-0161		1419-0162					1,00	—		12	8,0	—		0,5				0,5
1419-0163		1419-0164									—	4,0						
1419-0165		1419-0166		—	—	7	—	0,75	65	10	6,0	—	7,1	0,4	11	0,42	2,5	0,4
1419-0167		1419-0168									—	3,0						
1419-0171		1419-0172					—	0,50		8	4,0			0,2				0,3
1419-0173		1419-0174									—	2,0						
1419-0175		1419-0176					1,25	—		15	10,0	—		0,6				0,6
1419-0177		1419-0178							70		—	5,0						
1419-0181		1419-0182					—	1,00		12	8,0	—		0,5				0,5
1419-0183		1419-0184		8	—	—					—	4,0	8,0		13	0,48		
1419-0185		1419-0186					—	0,75		10	6,0	—		0,4			—	0,4
1419-0187		1419-0188							65		—	3,0						
1419-0191		1419-0192					—	0,50		8	4,0	—		0,2				0,3
1419-0193		1419-0194									—	2,0						
1419-0195		1419-0196		—	—	9	(1,25)	—	70	15	10,0	—	9,0	0,6	14	0,36		0,6
1419-0197		1419-0198									—	5,0						

Продолжение

мм

Метчики правые: Обозначение	Применяемость	Метчики левые: Обозначение	Применяемость	Номинальный диаметр резьбы d для рядов: 1	2	3	Шаг резьбы P: крупный	мелкий	L	l	l_1 метчиков для отверстий: сквозных	глухих	d_1	h	l_3	K	B	c
1419-0201		1419-0202		—	—	9	—	1,00	70	12	8,0	—	9	0,5	14	0,35	3,0	0,5
1419-0203		1419-0204									—	4,0						
1419-0205		1419-0206					—	0,75	65	10	6,0	—		0,4				0,4
1419-0207		1419-0208									—	3,0						
1419-0211		1419-0212					—	0,50		8	4,0	—		0,2				0,3
1419-0213		1419-0214									—	2,0						
1419-0215		1419-0216		10	—	—	1,5	—	80	18	12,0	—	10	0,8	15	0,40	-	0,8
1419-0217		1419-0218									—	6,0						
1419-0221		1419-0222					-	1,25	75	15	10,0	—		0,6				0,6
1419-0223		1419-0224									—	5,0						
1419-0225		1419-0226					-	1,00		12	8,0	—		0,5				0,5
1419-0227		1419-0228									—	4,0						
1419-0231		1419-0232					-	0,75	70	10	6,0	-		0,4				0,4
1419-0233		1419-0234									-	3,0						
1419-0235		1419-0236					—	0,50		8	4,0	-		0,2				0,3
1419-0237		1419-0238									—	2,0						

Продолжение

мм

Метчики				Номинальный диаметр резьбы d для рядов			Шаг резьбы P		L	l	l_1 метчиков для отверстий		d_1	h	l_3	K	B	c
правые		левые					крупный	мелкий			сквозных	глухих						
Обозначение	Применяемость	Обозначение	Применяемость	1	2	3												
1419-0241		1419-0242					(1,50)	—		18	12,0	—		0,8				0,8
1419-0243		1419-0244									—	6,0						
1419-0245		1419-0246					—	1,00		12	8,0	—		0,5				0,5
1419-0247		1419-0248		—	—	11			70		—	4,0	8			0,44	—	
1419-0251		1419-0252					—	0,75		10	6,0	—		0,4				0,4
1419-0253		1419-0254									—	3,0						
1419-0255		1419-0256					—	0,50		8	4,0	—		0,2				0,3
1419-0257		1419-0258									—	2,0			—			
1419-0261		1419-0262					1,75	—		20	14,0	—		0,9				0,9
1419-0263		1419-0264							90		—	7,0						
1419-0265		1419-0266					—	1,50		18	12,0	—		0,8				0,8
1419-0267		1419-0268		12	—	—					—	6,0	9			0,48	4,0	
1419-0271		1419-0272					—	1,25	85	15	10,0	—		0,6				0,6
1419-0273		1419-0274									—	5,0						
1419-0275		1419-0276					—	1,00	80	12	8,0	—		0,5				0,5
1419-0277		1419-0278									—	4,0						

Продолжение

мм

Метчики				Номинальный диаметр резьбы d для рядов			Шаг резьбы P		L	l	l_1 метчиков для отверстий		d_1	h	l_2	K	B	c
правые		левые																
Обозначение	Применяемость	Обозначение	Применяемость	1	2	3	крупный	мелкий			сквозных	глухих						
1419-0281	—	1419-0282	—	12		—	—	0,75	80	10	6,0	—	9,0	0,4	—	0,48	4,0	0,4
1419-0283	—	1419-0284	—								—	3,0						
1419-0285	—	1419-0286	—				—	0,50		8	4,0	—		0,2				0,3
1419-0287	—	1419-0288	—								—	2,0						
1419-0291	—	1419-0292	—	—	14	—	2	—	95	24	16,0	—	11,2	1,0	—	0,56	5,0	1,0
1419-0293	—	1419-0294	—								—	8,0						
1419-0295	—	1419-0296	—				—	1,50		18	12,0	—		0,8				0,8
1419-0297	—	1419-0298	—								—	6,0						
1419-0301	—	1419-0302	—				—	1,25	90	15	10,0	—		0,6				0,6
1419-0303	—	1419-0304	—								—	5,0						
1419-0305	—	1419-0306	—				—	1,00	85	12	8,0	—		0,5				0,5
1419-0307	—	1419-0308	—								—	4,0						
1419-0311	—	1419-0312	—				—	0,75		10	6,0	—		0,4				0,4
1419-0313	—	1419-0314	—								—	3,0						
1419-0315	—	1419-0316	—				—	0,50	80	8	4,0	—		0,2				0,3
1419-0317	—	1419-0318	—								—	2,0						

Продолжение

мм

Метчики				Номинальный диаметр резьбы d для рядов			Шаг резьбы P		L	l	l_1 метчиков для отверстий		d_1	h	l_2	K	B	c
правые		левые					крупный	мелкий			сквозных	глухих						
Обозначение	Применяемость	Обозначение	Применяемость	1	2	3												
1419-0321		1419-0322		—	—	15	—	1,50	95	18	12,0	—	11,2	0,8	—	0,28	5,0	0,8
1419-0323		1419-0324									—	6,0						
1419-0325		1419-0326					—	(1,00)	85	12	8,0	—		0,5				0,5
1419-0327		1419-0328									—	4,0						
1419-0331		1419-0332		16	—	—	2	—	100	24	16,0	—	12,5	1,0	—	0,40	4,0	1,0
1419-0333		1419-0334									—	8,0						
1419-0335		1419-0336					—	1,50		18	12,0	—		0,8				0,8
1419-0337		1419-0338									—	6,0						
1419-0341		1419-0342					—	1,00	90	12	8,0	—		0,5				0,5
1419-0343		1419-0344									—	4,0						
1419-0345		1419-0346					—	0,75		10	6,0	—		0,4				0,4
1419-0347		1419-0348									—	2,0						
1419-0351		1419-0352					—	0,50	80	8	4,0	—		0,2				0,3
1419-0353		1419-0354									—	2,0						
1419-0355		1419-0356		—	—	17	—	1,50	100	18	12,0	—		0,8		0,42	—	0,8
1419-0357		1419-0358									—	6,0						

Продолжение

мм

Метчики				Номинальный диаметр резьбы d для рядов			Шаг резьбы P		L	l	l_1 метчиков для отверстий		d_3	h	l_3	K	B	r
правые		левые					крупный	мелкий			сквозных	глухих						
Обозначение	Применяемость	Обозначение	Применяемость	1	2	3												
1419-0361		1419-0362		—	—	17	—	(1,00)	90	12	8,0	—	12,5	0,5		0,42		0,5
1419-0363		1419-0364									—	4,0						
1419-0365		1419-0366					—	2,00	110	24	16,0	—		1,0				1,0
1419-0367		1419-0368									—	8,0						
1419-0371		1419-0372					—	1,50	105	18	12,0	—		0,8				0,8
1419-0373		1419-0374									—	6,0						
1419-0375		1419-0376		—	18	—	—	1,00	95	12	8,0	—	14,0	0,5	—	0,45	—	0,5
1419-0377		1419-0378									—	4,0						
1419-0381		1419-0382					—	0,75		10	6,0	—		0,4				0,4
1419-0383		1419-0384									—	3,0						
1419-0385		1419-0386					—	0,50	80	8	4,0	—		0,2				0,3
1419-0387		1419-0388									—	2,0						
1419-0391		1419-0392		20	—	—	—	2,00	110	24	16,0	—		1,0		0,60	5,0	1,0
1419-0393		1419-0394									—	8,0						
1419-0395		1419-0396					—	1,50	105	18	12,0	—		0,8				0,8
1419-0397		1419-0398									—	6,0						

Продолжение

мм

Метчики				Номинальный диаметр резьбы d для рядов			Шаг резьбы P		L	l	l_1 метчиков для отверстий		d_1	h	l_3	K	B	c
правые		левые																
Обозначение	Применяемость	Обозначение	Применяемость	1	2	3	крупный	мелкий			сквозных	глухих						
1419-0401	—	1419-0402	—	20	—	—	—	1,00	100	12	8,0	—	14	0,5	—	0,50	5,0	0,5
1419-0403	—	1419-0404	—								—	4,0						
1419-0405	—	1419-0406	—				—	0,75		10	6,0	—		0,4				0,4
1419-0407	—	1419-0408	—								—	3,0						
1419-0411	—	1419-0412	—				—	0,50	90	8	4,0	—		0,2				0,3
1419-0413	—	1419-0414	—								—	2,0						
1419-0415	—	1419-0416	—	—	22	—	—	2,00	120	24	16,0	—	16	1,0	—	0,55	—	1,0
1419-0417	—	1419-0418	—								—	8,0						
1419-0421	—	1419-0422	—				—	1,50	115	18	12,0	—		0,8				0,8
1419-0423	—	1419-0424	—								—	6,0						
1419-0425	—	1419-0426	—				—	1,00	110	12	8,0	—		0,5				0,5
1419-0427	—	1419-0428	—								—	4,0						
1419-0431	—	1419-0432	—				—	0,75		10	6,0	—		0,4				0,4
1419-0433	—	1419-0434	—								—	3,0						
1419-0435	—	1419-0436	—				—	0,50	90	8	4,0	—		0,2				0,3
1419-0437	—	1419-0438	—								—	2,0						

Продолжение

мм

Метчики				Номинальный диаметр резьбы d для рядов			Шаг резьбы P		L	l	l_1 метчиков для отверстий		d_1	b	l_2	K	B	c
правые		левые																
Обозначение	Применяемость	Обозначение	Применяемость	1	2	3	крупный	мелкий			сквозных	глухих						
1419-0441		1419-0442		24	—	—	—	2,00	120	24	16,0	—	18	1,0	—	0,60	6,0	1,0
1419-0443		1419-0444									—	8,0						
1419-0445		1419-0446					—	1,50		18	12,0	—		0,8				0,8
1419-0447		1419-0448									—	6,0						
1419-0451		1419-0452					—	1,00	115	12	8,0	—		0,5				0,5
1419-0453		1419-0454									—	4,0						
1419-0455		1419-0456					—	0,75		10	6,0	—		0,4				0,4
1419-0457		1419-0458									—	3,0						
1419-0461		1419-0462		—	—	25	—	2,00	120	24	16,0	—		1,0		0,62	—	1,0
1419-0463		1419-0464									—	8,0						
1419-0465		1419-0466					—	1,50		18	12,0	—		0,8				0,8
1419-0467		1419-0468									—	6,0						
1419-0471		1419-0472					—	(1,00)	115	12	8,0	—		0,5				0,5
1419-0473		1419-0474									—	4,0						
1419-0475		1419-0476		—	—	(26)	—	1,50	120	18	12,0	—		0,8		0,65		0,8
1419-0477		1419-0478									—	6,0						

мм

Метчики				Номинальный диаметр резьбы d для рядов			Шаг резьбы P		L	l	l_1 метчиков для отверстий		d_1	h	l_2	K	B	c
правые		левые																
Обозначение	Применяемость	Обозначение	Применяемость	1	2	3	крупный	мелкий			сквозных	глухих						
1419-0481	—	1419-0482	—				—	2,00	125	24	16,0	—	20	1,0	—	0,68	6,0	1,0
1419-0483	—	1419-0484	—								—	8,0						
1419-0485	—	1419-0486	—				—	1,50		18	12,0	—		0,8				0,8
1419-0487	—	1419-0488	—	—	27	—					—	6,0						
1419-0491	—	1419-0492	—				—	1,00	120	12	8,0	—		0,5				0,5
1419-0493	—	1419-0494	—								—	4,0						
1419-0495	—	1419-0496	—				—	0,75		10	6,0	—		0,4				0,4
1419-0497	—	1419-0498	—								—	3,0						
1419-0501	—	1419-0502	—				—	2,00	125	24	16,0	—		1,0		0,42	—	1,0
1419-0503	—	1419-0504	—								—	8,0						
1419-0505	—	1419-0506	—	—	—	(28)	—	1,50		18	12,0	—		0,8				0,8
1419-0507	—	1419-0508	—								—	6,0						
1419-0511	—	1419-0512	—				—	1,00	120	12	8,0	—		0,5				0,5
1419-0513	—	1419-0514	—								—	4,0						
1419-0515	—	1419-0516	—	30	—	—	—	2,00	125	24	16,0	—		1,0		1,20	7,0	1,0
1419-0517	—	1419-0518	—								—	8,0						

Продолжение

мм

Метчики				Номинальный диаметр резьбы d для рядов			Шаг резьбы P		L	l	l_1 метчиков для отверстий		d_1	h	l_2	K	B	c
правые		левые																
Обозначение	Применяемость	Обозначение	Применяемость	1	2	3	крупный	мелкий			сквозных	глухих						
1419-0521	—	1419-0522	—	30	—	—	—	1,50	125	18	12,0	–	20,0	0,8	—	0,45	7,0	0,8
1419-0523	—	1419-0524	—								—	6,0						
1419-0525	—	1419-0526	—				—	1,00	120	12	8,0	–		0,5				0,5
1419-0527	—	1419-0528	—								—	4,0						
1419-0531	—	1419-0532	—					0,75		10	6,0	–		0,4				0,4
1419-0533	—	1419-0534	—								–	3,0						
1419-0535	—	1419-0536	—	–	–	(32)	—	2,00	125	24	16,0	–	22,4	1,0	—	0,48	—	1,0
1419-0537	—	1419-0538	—								—	8,0						
1419-0541	—	1419-0542	—				—	1,50		18	12,0	—		0,8				0,8
1419-0543	—	1419-0544	—								–	6,0						
1419-0545	—	1419-0546	—	—	33	—	—	2,00	140	24	16,0	—		1,0		0,50	3,0	1,0
1419-0547	—	1419-0548	—								–	8,0						
1419-0551	—	1419-0552	—				—	1,50		18	12,0	—		0,8				0,8
1419-0553	—	1419-0554	—								—	6,0						
1419-0555	—	1419-0556	—				—	1,00	130	12	8,0	—		0,5				0,5
1419-0557	—	1419-0558	—								–	4,0						

Продолжение

мм

Метчики				Номинальный диаметр резьбы d для рядов			Шаг резьбы P		L	t	l_1 метчиков для отверстий		d_1	h	l_2	K	B	c
правые		левые					крупный	мелкий			сквозных	глухих						
Обозначение	Применяемость	Обозначение	Применяемость	1	2	3												
1419-0561		1419-0562		—	33	—	—	0,75	130	10	6,0	—	22,4	0,4	—	0,50	3,0	0,4
1419-0563		1419-0564									—	3,0						
1419-0565		1419-0566		—	—	35	—	1,50		18	12,0	—		0,8		0,52		0,8
1419-0567		1419-0568									—	6,0						
1419-0571		1419-0572					—	2,00	140	24	16,0	—	25,0	1,0				1,0
1419-0573		1419-0574									—	8,0						
1419-0575	—	1419-0576					—	1,50		18	12,0	—		0,8		0,54	—	0,8
1419-0577		1419-0578		36	—	—					—	6,0						
1419-0581		1419-0582					—	1,00	130	12	8,0	—		0,5				0,5
1419-0583		1419-0584									—	4,0						

Примечание. Размеры, указанные в скобках, применять не рекомендуется.

Пример условного обозначения бесстружечного метчика для глухих отверстий номинальным диаметром $d=14$ мм, шагом $P=1{,}5$ мм, $l_1=12{,}0$ мм, точности 2, правого:

Метчик 1419-0295 2 ГОСТ 18839—73

ПРИЛОЖЕНИЕ 1
Обязательное

КОНСТРУКЦИЯ И РАЗМЕРЫ КУЛАЧКОВ ДЛЯ ПОЛУЧЕНИЯ ПРОФИЛЯ ПОПЕРЕЧНОГО СЕЧЕНИЯ МЕТЧИКОВ НА РЕЗЬБОШЛИФОВАЛЬНЫХ СТАНКАХ

а) Станки модели 5822 и 5822М

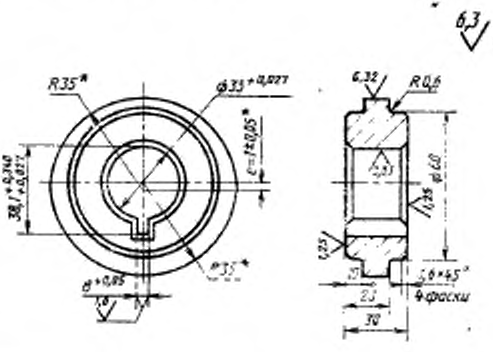

* Для станков модели 5822М $R = 45$ мм, $e = 3$ мм.

б) Станок модели 5К822В

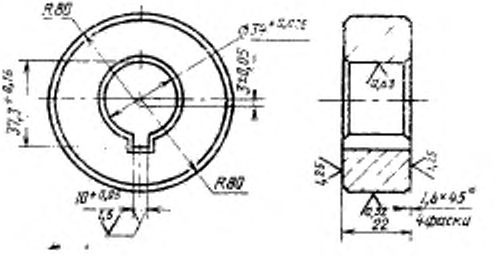

в) Станки модели 5822 и 5822М

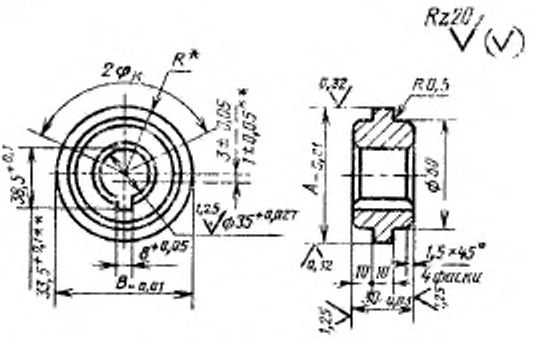

* Размер для справок.
** Для станка модели 5822

Номер кулачка	1	2	3	4	5	6	7	8	9	10
$2\varphi_к$	143°	155°	167°	179°	191°	203°	215°	227°	239°	251°
A	71,33	71,23	71,13	71,04	70,92	70,81	70,71	70,61	70,52	70,43
B	∅ 72									
R	36,33	36,23	36,13	36,04	35,92	35,81	35,71	35,61	35,52	35,43

Продолжение

Номер кулачка	11	12	13	14	15	16	17	18	19	20
$2\varphi_к$	143°	155°	167°	179°	191°	203°	215°	227°	239°	251°
A	88,04	87,74	87,44	87,13	86,81	86,50	86,19	86,19	86,60	85,33
B	⌀ 90									
R	46,04	45,74	45,44	45,13	44,81	44,50	44,19	43,89	43,60	43,33

1. Материал — сталь марки 40Х по ГОСТ 4543—71.
2. Твердость — 50 ... 55 $HRC_э$.
3. Неуказанные предельные отклонения размеров: $h14, \pm t_2/2$.
4. Кулачки рекомендуются для станков с резьбошлифовальным кругом диаметром от 400 до 280 мм.

ПРИЛОЖЕНИЕ 2
Рекомендуемое

ПРИМЕНЯЕМОСТЬ КУЛАЧКОВ

Номинальный диаметр резьбы d мм	Шаг P, мм	Величина затылования K, мм	Номер кулачка затылования для станка модели	
			5821	5822М
1,0	0,25	0,06	10	20
	0,20			
1,2	0,25			
	0,20		9	19
1,6	0,35	0,08	10	20
	0,20		7	17
2,0	0,40	0,09	8	18
	0,25		5	15
2,5	0,45	0,10	6	16
	0,35		4	14
3,0	0,50	0,11		
4,0	0,70			
5,0	0,80	0,14	2	12
	0,50		1	11
6,0	1,00	0,17	2	12
	0,75		1	11
8,0	1,25	0,20	6	16
	1,00		5	15
	0,75		4	14
	1,50	0,20		
10,0	1,25		3	13
	1,00		2	12
	0,75			
12,0	1,75	0,23	3	13
	1,50		2	12
	1,25			
	1,00		1	11

Продолжение

Номинальный диаметр резьбы d мм	Шаг P мм	Величина затылования K, мм	Номер кулачка затылования для станка модели	
			5822	5822М
14,0	2,00	0,28	3	13
	1,50		2	12
	1,25			
	1,00		1	11
16,0	2,00	0,27	10	20
	1,50		9	19
	1,00		8	18
18,0	2,50	0,28	10	20
	2,00		8	18
	1,50		7	17
	1,00		6	16
20,0	2,50	0,32	9	19
	2,00		8	18
	1,50		7	17
	1,00		6	16
22,0	2,50	0,35	9	19
	2,00		8	18
	1,50		7	17
	1,00		6	16
24,0	3,0	0,37	9	19
	2,0		7	17
	1,5		6	16
	1,0			
27,0	3,0	0,39	7	17
	2,0		6	16
	1,5		5	15
	1,0			
30,0	2,0	0,40	5	15
	1,5		4	14
			4	14
36,0	3,0	0,41	10	20
	2,0		9	19
	1,5			

gost.e-ecolog.ru