ГОСУДАРСТВЕННЫЙ СТАНДАРТ
СОЮЗА ССР

КРЫШКИ ТОРЦОВЫЕ С КАНАВКОЙ ДЛЯ УПЛОТНИТЕЛЬНОГО КОЛЬЦА

КОНСТРУКЦИЯ И РАЗМЕРЫ

ГОСТ 11641—73

Издание официальное

БЗ 1—96

ИПК ИЗДАТЕЛЬСТВО СТАНДАРТОВ
Москва

gost.e-ecolog.ru

Редактор *М. И. Максимова*
Технический редактор *Л. А. Кузнецова*
Корректор *И. И. Гавришук*
Компьютерная верстка *Л. В. Леоновой*

Изд. лиц. № 021007 от 10.08.95. Сдано в набор 16.04.97. Подписано в печать 19.06.97
Усл. печ. л. 1,40. Уч.-изд. л. 1,23. Тираж 164 экз. С 608. Зак. 856

ИПК Издательство стандартов. 107076. Москва, Колодезный пер., 14
Набрано в Калужской типографии стандартов на ПЭВМ
Калужская типография стандартов, ул. Московская, 256
ПЛР № 040138

УДК 621.822.6-238:006.354 Группа Г16

ГОСУДАРСТВЕННЫЙ СТАНДАРТ СОЮЗА ССР

КРЫШКИ ТОРЦОВЫЕ С КАНАВКОЙ ДЛЯ УПЛОТНИТЕЛЬНОГО КОЛЬЦА

Конструкция и размеры

End caps with groove for seal ring.
Design and dimensions

ГОСТ 11641—73*

Взамен ГОСТ 11641—65

Утвержден постановлением Государственного комитета стандартов Совета Министров СССР от 27.03.73 № 690. Срок введения установлен

с 01.01.75

Постановлением Госстандарта от 27.07.92 № 782 снято ограничение срока действия

1. Настоящий стандарт распространяется на торцовые крышки с канавкой для уплотнительного кольца, предназначенные для герметизации узлов подшипников качения, осевой фиксации подшипников и восприятия осевых нагрузок.

Стандарт не распространяется на крышки для сборочных единиц, к которым предъявляются требования наименьшей массы (транспортное машиностроение) и пониженной точности фиксирования подшипников (сельскохозяйственное машиностроение), а также на крышки специального исполнения (со срезанным фланцем, с унифицированными в пределах сборочной единицы крепежными деталями и др.).

Требования настоящего стандарта являются обязательными.

(Измененная редакция, Изм. № 2).

Издание официальное **Перепечатка воспрещена**

★

** Переиздание (март 1997 г.) с Изменениями № 1, 2, утвержденными в июле 1980 г., июле 1992 г. (ИУС 9—80, 10—92)*

© Издательство стандартов, 1973
© ИПК Издательство стандартов, 1997

2. Крышки должны изготовляться исполнений: *1* — с креплением винтами; *2*— с креплением болтами.

3. Конструкция и размеры крышек должны соответствовать указанным на чертеже и в таблице.

Примечания:

1. Допускается изготовление на крышках отверстий для смазки или установки масленок.

2. При использовании крышек для монтажа подшипников с выступающими элементами сепараторов необходима проверка наличия зазора между крышкой и сепаратором.

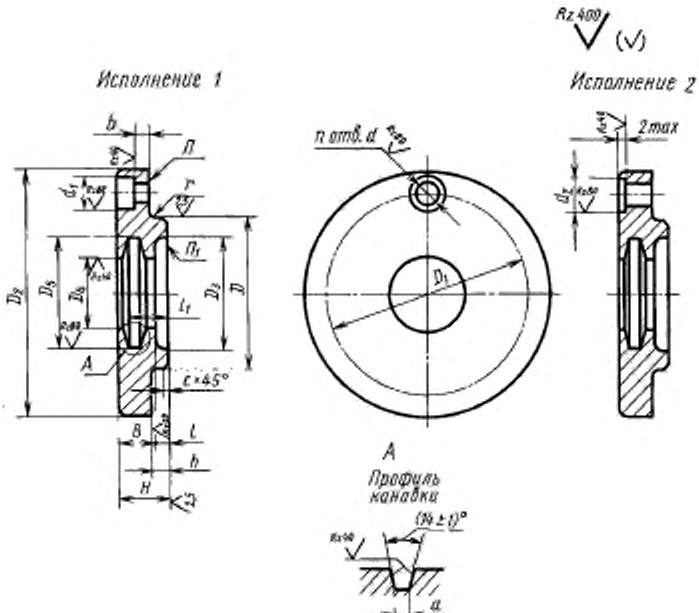

(Измененная редакция, Изм. № 1, 2).

4. Технические требования — по ГОСТ 18514—73.

5. Дополнительные размеры элементов крышек указаны в приложении 1.

Размеры, мм

D d11	D_1	D_2	D_3	Диаметр вала или втулки	D_4 H12	D_5	d	d_1	d_2	n	H^*	h	l	l_1	B	a	b	c	r	Масса крышки, кг
13	22	34	9	4	5	8	4,8	8	10	3	9	3	1,5	6,0	7,5	1,5	2	0,6	0,3	0,02
				5	6	9										2,0				
				7	8	12														
15	25	36	11	5	6	9										1,5				0,03
				6	7	10														
				8	9	13										2,0				
16				4	5	8										1,5				
				5	6	9										2,0				
				7	8	12														
17				5	6	9										1,5				
				6	7	10														
				7	8	12										2,0				
				9	10	14														
19	28	40	14	5	6	9							2,0		7,0	1,5				0,04
				6	7	10														
				7	8	12										2,0				
				8	9	13														
				10	11	19														

Продолжение

Размеры, мм

D d11	D_1	D_2	D_3	Диаметр вала или втулки	D_4 H12	D_5	d	d_1	d_2	n	H^*	h	l	l_1	B	a	b	c	r	Масса крышки, кг
20	28	40	14	7	8	12	4,8	8	10	3	9	3	2,0	6,0	7,0	2,0	2	0,6	0,3	0,04
				9	10	14														
22	32	45	16	6	7	10										1,5				
				7	8	12														
				8	9	13														0,07
				10	11	19														
				12	13	21														
24	36	50	18	7	8	12	5,8	10	12	3	12	4	2,0	9,0	10,0	2,0	3	0,6	0,3	0,08
				8	9	13														
				9	10	14														
				10	11	19														
				12	13	21														
				15	16	24														
26				8	9	13														
				9	10	14														
				10	11	19														
				12	13	21														
				15	16	24														

Продолжение

Размеры, мм

D d11	D_1	D_2	D_3	Диаметр вала или втулки	D_4 H12	D_5	d	d_1	d_2	n	H^*	h	l	l_1	B	a	b	c	r	Масса крышки, кг ≈
28	42	55	24	10	11	19	5,8	10	12	3	12	4	3,0	9,0	9,0	2,0	3	0,6	0,3	0,10
				12	13	21														
				15	16	24														
				17	18	28										3,0				
30	42	55	24	8	9	13								9,5		2,0				0,10
				10	11	19														
				15	16	24														
				17	18	28										3,0				
32				10	11	19										2,0				
				12	13	21														
				15	16	24														
				17	18	28										3,0				
35	48	65	28	9	10	14										2,0				0,17
				10	11	19														
				15	16	24														
				17	18	28										3,0				
				20	21	31														

Продолжение

Размеры, мм

D d11	D_1	D_2	D_3	Диаметр вала или втулки	D_4 H12	D_5	d	d_1	d_2	n	H^*	h	l	l_1	B	a	b	c	r	Масса крышки, кг
37	48	65	28	10	11	19	5,8	10	12	3	12	4	3,0	9,5	9,0	2,0	3	0,6	0,3	0,18
				12	13	21														
				17	18	28										3,0				
				20	21	31														
40	54	70	34	15	16	24	7	12	14	4	15	5	8,0	12,5	7,0	2,0	4	0,6	0,6	0,23
				17	18	28							7,0		8,0	3,0				
				20	21	31														
				25	26	38							6,0		9,0	4,0				
42				12	13	21							8,0		7,0	2,0				
				15	16	24														
				20	21	31							7,0		8,0	3,0				
				25	26	38							6,0		9,0	4,0				
44	60	78	38	17	18	28							7,0		8,0	3,0				0,27
45				20	21	31														
				30	31	43							6,0		9,0	4,0				
47				15	16	24							8,0		7,0	2,0		1,0		
				17	18	28							7,0		8,0	3,0				

Продолжение

Размеры, мм

D d11	D_1	D_2	D_3	Диаметр вала или втулки	D_4 H12	D_5	d	d_1	d_2	n	H^*	h	l	l_1	B	a	b	c	r	Масса крышки, кг ≈
47	60	78	38	20	21	31	7	12	14	4	15	5	7,0	12,5	8,0	3,0	4	1,0	0,6	0,27
				25	26	38							6,0		9,0	4,0				
				30	31	43														
50	66	82	44	30	31	43							6,0		9,0	4,0		1,0	0,6	0,31
52				17	18	28							7,0		8,0	3,0				
				20	21	31														
				25	26	38														
				30	31	43														
				35	36	48														
55	75	95	48	25	26	38							6,0		9,0	4,0				0,33
				30	31	43														
				35	36	48														
				40	41	53														
58				45	46	58														
60	78		52	25	26	38														0,44
				30	31	43														
				35	36	48														

Размеры, мм

D d11	D_1	D_2	D_3	Диаметр вала или втулки	D_4 H12	D_5	d	d_1	d_2	n	H^*	b	l	l_1	B	a	b	c	r	Масса крышки, кг, не более
60	78	95	52	40	41	53	7	12	14	4	15	5	6,0	12,5	9,0	4,0	4	1,0	0,6	0,44
62				17	18	28							7,0		8,0	3,0				
				20	21	31														
				25	26	38							6,0		9,0	4,0				
				30	31	43														
				35	36	48														
				40	41	53														
				45	46	58														
65	84	105	58	35	36	48	9	15	20	4	18	6	8,0	15,0	10,0	4,0				0,57
				45	46	58														
68				30	31	43														
				35	36	48														
				40	41	53														
				45	46	58														
				50	51	67							7,0		11,0	5,0				
70	90	110	62	30	31	43							8,0		10,0	4,0				0,64
				40	41	53														

Продолжение

Размеры, мм

D d11	D_1	D_2	D_3	Диаметр вала или втулки	D_4 H12	D_5	d	d_1	d_2	n	H^*	h	l	l_1	B	a	b	c	r	Масса крышки, кг ≈
70	90	110	62	50	51	67	9	15	20	4	18	6	7,0	15,0	11,0	5,0	4,0	1,0	0,6	0,64
72				20	21	31							9,0		9,0	3,0				
				25	26	38							8,0		10,0	4,0				
				30	31	43														
				35	36	48														
				40	41	53														
				45	46	58														
				50	51	67							7,0		11,0	5,0				
				55	56	72														
75			64	35	36	48							8,0		10,0	4,0				
				45	46	58														
				55	56	72							7,0		11,0	5,0				
80	100	120	72	25	26	38				6			8,0		10,0	4,0				0,74
				30	31	43														
				35	36	48														
				40	41	53														
				45	46	58														

Продолжение

Размеры, мм

D d11	D_1	D_2	D_3	Диаметр вала или втулки	D_4 H12	D_5	d	d_1	d_2	n	H^*	b	l	l_1	B	a	b	c	r	Масса крышки, кг
80	100	120	72	50	51	67	9	15	20	6	18	6	7,0	15,0	11,0	5,0	4,0	1,0	0,6	0,74
				55	56	72														
				60	61,5	77														
85	100	120	72	35	36	48							8,0		10,0	4,0	4			0,81
				40	41	53														
				45	46	58														
				50	51	67							7,0		11,0	5,0				
				55	56	72														
				60	61,5	77														
90	110	130	80	30	31	43							8,0		10,0	4,0				0,91
				35	36	48														
				40	41	53														
				45	46	58														
				50	51	67							7,0		11,0	5,0				
				55	56	72														
				60	61,5	77														
				65	66,5	82														

Продолжение

Размеры, мм

D d11	D_1	D_2	D_3	Диаметр вала или втулки	D_4 H12	D_5	d	d_1	d_2	n	H^*	h	l	l_1	B	a	b	c	r	Масса крышки, кг ≈
95	110	130	80	40	41	53	9	15	20	6	18	6	8,0	15,0	10,0	4,0	4	1,0	0,6	0,91
				50	51	67							7,0		11,0	5,0				
				60	61,5	77														
				70	71,5	89							6,0		12,0	6,0				
100	120	145	90	35	36	48	11	18	24	6	23	8	14,0	20,5	9,0	4,0	5	1,6	0,6	1,04
				40	41	53														
				45	46	58														
				50	51	67							13,0		10,0	5,0				
				55	56	72														
				65	66,5	82														
				70	71,5	89							12,0		11,0	6,0				
				75	76,5	94														
105	130	155	95	45	46	58							14,0		9,0	4,0				1,50
				55	56	72							13,0		10,0	5,0				
				70	71,5	89														
				75	76,5	94							12,0		11,0	6,0				
				80	81,5	99														

Продолжение

Размеры, мм

D d11	D_1	D_2	D_3	Диаметр вала или втулки	D_4 H12	D_5	d	d_1	d_2	n	H^*	b	l	l_1	B	a	b	c	r	Масса крышки, кг, не более
110	130	155	95	40	41	53	11	18	24	6	23	8	14,0	20,5	9,0	4,0	5	1,6	0,6	1,50
				45	46	58														
				50	51	67							13,0		10,0	5,0				
				55	56	72														
				60	61,5	77														
				70	71,5	89							12,0		11,0	6,0				
				75	76,5	94														
				80	81,5	99														
				85	86,5	104														
115	140	165	105	65	66,5	82							13,0		10,0	5,0				1,70
				75	76,5	94														
				80	81,5	99							12,0		11,0	6,0				
				85	86,5	104														
120				45	46	58							14,0		9,0	4,0				
				50	51	67							13,0		10,0	5,0				
				55	56	72														
				60	61,5	77														

Продолжение

Размеры, мм

D d11	D_1	D_2	D_3	Диаметр вала или втулки	D_4 H12	D_5	d	d_1	d_2	n	H^*	h	l	l_1	B	a	b	c	r	Масса крышки, кг ≈
120	140	165	105	65	66,5	82	11	18	24	6	23	8	12,0	20,5	11,0	6,0	5	1,6	0,6	1,70
				75	76,5	94														
				80	81,5	99														
				85	86,5	104														
				90	92	111							11,0	19,5	12,0	7,0				1,90
125	150	175	115	55	56	72										5,0				
				70	71,5	89							10,0		13,0	6,0				
				80	81,5	99														
				85	86,5	104														
				90	92	111							9,0		14,0	7,0				
				100	102	125							8,0		15,0	8,0				
130				50	51	67							11,0		12,0	5,0				
				55	56	72														
				60	61,5	77														
				65	66,5	82														
				70	71,5	89							10,0		13,0	6,0				
				75	76,5	94														

Продолжение

Размеры, мм

D d11	D_1	D_2	D_3	Диаметр вала или втулки	D_4 H12	D_5	d	d_1	d_2	n	H^*	b	l	l_1	B	a	b	c	r	Масса крышки, кг, не более
130	150	175	115	85	86,5	104	11	18	24	6	23	8	10,0	19,5	13,0	6,0	5	1,6	0,6	1,90
				90	92	111							9,0		14,0	7,0				
				95	97	116														
				100	102	125							8,0		15,0	8,0				
135	160	185	125	60	61,5	77							11,0		12,0	5,0				2,40
				75	76,5	94							10,0		13,0	6,0				
				90	92	111							9,0		14,0	7,0				
				100	102	125							8,0		15,0	8,0				
140				55	56	72							11,0		12,0	5,0				
				60	61,5	77														
				65	66,5	82														
				70	71,5	89							10,0		13,0	6,0				
				75	76,5	94														
				80	81,5	99														
				85	86,5	104														
				90	92	111							9,0		14,0	7,0				
				95	97	116														

Продолжение

Размеры, мм

D d11	D_1	D_2	D_3	Диаметр вала или втулки	D_4 H12	D_5	d	d_1	d_2	n	H^*	h	l	l_1	B	a	b	c	r	Масса крышки, кг
140	160	185	125	100	102	125	11	18	24	6	23	8	8,0	19,5	15,0	8,0	5	1,6	0,6	2,40
				110	112	135														
145	170	195	130	75	76,5	94							10,0		13,0	6,0				2,80
				95	97	116							9,0		14,0	7,0				
				105	107	130														
				110	112	135							8,0		15,0	8,0				
				120	122	145														
150	180	210	135	60	61,5	77	13	20	26		28	10	15,0	24,0	13,0	5,0	6		0,8	3,60
				70	71,5	89							14,0		14,0	6,0				
				75	76,5	94														
				80	81,5	99														
				85	86,5	104														
				90	92	111							13,0		15,0	7,0				
				95	97	116														
				100	102	125							12,0		16,0	8,0				
				105	107	130														
				110	112	135														

Продолжение

Размеры, мм

D d11	D_1	D_2	D_3	Диаметр вала или втулки	D_4 H12	D_5	d	d_1	d_2	n	H^*	h	l	l_1	B	a	b	c	r	Масса крышки, кг
150	180	210	135	120	122	145	13	20	26	6	28	10	12,0	24,0	16,0	8,0	6	1,6	0,8	3,60
155				70	71,5	89							14,0		14,0	6,0				
				90	92	111							13,0		15,0	7,0				
				110	112	135							12,0		16,0	8,0				
				120	122	145														
160	190	220	145	65	66,5	82							15,0		13,0	5,0				3,90
				75	76,5	94							14,0		14,0	6,0				
				80	81,5	99														
				90	92	111							13,0		15,0	7,0				
				95	97	116														
				105	107	130							12,0		16,0	8,0				
				110	112	135														
160	190	220	145	120	122	145							12,0		16,0	8,0	6			3,90
165				100	102	125														
				120	122	145														
				130	132	159							11,0		17,0	9,0				
170	200	230	155	70	71,5	89							14,0		14,0	6,0				4,10

Продолжение

Размеры, мм

D d11	D_1	D_2	D_3	Диаметр вала или втулки	D_4 H12	D_5	d	d_1	d_2	n	H^*	h	l	l_1	B	a	b	c	r	Масса крышки, кг
170	200	230	155	80	81,5	99	13	20	26	6	28	10	14,0	24,0	14,0	6,0	6,0	1,6	0,8	4,10
				85	86,5	104														
				95	97	116							13,0		15,0	7,0				
				100	102	125							12,0		16,0	8,0				
				105	107	130														
				110	112	135														
				120	122	145														
				130	132	159							11,0		17,0	9,0				
175				125	127	154														
180	210	240	160	70	71,5	89							14,0		14,0	6,0				4,60
				75	76,5	94														
				85	86,5	104														
				90	92	111							13,0		15,0	7,0				
				100	102	125							12,0		16,0	8,0				
				110	112	135														
				120	122	145														
				130	132	159							11,0		17,0	9,0				

Продолжение

Размеры, мм

D d11	D_1	D_2	D_3	Диаметр вала или втулки	D_4 H12	D_5	d	d_1	d_2	n	H^*	b	l	l_1	B	a	b	c	r	Масса крышки, кг, не
180	210	240	160	140	142	173	13	20	26	6	28	10	10,0	24,0	18,0	10,0	6,0	1,6	0,8	4,60
190	225	255	175	75	76,5	94							14,0		14,0	6,0				5,20
				80	81,5	99														
				90	92	111							13,0		15,0	7,0				
				95	97	116														
				105	107	130							12,0		16,0	8,0				
				110	112	135														
190	225	255	175	120	122	145									16,0	8,0				
				130	132	159							11,0		17,0	9,0				
				140	142	173							10,0		18,0	10,0				
				150	152	183														
200				80	81,5	99							14,0		14,0	6,0				
				95	97	116							13,0		15,0	7,0				
				100	102	125							12,0		16,0	8,0				
				110	112	135														
				120	122	145														
				130	132	159							11,0		17,0	9,0				

Продолжение

Размеры, мм

D d11	D_1	D_2	D_3	Диаметр вала или втулки	D_4 H12	D_5	d	d_1	d_2	n	H^*	h	l	l_1	B	a	b	c	r	Масса крышки, кг ≈
200	225	255	175	140	142	173	13	20	26	6	23	10	10,0	24,0	18,0	10,0	6	1,6	0,8	5,20
				160	162	193														
210	235	265	190	85	86,5	104							14,0		14,0	6,0				5,80
				100	102	125							12,0		16,0	8,0				
				105	107	130														
				120	122	145														
				130	132	159							11,0		17,0	9,0				
				140	142	173							10,0		18,0	10,0				
				150	152	183														
				160	162	193														
215	250	280	200	90	92	111							13,0		15,0	7,0				6,80
				100	102	125							12,0		16,0	8,0				
				110	112	135														
				120	122	145														
				140	142	173							10,0		18,0	10,0				
				150	152	183														
				170	172	203														
220				130	132	159							11,0		17,0	9,0				
				160	162	193							10,0		18,0	10,0				
				170	172	203														

Продолжение

Размеры, мм

D d11	D_1	D_2	D_3	Диаметр вала или втулки	D_4 H12	D_5	d	d_1	d_2	n	H^*	b	l	l_1	B	a	b	c	r	Масса крышки, кг, не
225	265	300	208	90	92	111	17	28	32	6	35	12	18,0	30,0	17,0	7,0	7,0	1,6	0,8	8,80
				95	97	116														
				105	107	130							17,0		18,0	8,0				
				110	112	135														
				120	122	145														
				130	132	159							16,0		19,0	9,0				
				140	142	173							15,0		20,0	10,0				
				150	152	183														
				160	162	193														
230				100	102	125							17,0		18,0	8,0				
				110	112	135														
				130	132	159							16,0		19,0	9,0				
				150	152	183							15,0		20,0	10,0				
				160	162	193														
				170	172	203														
				180	182	213														
240	280	315	220	95	97	116							18,0		17,0	7,0				9,60
				100	102	125							17,0		18,0	8,0				
				110	112	135														
				120	122	145														

Продолжение

Размеры, мм

D d11	D_1	D_2	D_3	Диаметр вала или втулки	D_4 H12	D_5	d	d_1	d_2	n	H^*	h	l	l_1	B	a	b	c	r	Масса крышки, кг *
240	280	315	220	130	132	159	17	28	32	6	35	12	16,0	30,0	19,0	9,0	7,0	1,6	0,8	9,60
				160	162	193							15,0		20,0	10,0				
				180	182	213														
250				100	102	125							17,0		18,0	8,0				
				110	112	135														
				120	122	145														
				140	142	173							15,0		20,0	10,0				
				150	152	183														
				160	162	193														
				180	182	213														
				200	202	240							14,0		21,0	11,0				

* Размеры для справок.

Пример условного обозначения торцовой крышки с канавкой для уплотнительного кольца исполнения *2*, диаметром $D = 65$ мм, $D_4 = 36$ мм:

Крышка 2—65·36 ГОСТ 11641—73

*ПРИЛОЖЕНИЕ 1**
Рекомендуемое

ДОПОЛНИТЕЛЬНЫЕ РАЗМЕРЫ ЭЛЕМЕНТОВ КРЫШЕК

По ГОСТ 18511—73 | **По ГОСТ 18512—73** | **По ГОСТ 18513—73** | **По ГОСТ 11641—73**

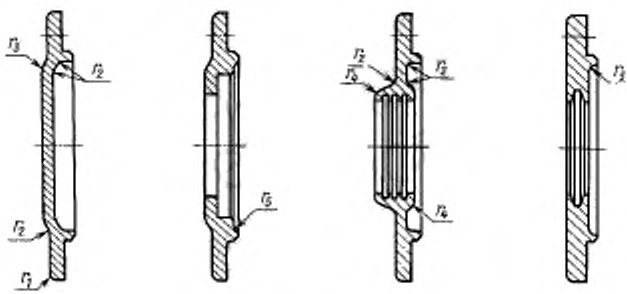

мм

Наружный диаметр подшипников D	r_1	r_2	r_3	r_4	r_5
13—20	2	2	5	2,5	—
21—37	2	2	6	3,0	2
40—62	3	3	8	4,0	2
65—95	3	4	10	5,0	2
100—145	3	5	12	5,5	3
150—220	4	6	14	6,5	3
225—310	4	6	16	8,0	4

* *ПРИЛОЖЕНИЕ 2* **(Исключено, Изм. № 2).**

gost.e-ecolog.ru