

ГОСУДАРСТВЕННЫЙ СТАНДАРТ
СОЮЗА ССР

# МЕБЕЛЬ

## МЕТОД ОПРЕДЕЛЕНИЯ ПРОЧНОСТИ КРЕПЛЕНИЯ ПОДСАДНЫХ НОЖЕК МЕБЕЛИ

## ГОСТ 19194—73

Издание официальное

3

Цена 3 коп.

ГОСУДАРСТВЕННЫЙ КОМИТЕТ СССР ПО СТАНДАРТАМ
Москва

gost.e-ecolog.ru

Редактор *Л. Д. Курочкина*
Технический редактор *Э. В. Митяй*
Корректор *М. М. Герасименко*

Сдано в наб. 17.05.85 Подп. в печ. 28.10.85 0,5 усл. п. л. 0,5 усл. кр.-отт. 0,30 уч.-изд. л.
Тираж 8000 Цена 3 коп.

Ордена «Знак Почета» Издательство стандартов, 123840, Москва, ГСП,
Новопресненский пер., д. 3.
Вильнюсская типография Издательства стандартов, ул. Миндауго, 12/14. Зак. 2762.

УДК 684.4.041.001.4 : 006.354 Группа К29

ГОСУДАРСТВЕННЫЙ СТАНДАРТ СОЮЗА ССР

МЕБЕЛЬ

# Метод определения прочности крепления подсадных ножек мебели

Furniture. Method for determination of detachable legs fixing strength

**ГОСТ 19194—73***

ОКП 56 0000

Постановлением Государственного комитета стандартов Совета Министров СССР от 11 ноября 1973 г. № 2452 срок введения установлен с 01.01.75

Проверен в 1984 г. Постановлением Госстандарта от 29.06.84 № 2283 срок действия продлен до 01.01.90

Несоблюдение стандарта преследуется по закону

Настоящий стандарт распространяется на подсадные ножки длиной до 280 мм изделий мебели и устанавливает метод определения прочности их крепления.

Сущность метода заключается в воздействии статической нагрузки на соединение подсадной ножки с основанием изделия.

Метод применяется при типовых испытаниях.

## 1. ОТБОР ОБРАЗЦОВ

1.1. Для определения прочности крепления подсадных ножек изготавливают:

5 образцов — если ножка расположена перпендикулярно основанию;

10 образцов — если ножка расположена под углом к основанию.

1.2. Образцы для испытаний должны представлять собой часть основания изделия размером 250×250 мм с закрепленной на нем ножкой, изготовленных в соответствии с технической документацией на данное изделие. Допускается испытывать образцы, не имеющие лакокрасочных покрытий.

Издание официальное Перепечатка воспрещена

* *Переиздание (февраль 1985 г.) с Изменениями № 1, 2, 3, утвержденными в январе 1979 г., марте 1983 г., июне 1984 г. (ИУС 2—79, 6—83, 10—84).*

© Издательство стандартов, 1985

Образцы подсадных ножек кроватей и диван-кроватей, крепление которых осуществляется непосредственно к бруску рамки основания, должны представлять собой часть бруска основания длиной 250 мм с закрепленной на нем ножкой.

Допускаемые отклонения от размеров образцов должны быть ±1 мм.

**(Измененная редакция, Изм. № 1, 2, 3).**

1.3. **(Исключен, Изм. № 2).**

## 2. АППАРАТУРА

2.1. Испытательное устройство, обеспечивающее:

возможность приложения статических нагрузок до 500 даН (кгс);

скорость нагружения (50±5) мм/мин;

погрешность измерения величин нагрузки ±1%;

закрепление специального приспособления для установки образца в требуемом положении.

Черт. 1. **(Исключен, Изм. № 3).**

**(Измененная редакция, Изм. № 3).**

## 3. ПОДГОТОВКА К ИСПЫТАНИЯМ

3.1. Перед испытанием образцы предварительно выдерживают не менее 3 суток в помещении с относительной влажностью воздуха от 45 до 70% при температуре от 15 до 30°С.

**(Измененная редакция, Изм. № 2).**

3.2. Основание образца жестко закрепляют так, чтобы точка приложения нагрузки $P$ находилась на расстоянии (10±1) мм от опорной поверхности ножки (черт. 2).

**(Измененная редакция, Изм. № 3).**

3.3. Нагружение образцов, имеющих ножку, расположенную перпендикулярно основанию, производят в одном направлении (см. черт. 2).

Нагружение образцов, имеющих брусок упрочнения или крепление ножки непосредственно к бруску, производят в направлении, перпендикулярном продольной оси симметрии бруска.

**(Измененная редакция, Изм. № 1, 2).**

3.4. Нагружение образцов, имеющих ножку, расположенную под углом к основанию, производят в двух взаимно перпендикулярных направлениях (черт. 3*а, б*).

**Схема нагружения при испытании на прочность крепления подсадной ножки, расположенной перпендикулярно к основанию**

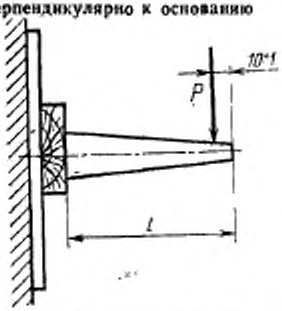


*P*—разрушающая нагрузка; *l*—длина ножки.

Черт. 2

**Схема нагружения при испытании на прочность крепления подсадной ножки, расположенной под углом к основанию**

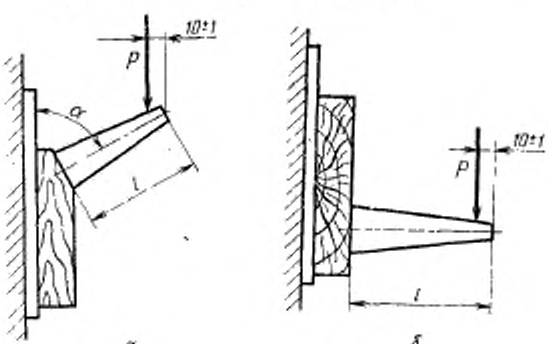


*P*—разрушающая нагрузка; *l*—длина ножки.

Черт. 3

## 4. ПРОВЕДЕНИЕ ИСПЫТАНИЙ

4.1. Для определения прочности крепления подсадных ножек, расположенных перпендикулярно основанию, образец нагружают со скоростью (50±5) мм/мин до разрушения, после чего фиксируют разрушающую нагрузку.

**(Измененная редакция, Изм. № 2).**

4.2. Для определения прочности крепления подсадных ножек, расположенных под углом к основанию, пять образцов испытывают по схеме (см. черт. 3, *а*) в соответствии с пп. 3.2, 4.1.

Другие пять образцов испытывают по схеме, приведенной на черт. 3, *б*. Для этого образец жестко закрепляют на стенде так, чтобы угол наклона ножки лежал в горизонтальной плоскости, и испытывают в соответствии с пп. 3.2, 4.1.

## 5. ОБРАБОТКА РЕЗУЛЬТАТОВ ИСПЫТАНИЙ

5.1. Прочность крепления подсадных ножек длиной до 170 мм включ. оценивают сравнением разрушающей нагрузки $P$ с соответствующей массе изделия нормой прочности по ГОСТ 16371—84.

Ориентировочная масса изделия в загруженном состоянии приведена в приложении 1.

При длине ножек свыше 170 мм разрушающую нагрузку $P$ сравнивают с приведенной нормой прочности крепления $P_н^{прив}$ в даН (кгс), вычисляемой с округлением до 1 даН (кгс) по формуле

$$P_н^{прив} = \frac{P_н \cdot 160}{(l-10)\sin\alpha},$$

где $P_н$ — норма прочности крепления подсадной ножки в зависимости от массы изделия в нагруженном состоянии, даН (кгс), в соответствии с ГОСТ 16371—77;

160 — плечо нагрузки, $P_н$, мм;

$l$ — фактическая длина ножки, мм;

$\alpha$ — угол наклона ножки, град.

**(Измененная редакция, Изм. № 1, 3).**

5.2. Результаты испытаний оформляются протоколом (см. приложение 2).

*ПРИЛОЖЕНИЕ 1*
*Справочное*

| Наименование изделия | Масса изделия в загруженном состоянии, кг |
|---|---|
| Тумба прикроватная | До 30 |
| Тумба для постельных принадлежностей, трюмо, трельяж | От 31 до 60 |
| Тумба для теле- и радиоаппаратуры, шкаф для платья и белья двухдверный, кресло, стол письменный | От 61 до 90 |
| Шкаф для платья и белья двухдверный с антресольными секциями, шкаф для платья и белья трехдверный, шкаф для посуды, шкаф для книг, кровать, кресло-кровать, диван-кровать | От 91 до 300 |
| Шкаф для платья и белья трехдверный, шкаф для книг, шкаф для посуды с антресольными секциями | От 301 и выше |

**(Измененная редакция, Изм. № 1, 2).**

*ПРИЛОЖЕНИЕ 2*
*Рекомендуемое*

УТВЕРЖДАЮ

Руководитель испытательной организации _____
фамилия

_____
дата

# ПРОТОКОЛ

государственных _____
вид испытания по ГОСТ 16504—81

испытаний подсадных ножек изделий мебели, представленных _____

_____
наименование организации, предприятия-изготовителя

Организация (предприятие), проводящая испытания

Дата _____

Цель испытаний _____

Основание для проведения испытания (письмо заказчика) _____

Краткая характеристика изделия, проект, индекс _____

Метод испытания по ГОСТ _____

Средства испытания _____
перечень аттестованного испытательного оборудования

Заключение _____

Подписи _____

**(Измененная редакция, Изм. № 3).**

gost.e-ecolog.ru