17573-72
17574-72

ГОСУДАРСТВЕННЫЕ СТАНДАРТЫ
СОЮЗА ССР

РАСКАТКИ МНОГОШАРИКОВЫЕ ЖЕСТКИЕ ДИФФЕРЕНЦИАЛЬНЫЕ ДИАМЕТРОМ от 40 до 300 мм ДЛЯ РАЗМЕРНО-ЧИСТОВОЙ ОБРАБОТКИ ОТВЕРСТИЙ ДЕТАЛЕЙ ДАВЛЕНИЕМ

ГОСТ 17573—72, ГОСТ 17574—72

Издание официальное

Цена 10 коп.

ГОСУДАРСТВЕННЫЙ КОМИТЕТ СССР ПО СТАНДАРТАМ
Москва

gost.e-ecolog.ru

ГОСУДАРСТВЕННЫЕ СТАНДАРТЫ
СОЮЗА ССР

РАСКАТКИ МНОГОШАРИКОВЫЕ ЖЕСТКИЕ ДИФФЕРЕНЦИАЛЬНЫЕ ДИАМЕТРОМ от 40 до 300 мм ДЛЯ РАЗМЕРНО-ЧИСТОВОЙ ОБРАБОТКИ ОТВЕРСТИЙ ДЕТАЛЕЙ ДАВЛЕНИЕМ

ГОСТ 17573—72, ГОСТ 17574—72

Издание официальное

МОСКВА—1983

УДК 621.923.77.02 : 006.354 Группа Г22

ГОСУДАРСТВЕННЫЙ СТАНДАРТ СОЮЗА ССР

РАСКАТКИ МНОГОШАРИКОВЫЕ ЖЕСТКИЕ ДИФФЕРЕНЦИАЛЬНЫЕ ДИАМЕТРОМ от 40 до 300 мм ДЛЯ РАЗМЕРНО-ЧИСТОВОЙ ОБРАБОТКИ ОТВЕРСТИЙ ДЕТАЛЕЙ ДАВЛЕНИЕМ

Конструкция и размеры

Multiball hard differential rollers by diameters from 40 to 300 mm for dimension-finishing of openings of machine components by pressere. Design and dimensions

ГОСТ 17573—72*

Взамен МН 5896—66

Постановлением Государственного комитета стандартов Совета Министров СССР от 2 марта 1972 г. № 512 срок введения установлен

с 01.07. 1973 г.

Несоблюдение стандарта преследуется по закону

Настоящий стандарт распространяется на многошариковые жесткие дифференциальные раскатки, предназначенные для чистовой обработки до *Ra* 0,20 мкм по ГОСТ 2789—73 поверхностей сквозных неограниченных по длине отверстий деталей машин.

(Измененная редакция, Изм. № 1).

1. КОНСТРУКЦИЯ И РАЗМЕРЫ РАСКАТОК

1.1. Конструкция и размеры многошариковых жестких дифференциальных раскаток должны соответствовать указанным на черт. 1 и в табл. 1.

Издание официальное Перепечатка воспрещена

* *Переиздание апрель 1982 г. с Изменением № 1, утвержденным в марте 1981 г. (ИУС 7—1981 г.)*

Для D свыше 55 мм

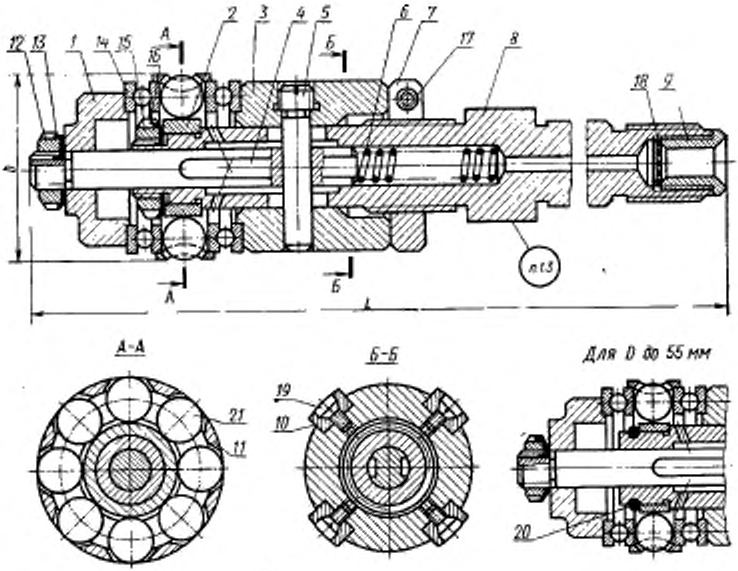

Размеры для справок.

Черт 1

Таблица 1

Обозначения раскаток	Применяемость	D	L	Дет. 1 Фланец (1 шт.)	Дет. 2, Втулка конусная (1 шт.)	Дет. 3, Втулка (1 шт.)
		мм		Обозначения деталей		
1410-0201		40	180	1410-0201/001	1410-0201/002	1410-0201/003
1410-0202		45	185	1410-0202/001	1410-0202/002	1410-0202/003
1410-0203		50	210	1410-0203/001	1410-0203/002	1410-0203/003
1410-0204		55		1410-0204/001	1410-0204/002	1410-0204/003
1410-0205		60	245	1410-0205/001	1410-0205/002	1410-0205/003
1410-0206		65		1410-0206/001	1410-0206/002	1410-0206/003
1410-0207		70	275	1410-0207/001	1410-0207/002	1410-0207/003
1410-0208		75		1410-0208/001	1410-0208/002	1410-0208/003
1410-0209		80	290	1410-0209/001	1410-0209/002	1410-0209/003
1410-0210		85	295	1410-0210/001	1410-0210/002	1410-0210/003
1410-0211		90	310	1410-0211/001	1410-0211/002	1410-0211/003
1410-0212		95		1410-0212/001	1410-0212/002	1410-0212/003
1410-0213		100	315	1410-0213/001	1410-0213/002	1410-0213/003
1410-0214		105	360	1410-0214/001	1410-0214/002	1410-0214/003
1410-0215		110	370	1410-0215/001	1410-0215/002	1410-0215/003
1410-0216		120	375	1410-0216/001	1410-0216/002	1410-0216/003
1410-0217		125	380	1410-0217/001	1410-0217/002	1410-0217/003
1410-0218		140	400	1410-0218/001	1410-0218/002	1410-0218/003
1410-0219		160		1410-0219/001	1410-0219/002	1410-0219/003
1410-0220		180	415	1410-0220/001	1410-0220/002	1410-0220/003
1410-0221		200		1410-0221/001	1410-0221/002	1410-0221/003
1410-0222		220	420	1410-0222/001	1410-0222/002	1410-0222/003
1410-0223		250	450	1410-0223/001	1410-0223/002	1410-0223/003
1410-0224		280		1410-0224/001	1410-0224/002	1410-0224/003
1410-0225		300		1410-0225/001	1410-0225/002	1410-0225/003

Продолжение табл. 1

Обозначение раскаток	Дет. 4. Валик (1 шт.)	Дет. 5. Ось (1 шт.)	Дет. 6. Пружина (1 шт.)	Дет. 7. Гайка (1 шт.)
	Обозначения деталей			
1410-0201	1410-0201/004	1410-0201/005	1410-0201/006	1410-0201/007
1410-0202	1410-0202/004	1410-0202/005	1410-0202/006	1410-0202/007
1410-0203	1410-0203/004	1410-0203/005		1410-0203/007
1410-0204	1410-0204/004			1410-0204/007
1410-0205	1410-0205/004	1410-0205/005	1410-0205/006	1410-0205/007
1410-0206		1410-0206/005		1410-0206/007
1410-0207	1410-0207/004	1410-0207/005		1410-0207/007
1410-0208	1410-0208/004	1410-0208/005	1410-0208/006	1410-0208/007
1410-0209	1410-0209/004			
1410-0210		1410-0210/005		1410-0210/007
1410-0211	1410-0211/004	1410-0211/005	1410-0211/006	1410-0211/007
1410-0212		1410-0212/005		1410-0212/007
1410-0213	1410-0213/004			1410-0213/007
1410-0214	1410-0214/004	1410-0214/005	1410-0214/006	1410-0214/007
1410-0215	1410-0215/004			1410-0215/007
1410-0216	1410-0216/004	1410-0216/005		1410-0216/007
1410-0217	1410-0217/004	1410-0217/005	1410-0217/006	
1410-0218	1410-0218/004	1410-0218/005		1410-0218/007
1410-0219				1410-0219/007
1410-0220	1410-0220/004	1410-0220/005	1410-0220/006	1410-0220/007
1410-0221	1410-0221/004	1410-0221/005		
1410-0222	1410-0222/004	1410-0222/005		
1410-0223	1410-0223/004	1410-0223/005	1410-0223/006	
1410-0224		1410-0224/005		
1410-0225		1410-0225/005		

Продолжение табл. 1

Обозначения раскаток	Дет. 8. Корпус (1 шт.)	Дет. 9. Штуцер (1 шт.)	Дет. 10. Колодка (4 шт.)	Дет. 11. Сепаратор (1 шт.)
	Обозначения деталей			
1410-0201	1410-0201/008	1410-0201/009	1410-0201/010	1410-0201/011
1410-0202	1410-0202/008		1410-0202/010	1410-0202/011
1410-0203	1410-0203/008	1410-0203/009	1410-0203/010	1410-0203/011
1410-0204	1410-0204/008		1410-0204/010	1410-0204/011
1410-0205	1410-0205/008		1410-0205/010	1410-0205/011
1410-0206	1410-0206/008		1410-0206/010	1410-0206/011
1410-0207	1410-0207/008	1410-0207/009	1410-0207/010	1410-0207/011
1410-0208	1410-0208/008		1410-0208/010	1410-0208/011
1410-0209	1410-0209/008		1410-0209/010	1410-0209/011
1410-0210	1410-0210/008		1410-0210/010	1410-0210/011
1410-0211	1410-0211/008		1410-0211/010	1410-0211/011
1410-0212	1410-0212/008		1410-0212/010	1410-0212/011
1410-0213	1410-0213/008		1410-0213/010	1410-0213/011
1410-0214	1410-0214/008	1410-0214/009	1410-0214/010	1410-0214/011
1410-0215	1410-0215/008		1410-0215/010	1410-0215/011
1410-0216	1410-0216/008		1410-0216/010	1410-0216/011
1410-0217	1410-0217/008		1410-0217/010	1410-0217/011
1410-0218	1410-0218/008		1410-0218/010	1410-0218/011
1410-0219	1410-0219/008		1410-0219/010	1410-0219/011
1410-0220	1410-0220/008		1410-0220/010	1410-0220/011
1410-0221	1410-0221/008		1410-0221/010	1410-0221/011
1410-0222			1410-0222/010	1410-0222/011
1410-0223	1410-0223/008		1410-0223/010	1410-0223/011
1410-0224			1410-0224/010	1410-0224/011
1410-0225			1410-0225/010	1410-0225/011

Продолжение табл. 1

Обозначения раскаток	Дет. 12. Гайка круглая шлицевая ГОСТ 11871—80 (1 шт.)	Дет. 13. Шайба стопорная многолапчатая ГОСТ 11872—80 (1 шт.)	Дет. 14. Шарикоподшипник ГОСТ 6874—75 (2 шт.)	Дет. 15. Гайка круглая шлицевая ГОСТ 11871—80 (1 шт.)	Дет. 16 Шайба стопорная многолапчатая ГОСТ 11872—80 (1 шт.)
	Обозначения деталей				
1410-0201	М10×1,25—055	10	8104	—	—
1410-0202			8105		
1410-0203			8106		
1410-0204					
1410-0205	М12×1,25—055	12	8107	М20×1,5—055	20
1410-0206			8108		
1410-0207			8109	М24×1,5—055	24
1410-0208	М16×1,5—055	16	8110	М27×1,5—055	27
1410-0209					
1410-0210			8111		
1410-0211	М20×1,5—055	20		М30×1,5—055	30
1410-0212			8112	М33×1,5—055	33
1410-0213			8113	М36×1,5—055	36
1410-0214	М24×1,5—055	24	8114	М39×1,5—055	39
1410-0215			8115		
1410-0216			8117	М45×1,5—055	45
1410-0217	М27×1,5—055	27			
1410-0218			8120	М52×1,5—055	52
1410-0219			8122	М60×2—055	60
1410-0220	М36×1,5—055	36	8126	М72×2—055	72
1410-0221			8130		
1410-0222			8132		
1410-0223	М45×1,5—055	45	8136	М80×2—055	80
1410-0224			8140		
1410-0225			8144		

Продолжение табл. 1

Обозначения раскаток	Дет. 17. Винт ГОСТ 1491—80 (1 шт.)	Дет. 18 Сетка фильтровая ГОСТ 3187—76 (1 шт.)	Дет. 19. Винт ГОСТ 1491—80 (4 шт.)	Дет. 20. Кольцо пружинное упорное ГОСТ 13940—80) (4 шт.)	Дет. 21. Шприк ГОСТ 3722—81		Масса, кг не более
	Обозначения деталей					Количество	
1410-0201	М4×10.66	36	М4×6.66	1А13	II 10,319 мм Н	6	1,60
1410-0202	М5×16.66			1А16	I 11,113 мм Н	8	2,24
1410-0203				1А18			2,88
1410-0204	М5×20.66		М5×8.66	—	III 13,494 мм Н		3,52
1410-0205					II 14,288 мм Н		4,16
1410-0206	М6×20.66						4,80
1410-0207	М6×25.66		М6×10.66		II 15,875 мм Н		5,84
1410-0208							6,08
1410-0209							6,72
1410-0210					III 19,050 мм Н		7,36
1410-0211	М8×35.66		М8×16.66		III 22,225 мм Н		8,10
1410-0212							8,64
1410-0213							9,32
1410-0214			М10×16.66				13,10
1410-0215						10	16,80
1410-0216	М10×40.66						20,20
1410-0217					II 25,400 мм Н		24,30
1410-0218							28,10
1410-0219					III 31,750 мм Н		31,80
1410-0220	М12×50.66		М12×30.66				35,60
1410-0221						12	39,30
1410-0222					III 38,100 мм Н		49,70
1410-0223							60,10
1410-0224					III 44,450 мм Н		70,50
1410-0225							80,90

Примечание. С целью повышения чистоты сработанной поверхности рекомендуется для каждой раскатки подбирать комплект шариков с разноразмерностью не более 2 мкм.

Пример условного обозначения раскатки размером D=65 мм:

Раскатка 1410-0206 ГОСТ 17573—72

(Измененная редакция, Изм. № 1).

1.2. Технические требования — по ГОСТ 17574—72.

1.3. Маркировать: условное обозначение и товарный знак предприятия-изготовителя.

2. КОНСТРУКЦИЯ И РАЗМЕРЫ ФЛАНЦА (деталь /)

2.1. Конструкция и размеры фланца должны соответствовать указанным на черт. 2 и в табл. 2.

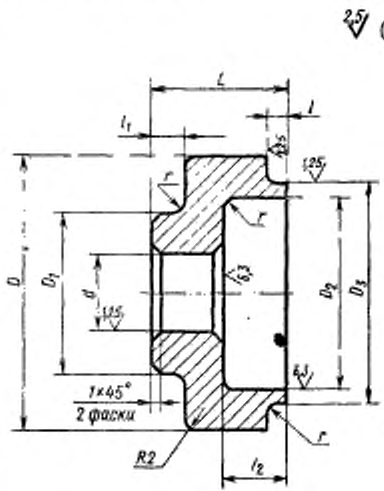

Черт. 2

Размеры в мм

Таблица 2

Обозначения фланцев	D	D_1	D_2	D_3 (пред. откл. h6)	d (пред. откл. H7)	L	l	l_1	l_2	r	Масса, кг, не более
1410-0201/001	35	20	16	20	8	12	3	4	3	0,3	0,80
1410-0202/001	42		20	25	10		3,5		4	0,5	0,83
1410-0203/001	45		25	30		15		5	5		0,86
1410-0204/001	48										0,89
1410-0205/001	52	25	29	35	13	20	4	6	8		0,92
1410-0206/001	60		32	40							0,95
1410-0207/001	65		37	45		22					0,98
1410-0208/001	70	35	43	50	16	25	5		12	0,6	1,01
1410-0209/001											1,04
1410-0210/001	78		48	55							1,06
1410-0211/001		40			20						1,08
1410-0212/001	85		52	60		28	6	8			1,09
1410-0213/001	90		55	65							1,11
1410-0214/001	95	50	60	70	25					1,0	1,50
1410-0215/001	100		62	75							1,90
1410-0216/001	110		72	85							2,30
1410-0217/001						30	8	10			2,70
1410-0218/001	120	60	80	100	30						3,10
1410-0219/001	130		90	110							3,50
1410-0220/001	160	75	110	130	40						3,90
1410-0221/001	180		130	150				10			4,20
1410-0222/001	190		140	160							5,00
1410-0223/001	200	90	160	180	50		10		8	1,2	5,80
1410-0224/001	230		180	200							6,60
1410-0225/001	250		200	220							7,50

Пример условного обозначения фланца размерами $D=78$ мм и $D_1=40$ мм:

Фланец 1410-0211/001 ГОСТ 17573—72

(Измененная редакция, Изм. № 1).

2.2. Материал — сталь марки 45 по ГОСТ 1050—74.

2.3. Твердость — HRC 30 . . . 35.

2.4. Биение поверхности D_3 относительно поверхности d — по IV ступени точности ГОСТ 24643—81.

2.5. Остальные технические требования — по ГОСТ 17574—72.

3. КОНСТРУКЦИЯ И РАЗМЕРЫ КОНУСНОЙ ВТУЛКИ (деталь 2)

3.1. Конструкция и размеры конусной втулки должны соответствовать указанным на черт. 3 и в табл. 3.

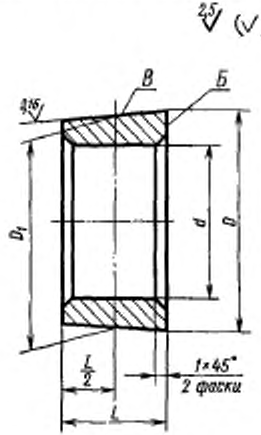

Черт. 3

Размеры в мм

Таблица 3

Обозначения втулок	D	D_1	d (пред. откл. H 7)	L	Масса, кг, не более
1410-0201/002	19,86	19,38	13	13	0,02
1410-0202/002	23,28	22,80	16		
1410-0203/002	28,32	27,80	18	15	0,03
1410-0204/002	28,58	28,05			0,04
1410-0205/002	35,10	31,48	22	18	0,05
1410-0206/002	33,93	33,30			0,06
1410-0207/002	39,00	38,30	25	20	0,07
1410-0208/002	44,00	43,30	28		0,09
1410-0209/002	42,80	41,95		24	
1410-0210/002	47,80	46,95	30		0,10

Размеры в мм

Продолжение табл. 3

Обозначения втулок	D	D_1	d (пред. откл. H 7)	L	Масса, кг, не более
1410-0211/002	46,58	45,60	35	28	0,11
1410-0212/002	51,88	50,60			0,12
1410-0213/002	56,65	55,60	40	30	0,13
1410-0214/002	61,65	60,60	45		0,46
1410-0215/002	66,72	65,60		32	0,80
1410-0216/002	76,72	75,60	50		1,13
1410-0217/002	75,38	74,25			1,46
1410-0218/002	77,78	76,55	55	35	1,80
1410-0219/002	97,78	96,55	65		2,13
1410-0220/002	117,78	116,55	75		2,44
1410-0221/002	137,95	136,55		40	2,74
1410-0222/002	145,28	143,88			4,38
1410-0223/002	162,60	161,20	85		6,02
1410-0224/002	192,60	191,20			7,66
1410-0225/002	212,60	211,20			9,30

Пример условного обозначения конусной втулки размером $D=42{,}80$ мм:

Втулка 1410-0209/002 ГОСТ 17573—72

(Измененная редакция, Изм. № 1).

3.2. Материал — сталь марки ШХ15 по ГОСТ 801—78.

3.3. Твердость — HRC 61 . . . 64.

3.4. Радиальное биение поверхности B относительно поверхности отв. d — по III степени точности ГОСТ 24643—81.

3.5. Торцовое биение поверхности $Б$ относительно поверхности отв. d — по IV степени точности ГОСТ 24643—81.

3.6. Остальные технические требования — по ГОСТ 17574—72.

4. КОНСТРУКЦИЯ И РАЗМЕРЫ ВТУЛКИ (деталь 3)

4.1. Конструкция и размеры втулки должны соответствовать указанным на черт. 4 и в табл. 4.

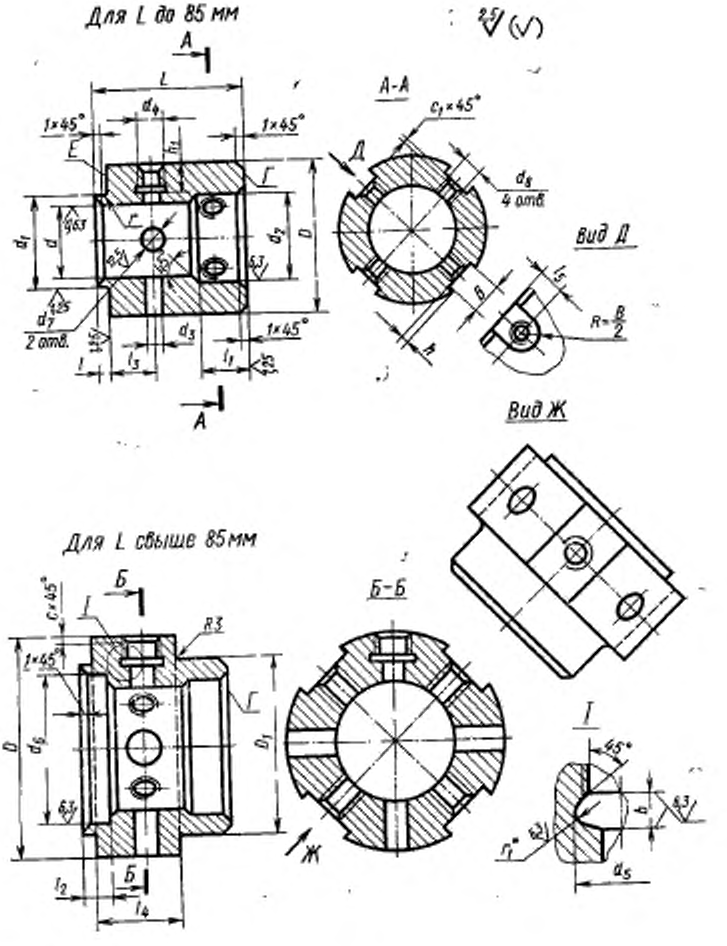

* Размеры для справок.

Черт. 4

Таблица 4

Размеры в мм

Обозначение втулок	D	L	D_1	d (пред. откл. H7)	d_1 (пред. откл. f_8)	d_2	d_3 (пред. откл. H8)	d_4	d_5	d_6	d_7	d_8	l
1410-0201/003	35	35	—	16	20	20	3	M5	—	—	—	M4	3
1410-0202/003	42			22	25	26	5	M8	8,5		8		3,5
1410-0203/003	45	45		25	30	30						M5	
1410-0204/003						32							4
1410-0205/003	50	55		28	35	36	6	M10	10,7				
1410-0206/003	60			30	40								
1410-0207/003	65	65		35	45	42					10	M6	5
1410-0208/003	70			40	50	48	8	M12	12,7				
1410-0209/003		70											
1410-0210/003	78				55								
1410-0211/003		75								48			
1410-0212/003	85			45	60	52	10	M14	15,0	53	12	M8	6
1410-0213/003	90	80		50	65	60				58			
1410-0214/003	95			55	70	65	12	M16	17,0	63		M10	
1410-0215/003	100	85		60	75	70				68	16		
1410-0216/003	105			65	85	72				78			8
1410-0217/003													
1410-0218/003	120	90	110	70	100	80	16	M20	21,0	90	20	M12	
1410-0219/003	130			70	110	85				95			
1410-0220/003	150	95	130	85	130	95	20	M24	25,2	115			
1410-0221/003	170				150					135			
1410-0222/003	180				160					145			
1410-0223/003	210	105	135	95	180	—	25	M30	31,2	165			10
1410-0224/003	240				200					185			
1410-0225/003	270				220					220			

Размеры в мм

Продолжение табл. 4

Обозначение штуцеров	l_1	l_2	l_3	l_4	l_5	h	h_1	B	b	c	c_1	r	r_1	Масса, кг, не более
1410-0201/003	12	—	10,5	—	9	2,5	8	10	—	—	0,5	0,3	—	0,17
1410-0202/003			12,0						4,5	2,5		0,4	2,5	0,40
1410-0203/003			13,5											0,61
1410-0204/003			14,5					12						0,82
1410-0205/003	16		16,0		12	3							3,0	1,03
1410-0206/003			14,0				12		5,4		1,0			1,24
1410-0207/003	20		17,0		15	4		16		3,0		0,6	3,5	1,45
1410-0208/003									6,2					1,66
1410-0209/003	22		21,5											1,87
1410-0210/003			19,5											2,10
1410-0211/003	25	5	25,0		20	5	16	20	6,5		1,6	1,0		2,30
1410-0212/003			24,0											2,50
1410-0213/003			25,0											2,70
1410-0214/003			27,0					24						3,50
1410-0215/003			28,0			6								4,30
1410-0216/003		6	33,0											5,10
1410-0217/003			31,0					28	8,9	4,0			5,0	5,50
1510-0218/003			27,5	45			20							6,70
1410-0219/003						8		32						7,50
1410-0220/003		8	26,5	50	—		25		11,4				6,5	8,30
1410-0221/003			30,0	55		12								9,10
1410-0222/003														9,90
1410-0223/003		10	29,0				32		13,1	5,5			7,5	10,10
1410-0224/003	—		26,0	50										13,10
1410-0225/003														15,60

Пример условного обозначения втулки размерами $D=85$ мм и $L=75$ мм:

Втулка 1410-0212/603 ГОСТ 17573—72

(Измененная редакция, Изм. № 1).

4.2. Материал — сталь марки 45 по ГОСТ 1050—74.

4.3. Твердость — HRC 30 . . . 35.

4.4. Радиальное биение поверхности d_1 относительно поверхности d — по IV степени точности ГОСТ 24643—81.

4.5. Неперпендикулярность поверхности $Г$ относительно поверхности d — по IV степени точности ГОСТ 24643 –81.

4.6. Непараллельность поверхности $Г$ относительно поверхности $Е$ — по IV степени точности ГОСТ 24643—81.

4.7. Несоосность поверхностей d_3 и d_4 — по IV степени точности ГОСТ 24643—81.

4.8. Покрытие: Ан. Окс. (обозначение покрытия по ГОСТ 9.073—77.

4.9. Остальные технические требования — по ГОСТ 17574—72.

5. КОНСТРУКЦИЯ И РАЗМЕРЫ ВАЛИКА (деталь 4)

5.1. Конструкция и размеры валика должны соответствовать указанным на черт. 5 и в табл. 5.

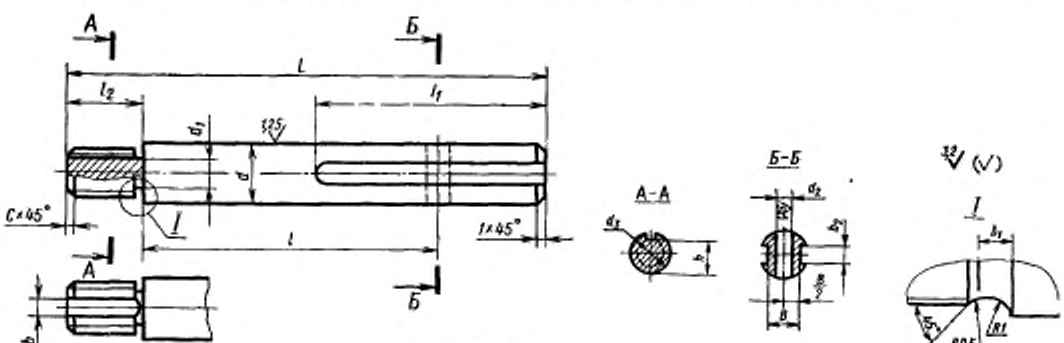

Черт. 5

Размеры в мм

Таблица 5

Обозначение вилков	d (пред. откл. h6)	L	l	l_1	l_2	d_1	d_2 (пред. откл. H8)	d_3	B	b	b_1	b_2	c	h	Масса, кг, не более
1410-0201/004	8	80	48	40	10	7,5	3	M10×1,25	5,5	5	3	3	1,0	8,0	0,004
1410-0202/004	10	85	52	48	12		5		7,5			4			0,015
1410-0203/004		95	56												0,026
1410-0204/004			60	55											0,037
1410-0205/004	13	115	68			10,2	6	M12×1,25	10,0		4	5		10,0	0,048
1410-0207/004		125	76	60											0,061
1410-0208/004	16					11,8	8	M16×1,5	11,5			6		12,0	0,072
1410-0209/004		135	86	70											0,083
1410-0211/004	20	150	98	80		15,8	10	M20×1,5	14,0			8		16,0	0,091
1410-0213/004		155	102												0,112
1410-0214/004	25	160	105	85	15	21,8	12	M24×1,5	18,0			12	1,6	21,5	0,160
1410-0215/004		165	108												0,220
1410-0216/004		180	112	100											0,280
1410-0217/004	30		115			24,8	16	M27×1,5	22,0			14		24,5	0,340
1410-0218/004		205	130	110											0,400
1410-0220/004	40	215	136	120	18	33,8	20	M36×1,5	30,0	6		16		33,5	0,460
1410-0221/004			142												0,530
1410-0222/004		225	150												0,710
1410-0223/004	50	240	160	125		42,8	25	M45×1,5	38,0			20		42,0	0,900

Пример условного обозначения валика размерами $d=25$ мм и $L=180$ мм:

Валик 1410-0216/004 ГОСТ 17573—72

5.2. Материал — сталь марки 45 по ГОСТ 1050—74.

5.3. Твердость — HRC 30 . . . 35.

5.4. Остальные технические требования — по ГОСТ 17574—72.

6. КОНСТРУКЦИЯ И РАЗМЕРЫ ОСИ (деталь 5)

6.1. Конструкция и размеры оси должны соответствовать указанным на черт. 6 и в табл. 6.

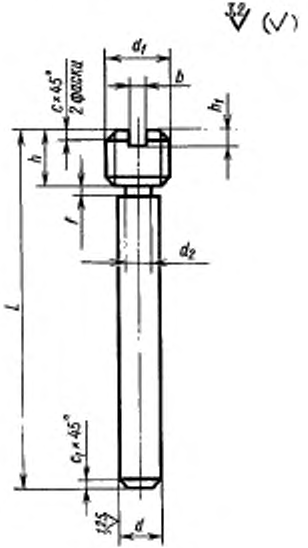

Черт. 6

Таблица 6

Размеры в мм

Обозначение осей	L	d (пред. откл. $h8$)	d_1	d_2	h	h_1	b	c	c_1	f (пред. откл. ±0,6)	Масса, кг, не более
1410-0201/005	32	3	M5	2,5	6	1,8	0,8	1,0	0,6	2	0,002
1410-0202/005	40	5	M8	4,5	8	2,5	1,2	1,6	1,0		0,008
1410-0203/005	45										0,014
1410-0205/005	50	6	M10	5,5	10	3,0	1,5				0,020
1410-0206/005	55										0,026
1410-0207/005	60										0,032
1410-0208/005	65	8	M12	7,5	15	3,5	2,0	2,0	1,6	3	0,038
1410-0210/005	75										0,044
1410-0211/005		10	M14	9,5							0,050
1410-0212/005	85										0,075
1410-0214/005	95	12	M16	11,5					2,0		0,141
1410-0216/005	100										0,232
1410-0217/005		16	M20	15,5	20	6,0	3,0	2,5	2,5	5	0,321
1410-0218/005	120										0,414
1410-0220/005	145	20	M24	19,5	24						0,503
1410-0221/005	165										0,592
1410-0222/005	175										0,685
1410-0223/005	200	25	M30	24,5	30						0,764
1410-0224/005	230										0,881
1410-0225/005	265										1,000

Пример условного обозначения оси размерами $L=75$ мм и $d=10$ мм:

Ось 1410-0211/005 ГОСТ 17573—72

(Измененная редакция, Изм. № 1).

6.2. Материал — сталь марки 45 по ГОСТ 1050—74.

6.3. Твердость — HRC 40 . . . 44.

6.4. Остальные технические требования — по ГОСТ 17574—72.

7. КОНСТРУКЦИЯ И РАЗМЕРЫ ПРУЖИНЫ (деталь *б*)

7.1. Конструкция и размеры пружины должны соответствовать указанным на черт. 7 и в табл. 7.

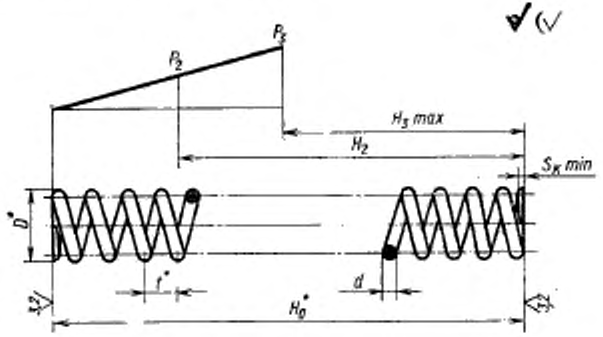

Черт. 7

Таблица 7

Размеры в мм

Обозначения пружин	Номера пружин по ГОСТ 13771—68	D^*	d	t^*	H_0	H_2	H_3 max	P_2	P_3	Длина развернутой пружины L	Число рабочих витков n	Число витков полное n_1	S_K min	Масса, кг, не более
								Н (кгс)						
1410-0201/006	305	7,5	1,2	4,5	37	30	26	50,6(5,46)	78,5(8,0)	165	8	10	0,5	0,002
1410-0202/006	350	9,5	1,6	6,0	38	32		81,9(8,35)	137(14,0)	155	6	8		0,003
1410-0205/006	328	12,0		7,0	58	42	36	66,9(6,82)	104(10,6)	268	8	10		0,004
1410-0208/006	316	15,0		8,0	98	58	50	69,1(7,05)	88,2(9,0)	514	12	14		0,008
1410-0211/006	352	19,0	2,0	10,0	112	70	60	111,4(11,36)	137(14,0)	597	11	13	1,0	0,015
1410-0214/006	381	24,0	2,5	12,0	123	72		162(16,5)	196(20,0)	686	10	12		0,026
1410-0217/006	414	28,0	3,0	14,0	101			183(18,95)	275(28,0)	558	7	9		0,031
1410-0220/006	424	38,0	3,5	18,0	112	70	55	212(21,63)	300(31,5)	659	6	8		0,049
1410-0223/006	439	48,0	4,0	22,0	158	80	65	303(30,9)	386(37,5)	979	7	9		0,096

* Размеры для справок

Пример условного обозначения пружины размером $D=12$ м:

Пружина 1410-0205/006 ГОСТ 17573—72

(Измененная редакция, Изм. № 1).

7.2. Направление навивки правое.

7.3. Материал — проволока стальная углеродистая пружинная кл. II по ГОСТ 9389—75.

7.4. Твердость - HRC 40 . . . 45.

7.5. Остальные технические требования — по ГОСТ 17574—72.

8. КОНСТРУКЦИЯ И РАЗМЕРЫ ГАЙКИ (деталь 7)

8.1. Конструкция и размеры гайки должны соответствовать указанным на черт. 8 и в табл. 8.

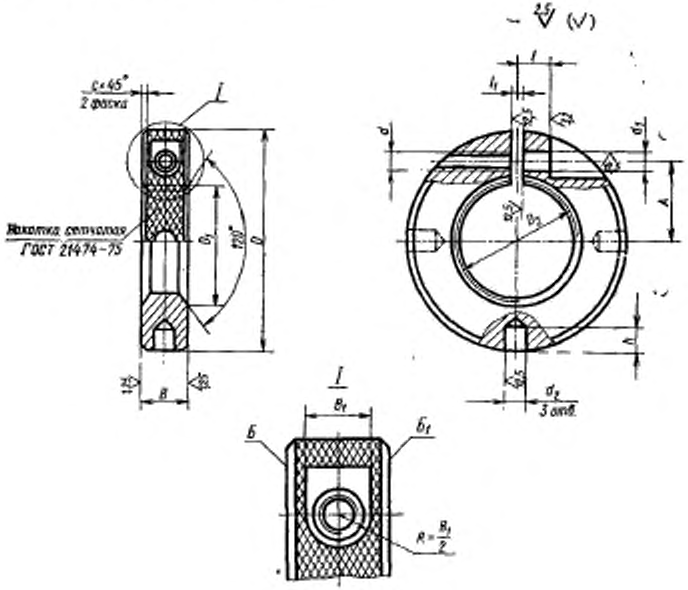

Черт. 8

Таблица 6

Размеры в мм

Обозначение госк	D	B	B_1	D_2	D_3	d	d_1	f (пред. откл. $H12$)	k	l^*	l	l_1	A	c	Масса, кг, не более
1410-0201/007	36	12	8	19	M18×1,5	M4	4,8	6	6	1,0	4	1,5	13	0,8	0,07
1410-0202/007	42	14	10	25	M24×1,5	M5	6				5	2,0	16	1,0	0,13
1410-0203/007	48			28	M27×1,5								18		0,19
1410-0204/007	52			31	M30×1,5								20		0,25
1410-0205/007	55			34	M33×1,5						6		21,5		0,31
1410-0206/007	60	16	12			M6	7	8	10	1,2	7		23	1,6	0,37
1410-0207/007	65			40	M39×1,5								25		0,43
1410-0208/007	70			46	M45×1,5						8		28		0,49
1410-0210/007	80										10		31		0,55
1410-0211/007	85	20	14			M8	9				12	2,5	32		0,61
1410-0212/007				49	M48×1,5										0,67
1410-0213/007	95			57	M56×1,5						15		38		0,72
1410-0214/007				61	M60×1,5										0,89
1410-0215/007	100			65	M64×1,5								40		1,06
1410-0216/007	110	22	17	70	M68×1,5	M10	11	10	15				45		1,23
1410-0218/007	120			78	M76×1,5						18	3,0	50		1,40
1410-0219/007				82	M80×2										1,58
1410-0220/007	140	25	20	92	M90×2	M12	13				20		58		1,76

* l — шаг накатки.

Пример условного обозначения гайки размерами D=85 мм и D_2=М48×1,5:

Гайка 1410-0212/007 ГОСТ 17573—72

8.2. Материал — сталь марки 45 по ГОСТ 1050—74.

8.3. Твердость — HRC 30 . . . 35.

8.4. Неперпендикулярность поверхностей $Б$ и $Б_1$ относительно поверхности D_2 — по IV степени точности ГОСТ 24643—81.

8.5. Покрытие: Ан. Окс. (обозначение покрытия по ГОСТ 9.073—77).

8.6. Остальные технические требования — по ГОСТ 17574—72.

9. КОНСТРУКЦИЯ И РАЗМЕРЫ КОРПУСА (деталь 8)

9.1. Конструкция и размеры корпуса должны соответствовать указанным на черт. 9 и в табл. 9.

(Измененная редакция, Изм. № 1).

9.2. Материал — сталь марки 45 по ГОСТ 1050—74.

9.3. Твердость — HRC 30 . . . 35.

9.4. Несоосность поверхностей D, d, d_1 и D_2 — по III степени точности ГОСТ 24643—81.

9.5. Неперпендикулярность поверхностей E и K относительно поверхностей соответственно d и D_2 — по IV степени точности ГОСТ 24643—81.

9.6. Покрытие: Ан. Окс. (обозначение покрытия по ГОСТ 9.073—77).

9.7. Остальные технические требования — по ГОСТ 17574—72.

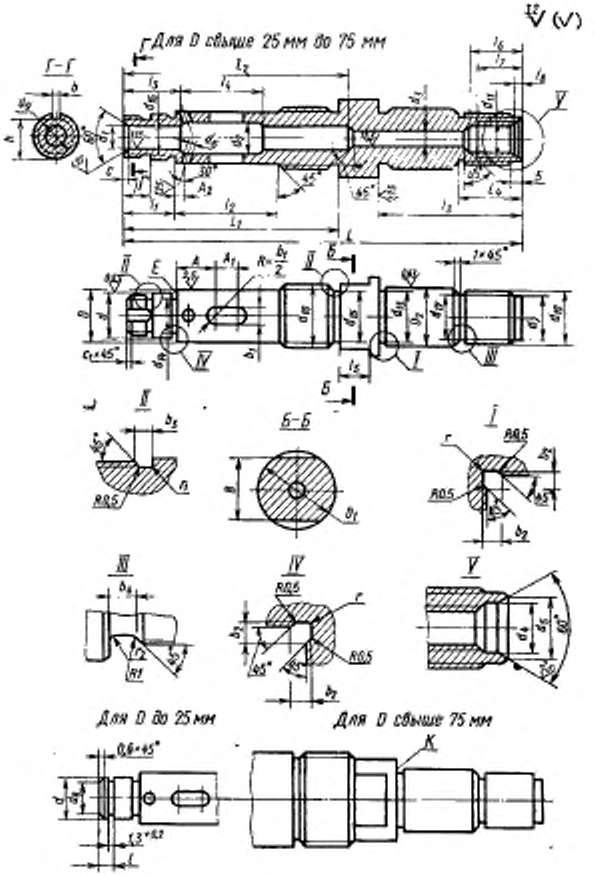

Черт. 9

Размеры в мм

Таблица 9

Обозначения корпусов	D (пред. откл. h6)	D_1	D_2 (пред. откл. h6)	d (пред. откл. m6)	d_1 (пред. откл. H7)	d_2	d_3	d_4	d_5	d_6	d_7	d_8	d_9	d_{10}
1410-0201/008	16	30	22	13	8	10	5	10,5	12,5	3	15,5	12,4	—	M18×1,5
1410-0202/008	22			16	10	13	6	17,0	20,0	4	22,0	15,2		M24×1,5
1410-0203/008	25	40	30	18								17,2		M27×1,5
1410-0204/008														M30×1,5
1410-0205/008	28			22	13	17	8			5			M20×1,5	M33×1,5
1410-0206/008	30													
1410-0207/008	35	55	40	25	16	20	10	21,0	26,0	6	29,0	—	M24×1,5	M39×1,5
1410-0208/008	40			28									M27×1,5	M45×1,5
1410-0209/008														
1410-0210/008				30										
1410-0211/008				35	20	25	13			8			M30×1,5	
1410-0212/008	45	60											M33×1,5	M48×1,5
1410-0213/008	50			40									M36×1,5	M56×1,5
1410-0214/008	55	85	70	45	25	30	17	31,0	38,0		54,0		M39×1,5	M60×1,5
1410-0215/008	60													M64×1,5
1410-0216/008	65			50									M45×1,5	M68×1,5
1410-0217/008														
1410-0218/008	70			55	30	38							M52×1,5	M76×1,5
1410-0219/008	75			65									M60×2	M80×2
1410-0220/008	85			75	40	48	22			10			M72×2	M90×2
1410-0221/008														
1410-0223/008	95			85	50	58							M80×2	

Размеры в мм

Продолжение табл. 9

Обозначения корпусов	d_{11}	d_{13}	d_{18}	d_{14}	d_{15}	d_{16}	d_{17}
1410-0201/008	М10×1	Трап. 20×(2×4)	21,5	12,5	15,8	—	14,8
1410-0202/008				15,5	21,8		
1410-0203/008	М16×1,5	Трап. 28×(2×5)	29,5	17,5	24,8		21,0
1410-0204/008					27,8		
1410-0205/008				21,5	30,8	17,8	
1410-0206/008							
1410-0207/008	М20×1,5	Трап. 36×(2×6)	39,5	24,5	36,8	21,8	28,0
1410-0208/008				27,5	42,8	21,8	
1410-0209/008							
1410-0210/008				29,5			
1410-0211/008				34,5		27,8	
1410-0212/008					45,8	30,8	
1410-0213/008				39,5	53,8	33,8	
1410-0214/008	М30×1,5	Трап. 65×(2×10)	69,0	44,0	57,8	36,8	52,5
1410-0215/008					61,8		
1410-0216/008				49,0	65,8	42,8	
1410-0217/008							
1410-0218/008				54,0	73,8	49,8	
1410-0219/008				64,0	77,0	57,0	
1410-0220/008				74,0	87,0	69,0	
1410-0221/008							
1410-0223/008				84,0		77,0	

Размеры в мм

Продолжение табл. 9

Обозначения корпусов	B (пред. откл. h12)	b	b_1 (пред. откл. H12)	b_3	b_2	b_4	A	A_1	A_2
1410-0201/008	27	—	3	3	4	6	15	8	3
1410-0202/008			5				18	10	4
1410-0203/008	36					8			
1410-0204/008							20	12	5
1410-0205/008		5	6						
1410-0206/008									
1410-0207/008	50					10	22	14	6
1410-0208/008			8						
1410-0209/008							25	16	
1410-0210/008									
1410-0211/008	55	6	10				28	20	
1410-0212/008									
1410-0213/008								22	8
1410-0214/008	75		12	5		16	30		
1410-0215/008								24	
1410-0216/008							35		
1410-0217/008			16						
1410-0218/008		8					38	26	10
1410-0219/008					5				
1410-0220/008		10	20				42		
1410-0221/008							45	30	
1410-0223/008			25				50		

Размеры в мм

Продолжение табл. 9

Обозначения корпусов	L	L_1	L_2	L_3	L_4	l	l_1	l_2	l_3	l_4	l_5	l_6	l_7	l_8	h	r	r_1	r_2	c	c_1	Масса, кг, не более
1410-0201/008	155	78	85	60	35	5	18	35	25	25	13	32	28	4,5	—	1,0	1,0	1,5	1,2	—	0,40
1410-0202/008			90							30											0,54
1410-0203/008	180	85	95	75	40		20	45			15	35	30	8,0	16,0			2,0	1,6		0,68
1410-0204/008															18,0						0,82
1410-0205/008	210	110	120			8	25	55	30	38					21,5				2,5		0,96
1410-0206/008																					1,10
1410-0207/008	240	125	135	90	50	12	30	60	36	45	18	45	38	10,0	24,5			3,0		1,6	1,24
1410-0208/008			140																		1,38
1410-0209/008	255	140	155				35	65	40	50											1,52
1410-0210/008																					1,66
1410-0211/008	270	155	175				38	70	45	55					27,5			4,0			1,82
1410-0212/008															30,5						2,03
1410-0213/008	275	160	180				40	75	50	60					33,5			3,0			2,70
1410-0214/008	310														36,5						3,36
1410-0215/008	325	175	185				42	85		65											4,00
1410-0216/008	330	180	200												42,0				5,0		4,70
1410-0217/008																					5,30
1410-0218/008	345	195	215	120	70	16	50	95	60	75	22	60	50	14,0	49,0	1,6	1,6				6,00
1410-0219/008															56,5						6,60
1410-0220/008	360	205	225			18	52	100	65	85					67,5				6,0	2,0	7,30
1410-0221/008		210					56	105		95					74,5						7,90
1410-0223/008	385	230	245					120													8,60

Пример условного обозначения корпуса размерами $D=65$ мм, $d=50$ мм, $d_1=30$ мм и $A=35$ мм:

Корпус 1410-0217/008 ГОСТ 17573—72

10. КОНСТРУКЦИЯ И РАЗМЕРЫ ШТУЦЕРА (деталь 9)

10.1. Конструкция и размеры штуцера должны соответствовать указанным на черт. 10 и в табл. 10.

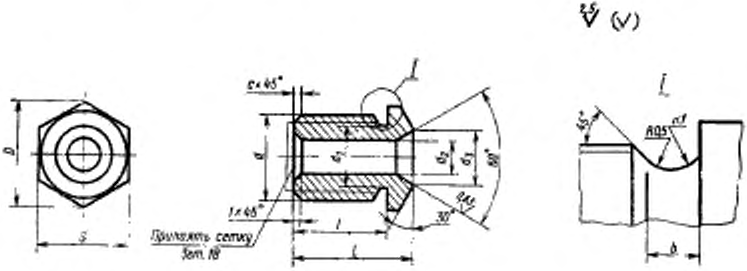

Черт. 10

Таблица 10

Размеры в мм

Обозначения штуцеров	D	L	l	b	d	d_1	d_2	d_3	c	S (пред. откл. h12)	Масса, кг, не более
1410-0201/009	16,2	26	22	3	M10×1	8,5	5	7	1,0	14	0,012
1410-0203/009	25,4	30	25	4	M16×1,5	13,8	8	10	1,5	22	0,060
1410-0207/009	27,7	38	32		M20×1,5	17,8	12	15		24	0,100
1410-0214/009	41,6	50	42		M30×1,5	27,8	20	25		36	0,150

Примечание. Диаметр сетки (дет. *18*) определяется по размеру *d*.

Пример условного обозначения штуцера размером *d*—M16×1,5:

Штуцер 1410-0203/009 ГОСТ 17573—72

(Измененная редакция, Изм. № 1).

10.2. Материал — сталь марки 45 по ГОСТ 1050—74.

10.3. Твердость — HRC 30 . . . 34.

10.4. Покрытие: Ан. Окс. (обозначение покрытия по ГОСТ 9.073—77.

10.5. Остальные технические требования — по ГОСТ 17574—72.

11. КОНСТРУКЦИЯ И РАЗМЕРЫ КОЛОДКИ (деталь 10)

11.1. Конструкция и размеры колодки должны соответствовать указанным на черт. 11 и в табл. 11.

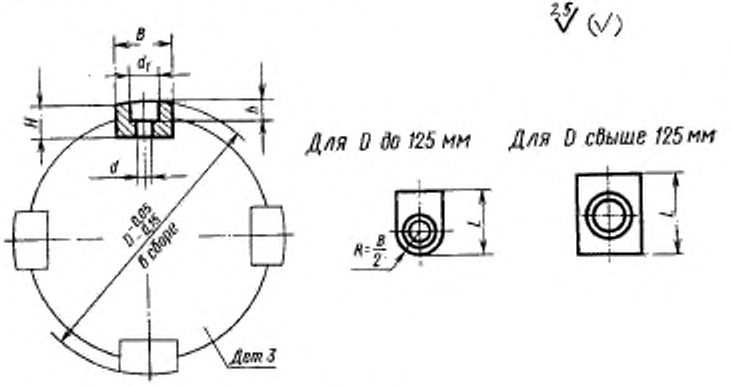

Черт. 11

Таблица 11

Размеры в мм

Обозначение колодок	B	L	H	h	D	d	d_1	Масса, кг, не более
1410-0201/010	10	13	5,0	3	40	4,8	8	0,004
1410-0202/010			4,0		45			0,007
1410-0203/010			5,0		50			0,010
1410-0204/010	12	15	7,5	4,5	55	6	10	0,013
1410-0205/010		18	8,0		60			0,016
1410-0206/010			5,5		65			0,020
1410-0207/010	16	22	6,5	5	70	7	12	0,023
1410-0208/010					75			0,026
1410-0209/010			9,0		80			0,030
1410-0210/010			7,5		85			0,033
1410-0211/010	20	28	11,0	7	90	9	14	0,036
1410-0212/010			10,0		95			0,040

Продолжение табл. 11

Размеры в мм

Обозначения колодок	*B*	*L*	*H*	*h*	*D*	*d*	d_1	Масса, кг, не более
1410-0213/010	20	28	10,0	7	100	9	14	0,044
1410-0214/010	24	30	11,0	8	105	11	17	0,080
1410-0215/010					110			0,110
1410-0216/010			13,5		120			0,150
1410-0217/010	28	32	16,0		125			0,180
1410-0218/010		35	21,0	10	150			0,220
1410-0219/010	32		23,0		160	13	20	0,250
1410-0220/010		45			180			0,290
1410-0221/010		50	27,0	15	200			0,320
1410-0222/010			32,0	20	220			0,360
1410-0223/010					250			0,400
1410-0224/010		42			280			0,350
1410-0225/010			27,0	15	300			0,290

Пример условного обозначения колодки размером D=65 мм:

Колодка 1410-0206/010 ГОСТ 17573—72

11.2. Материал — дуб.

11.3. Остальные технические требования — по ГОСТ 17574—72.

12. КОНСТРУКЦИЯ И РАЗМЕРЫ СЕПАРАТОРА (деталь 11)

12.1. Конструкция и размеры сепаратора должны соответствовать указанным на черт. 12 и в табл. 12.

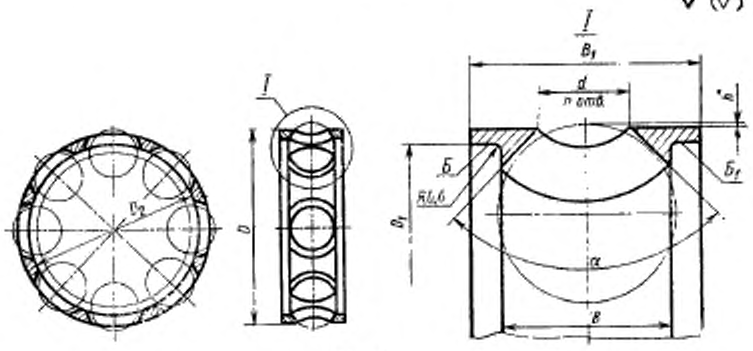

Черт. 12

* Размеры для справок.

Таблица 12

Размеры в мм

Обозначение сепараторов	D Пред. откл. h11	B Пред. откл. h11	B_1	D_2 (пред. откл. H7)	D_3	d	n	α	R	Масса, кг, не более
1410-0201/011	39,0	9,6	15	35	32	7,0	6	60°	0,8	0,04
1410-0202/011	44,6	10,2	16	42	38	7,5				0,07
1410-0203/011	49,6			47	44					0,10
1410-0204/011	52,0	12,7	20			10,0			1,9	0,13
1410-0205/011	58,0	13,2		52	48					0,16
1410-0206/011	64,4	15,0	22	60	56		8		1,0	0,19
1410-0207/011	69,4			65	60					0,22
1410-0208/011	74,4			70	66					0,25
1410-0209/011	78,0	18,2	26			12,7			1,4	0,28
1410-0210/011	84,0			78	72				1,0	0,31
1410-0211/011	88,0	21,2	30			15,0			1,4	0,34
1410-0212/011	92,0			85	78				1,9	0,37

Продолжение табл. 12

Размеры в мм

Обозначения сепараторов	D	B	B_1	D_1 (пред. откл. H7)	D_2	d	n	α	h	Масса, кг, не более
	Пред. откл. h11									
1410-0213/011	98,0	21,2	30	90	84	15,0	8	60°	1,4	0,41
1410-0214/011	103,0			95	88					0,61
1410-0215/011	108,0			100	92		10		1,5	0,80
1410-0216/011	118,0			110	100					1,00
1410-0217/011	120,0	24,5	35			16,5			3,0	1,20
1410-0218/011	135,0	30,5	42	125	115	19,0				1,40
1410-0219/011	155,0			145	135					1,60
1410-0220/011	178,0			170	155	22,8			3,4	1,70
1410-0221/011	198,0			190	175			90°		1,90
1410-0222/011	210,0	36,5	50	200	185	26,5	12		5,4	2,90
1410-0223/011	240,0	43,0	58	225	210	29,0				3,90
1410-0224/011	270,0			250	235					4,90
1410-0225/011	290,0			270	255					5,80

Пример условного обозначения сепаратора размером $D=58{,}0$ мм:

Сепаратор 1410-0205/011 ГОСТ 17573—72

12.2. Материал — Бр05Ц5С5 по ГОСТ 613—79.

12.1-12.2. **(Измененная редакция, Изм. № 1).**

12.3. Несоосность поверхностей $Б$ и $Б_1$ — по IV степени точности ГОСТ 24643—81.

12.4. Покрытие: Ан. Окс. (обозначение покрытия по ГОСТ 9.073—77).

12.5. Остальные технические требования — по ГОСТ 17574—72.

gost.e-ecolog.ru