ГОСУДАРСТВЕННЫЕ СТАНДАРТЫ
СОЮЗА ССР

МЕТЧИКИ ДЛЯ ОБРАБОТКИ ЛЕГКИХ СПЛАВОВ

КОНСТРУКЦИЯ И РАЗМЕРЫ

ГОСТ 17928—72, ГОСТ 17930—72, ГОСТ 17932—72

Издание официальное

БЗ 9—91

ГОССТАНДАРТ РОССИИ
Москва

gost.e-ecolog.ru

ГОСУДАРСТВЕННЫЕ СТАНДАРТЫ
СОЮЗА ССР

МЕТЧИКИ ДЛЯ ОБРАБОТКИ ЛЕГКИХ СПЛАВОВ

КОНСТРУКЦИЯ И РАЗМЕРЫ

ГОСТ 17928—72, ГОСТ 17930—72, ГОСТ 17932—72

Издание официальное

МОСКВА — 1992

© Издательство стандартов, 1992

Группа Г23

к ГОСТ 17928—72 Метчики машинные с шахматным расположением зубьев для обработки легких сплавов. Конструкция и размеры (см. переиздание ноябрь 1981 г., май 1987 г., июль 1992 г.)

В каком месте	Напечатано	Должно быть
Пункт 3. Чертеж 2. Подрисуночный текст для метчиков с четырехперыми зубьями	через зуб вдоль по нитке	через два зуба вдоль по нитке

(ИУС № 5 2000 г.)

УДК 621.993.1:006.354

Группа Г23

2020-2000

ГОСУДАРСТВЕННЫЙ СТАНДАРТ СОЮЗА ССР

МЕТЧИКИ МАШИННЫЕ С ШАХМАТНЫМ РАСПОЛОЖЕНИЕМ ЗУБЬЕВ ДЛЯ ОБРАБОТКИ ЛЕГКИХ СПЛАВОВ

Конструкция и размеры

ГОСТ 17928—72

Machine taps with staggered tooths for machining of light alloys. Design and dimensions

ОКП 39 1363

Дата введения 01.01.74

1. Настоящий стандарт распространяется на машинные метчики, предназначенные для нарезания метрической резьбы в изделиях из мягких, вязких сталей и легких сплавов.

(Измененная редакция, Изм. № 2, 3).

2. Метчики должны изготовляться для сквозных и глухих отверстий.

3. Конструкция и размеры метчиков должны соответствовать указанным на черт. 1, 2 и в табл. 1, 2.

Издание официальное

Переиздание с изменениями

Настоящий стандарт не может быть полностью или частично воспроизведен, тиражирован и распространен без разрешения Госстандарта России

Исполнение 1
Для диаметров d св. 6 мм

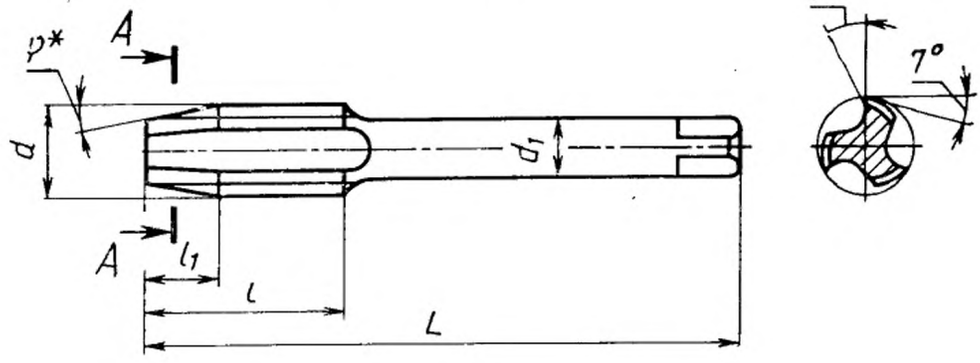

Для диаметров d до 6 мм

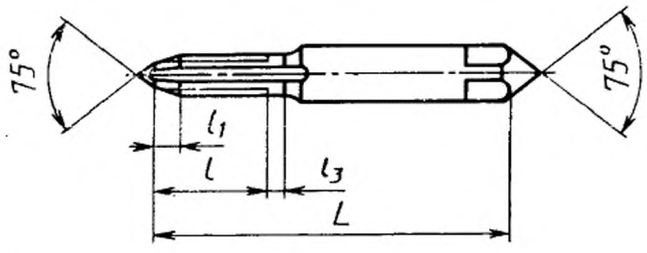

Исполнение 2

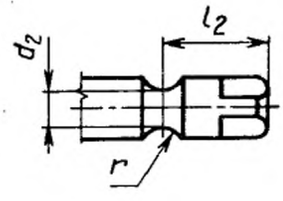

* Размер для справок.

Черт. 1

Схема вырезания зубьев метчиков

Трехперые

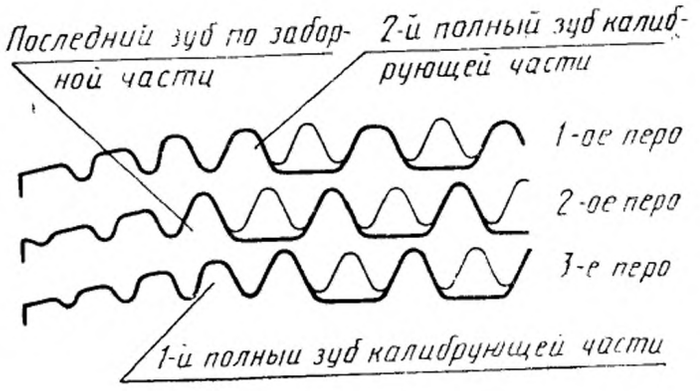

Зубья вырезать только на калибрующей части, начиная с третьего полного зуба через зуб вдоль по нитке.

Четырехперые

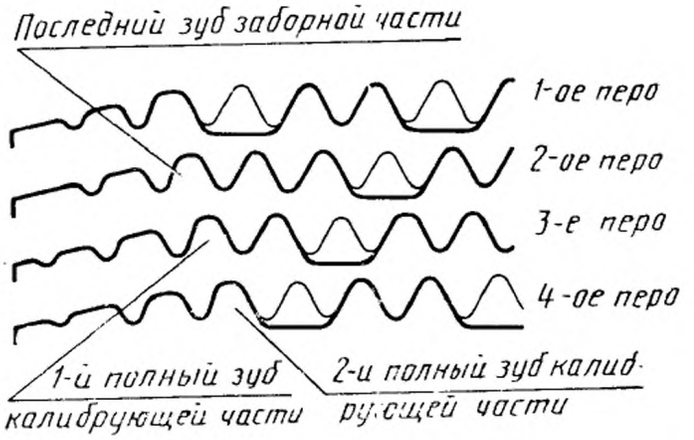

Зубья вырезать только на калибрующей части, начиная с третьего полного зуба через зуб вдоль по нитке.

Черт. 2

Метчики для сквозных отверстий

Таблица 1

Размеры в мм

Метчик исполнения 1				Номинальный диаметр резьбы d для ряда			Шаг резьбы P		L	l	l_1	φ	d_1	Исполнение 2			l_3
правый		левый															
Обозначение	Применяемость	Обозначение	Применяемость	1	2	3	крупный	мелкий						l_2	d_2	r	
2629-2001		2629-2002		2,0	—	—	0,40	—	41	8	1,2	14°	3,15	—	—	—	5
2629-2002		2629-2004		—	2,2	—	0,45	—	44,5	9,5	1,4						6
2629-2005		2629-2006		2,5	—	—	0,45	—									
2629-2007		2629-2008		3,0	—	—	0,50	—	48	11	1,5		4,00				7
2629-2009		2629-2010		—	(3,5)	—	0,60	—	50		1,8						
2629-2011		2629-2012		4,0	—	—	0,70	—	53	13	4,2	6°	5,00	13	4,5	4,5	8
2629-2013		2629-2014					—	0,50			3,0						
2629-2015		2629-2016		—	4,5	—	(0,75)	—			4,5						
2629-2017		2629-2018					—	0,50			3,0						
2629-2019		2629-2020		5,0	—	—	0,80	—	58	16	4,8	6°30′	6,30	15	5,5		9
2629-2021		2629-2022					—	0,50			3,0						
2629-2023		2629-2024		—	—	(5,5)	—	0,50	50								
2629-2025		2629-2026		6,0	—	—	1,00	—	66	19	6,0	6°					11
2629-2027		2629-2028					—	0,75			4,5						
2629-2029		2629-2030					—	0,50			3,0	6°30′					

Продолжение табл. 1

Размеры в мм

Метчик исполнения 1				Номинальный диаметр резьбы d для ряда			Шаг резьбы P		L	l	l_1	φ	d_1	Исполнение 2			l_3
правый		левый															
Обозначение	Применяемость	Обозначение	Применяемость	1	2	3	крупный	мелкий						l_2	d_2	r	
2629-2031		2629-2032		—	—	7,0	1,00	—	66	19	6,0	6°	5,60	15	5,0	4,5	—
2629-2033		2629-2034					—	0,75			4,5						
2629-2035		2629-2036					—	0,50			3,0	6°30′					
2629-2037		2629-2038		8,0	—	—	1,25	—	72	22	7,5	6°	6,30		5,5		
2629-2039		2629-2040					—	1,00	69	19	6,0						
2629-2041		2629-2042					—	0,75			4,5						
2629-2043		2629-2044					—	0,50			3,0	6°30′					
2629-2045		2629-2046		—	—	9,0	1,25	—	72	22	7,5	6°	7,10		6,0		
2629-2047		2629-2048					—	1,00	66	19	6,0						
2629-2049		2629-2050					—	0,75			4,5						
2629-2051		2629-2052					—	0,50			3,0	6°30′					
2629-2053		2629-2054		10,0	—	—	1,50	—	80	24	9,0	6°	8,00	16	7,0		
2629-2055		2629-2056					—	1,25	76	20	7,5						
2629-2057		2629-2058					—	1,00			6,0						
2629-2059		2629-2060					—	0,75	69	19	4,5						
2629-2061		2629-2062					—	0,50			3,0	6°30′					

Продолжение табл. 1

Размеры в мм

Метчик исполнения 1				Номинальный диаметр резьбы d для ряда			Шаг резьбы P		L	l	l_1	φ	d_1	Исполнение 2			l_3
правый		левый															
Обозначение	Применяемость	Обозначение	Применяемость	1	2	3	крупный	мелкий						l_2	d_2	r	
2629-2063		2629-2064		—	—	11,0	(1,50)	—	80	24	9,0	6°	8,00	16	7,0	4,5	—
2629-2065		2629-2066					—	1,00			6,0						
2629-2067		2629-2068					—	0,75		19	4,5						
2629-2069		2629-2070					—	0,50			3,0	6°30′					
2629-2071		2629-2072		12,0	—	—	1,75	—	89	29	10,5	6°	9,00	17	8,0		
2629-2073		2629-2074					—	1,50			9,0						
2629-2075		2629-2076					—	1,25	84	24	7,5						
2629-2077		2629-2078					—	1,00			6,0						
2629-2079		2629-2080					—	0,75	80	19	4,5						
2629-2081		2629-2082					—	0,50			3,0	6°30′					
2629-2083		2629-2084		14	—	—	2,0	—	95	30	12,0	6°	11,2	19	10		
2629-2085		2629-2086					—	1,50			9,0						
2629-2087		2629-2088					—	1,25	90	25	7,5						
2629-2089		2629-2090					—	1,00	84	24	6,0						
2629-2091		2629-2092					—	0,75		19	4,5						
2629-2093		2629-2094					—	0,50	80		3,0	6°30′					

Продолжение табл. 1

Размеры в мм

Метчик исполнения 1				Номинальный диаметр резьбы d для ряда			Шаг резьбы P		L	l	l_1	φ	d_1	Исполнение 2			l_3
правый		левый															
Обозначение	Применяемость	Обозначение	Применяемость	1	2	3	крупный	мелкий						l_2	d_2	r	
2629-2095	—	2629-2096	—	—	—	15	—	1,50	95	30	9,0	6°	11,2	19	10	4,5	—
2629-2097	—	2629-2098	—	—	—	—	—	(1,00)	84	24	6,0	—	—	—	—	—	—
2629-2099	—	2629-2100	—	16	—	—	2,0	—	102	32	12,0	—	12,5	20	11	6	—
2629-2101	—	2629-2102	—	—	—	—	—	1,50	—	—	9,0	—	—	—	—	—	—
2629-2103	—	2629-2104	—	—	—	—	—	1,00	90	29	6,0	—	—	—	—	—	—
2629-2105	—	2629-2106	—	—	—	—	—	0,75	—	20	4,5	—	—	—	—	—	—
2629-2107	—	2629-2108	—	—	—	—	—	0,50	80	19	3,0	6°30′	—	—	—	—	—
2629-2109	—	2629-2110	—	—	—	17	—	1,50	102	32	9,0	6°	—	—	—	—	—
2629-2111	—	2629-2112	—	—	—	—	—	1,00	90	29	6,0	—	—	—	—	—	—
2629-2113	—	2629-2114	—	—	18	—	2,5	—	112	37	15,0	—	14,0	22	12	—	—
2629-2115	—	2629-2116	—	—	—	—	—	2,00	—	—	12,0	—	—	—	—	—	—
2629-2117	—	2629-2118	—	—	—	—	—	1,50	104	29	9,0	—	—	—	—	—	—
2629-2119	—	2629-2120	—	—	—	—	—	1,00	95	—	6,0	—	—	—	—	—	—
2629-2121	—	2629-2122	—	—	—	—	—	0,75	—	20	4,5	—	—	—	—	—	—
2629-2123	—	2629-2124	—	—	—	—	—	0,50	80	19	3,0	6°30′	—	—	—	—	—
2629-2125	—	2629-2126	—	20	—	—	2,5	—	112	37	15,0	6°	16,0	24	14	—	—
2629-2127	—	2629-2128	—	—	—	—	—	2,00	—	—	12,0	—	—	—	—	—	—

Продолжение табл. 1

Размеры в мм

Метчик исполнения 1				Номинальный диаметр резьбы d для ряда			Шаг резьбы P		L	l	l_1	φ	d_1	Исполнение 2			l_3
правый		левый															
Обозначение	Применяемость	Обозначение	Применяемость	1	2	3	крупный	мелкий						l_2	d_2	r	
2629-2129		2629-2130		20	—	—	—	1,50	104	29	9,0	6°	16,0	24	14	6	—
2629-2131		2629-2132					—	1,00	102		6,0						
2629-2133		2629-2134					—	0,75		20	4,5						
2629-2135		2629-2136					—	0,50	90		3,0	6°30′					
2629-2137		2629-2138		—	22	—	2,5	—	118	38	15,0	6°	18,0	26	16		
2629-2139		2629-2140					—	2,00			12,0						
2629-2141		2629-2142					—	1,50	113	33	9,0						
2629-2143		2629-2144					—	1,00	102	29	6,0						
2629-2145		2629-2146					—	0,75		20	4,5						
2629-2147		2629-2148					—	0,50	90		3,0	6°30′					
2629-2149		2629-2150		24	—	—	3,0	—	130	45	18,0	6°	20,0	28	18		
2629-2151		2629-2152					—	2,00	120	35	12,0						
2629-2153		2629-2154					—	1,50			9,0						
2629-2155		2629-2156					—	1,00	113	33	6,0						
2629-2157		2629-2158					—	0,75		25	4,5						
2629-2159		2629-2160		—	—	25	—	2,00	120	35	12,0						
2629-2161		2629-2162					—	1,50			9,0						

Продолжение табл. 1

Размеры в мм

Метчик исполнения 1				Номинальный диаметр резьбы d для ряда			Шаг резьбы P		L	l	l_1	φ	d_1	Исполнение 2			l_3
правый		левый															
Обозначение	Применяемость	Обозначение	Применяемость	1	2	3	крупный	мелкий						l_2	d_2	r	
2629-2163		2629-2164		—	—	25	—	(1,00)	113	33	6,0		20,0	28	18		
2629-2165		2629-2166		—	—	(26)	—	1,50	120	35	9,0						
2629-2167		2629-2168					3,0	—	135	45	18,0						
2629-2169		2629-2170					—	2,00	127	37	12,0						
2629-2171		2629-2172		—	27	—	—	1,50			9,0	6°					
2629-2173		2629-2174					—	1,00	120	33	6,0						
2629-2175		2629-2176					—	0,75		25	4,5						
2629-2177		2629-2178					—	2,00	127	37	12,0						
2629-2179		2629-2180		—	—	(28)	—	1,50			9,0		22,4	32	20	6	—
2629-2181		2629-2182					—	1,00	120	33	6,0	5°30′					
2629-2183		2629-2184					3,5	—	138	48	21,0						
2629-2185		2629-2186					—	(3,00)			18,0						
2629-2187		2629-2188					—	2,00	127	37	12,0						
2629-2189		2629-2190		30	—	—	—	1,50			9,0	6°					
2629-2191		2629-2192					—	1,00	120	39	6,0						
2629-2193		2629-2194					—	0,75		25	4,5						
2629-2195		2629-2196		—	—	(32)	—	2,00	127	37	12,0		25,0	34	22		
2629-2197		2629-2198					—	1,50			9,0						

Продолжение табл. 1

Размеры в мм

Метчик исполнения 1				Номинальный диаметр резьбы d для ряда			Шаг резьбы P		L	l	l_1	φ	d_1	Исполнение 2			l_3
правый		левый															
Обозначение	Применяемость	Обозначение	Применяемость	1	2	3	крупный	мелкий						l_2	d_2	r	
2629-2199		2629-2200					3,5	—	151	51	21,0	5°30′					
2629-2201		2629-2202					—	(3,00)			18,0						
2629-2203		2629-2204					—	2,00	137	37	12,0						
2629-2205		2629-2206		—	33	—	—	1,50			9,0	6°	25,0	34	22		
2629-2207		2629-2208					—	1,00	130	32	6,0						
2629-2209		2629-2210					—	0,75		25	4,5						
2629-2211		2629-2212		—	—	35	—	1,50	144	39	9,0					6	—
2629-2213		2629-2214					4,0	—	162	57	24,0	5°30′					
2629-2215		2629-2216					—	3,00			18,0						
2629-2217		2629-2218		36	—	—	—	2,00	144	39	12,0	6°	28,0	36	24		
2629-2219		2629-2220					—	1,50			9,0						
2629-2221		2629-2222					—	1,00	130	32	6,0						

Примечания:

1. Размеры, указанные в скобках, применять не рекомендуется.
2. Для метчиков исполнения 2 левая часть обозначения — 2629, в правую часть добавляется величина 1000.

Пример условного обозначения метчика номинальным диаметром $d=16$ мм, шагом $S=2{,}0$ мм, класса точности 2, исполнения *1*, правого:

Метчик 2629-2099 2 ГОСТ 17928—72

То же, исполнения 2:

Метчик 2629-3099 2 ГОСТ 17928—72

(Измененная редакция, Изм. № 3).

Метчики для глухих отверстий

Размеры в мм

Таблица 2

Метчик исполнения 1				Номинальный диаметр резьбы d для ряда			Шаг резьбы P		L	l	l_1 метчика		φ	d_1	Исполнение 2			l_3
правый		левый																
Обозначение	Применяемость	Обозначение	Применяемость	1	2	3	крупный	мелкий			чистового	чернового			l_2	d_2	r	
2629-2223		2629-2224		2,0	—	—	0,40	—	41	8	0,8	—	22°	3,15	—	—	—	5
2629-2225		2629-2226									—	1,2	14°					
2629-2227		2629-2228		—	2,2	—	0,45	—	44,5	9,5	0,9	—	22°					6
2629-2229		2629-2230									—	1,4	14°					
2629-2231		2629-2232		2,5	—	—	0,45				0,9	—	22°					
2629-2233		2629-2234									—	1,4	14°					
2629-2235		2629-2236		3,0	—	—	0,50	—	48	11	1,0	—	22°	4,00	—	—	—	7
2629-2237		2629-2238									—	1,5	14°					
2629-2239		2629-2240		—	(3,5)	—	0,60	—	50	13	1,2	—	22°					
2629-2241		2629-2242									—	1,8	14°					
2629-2243		2629-2244		4,0	—	—	0,70	—	53		2,1	—	12°	5,00	13	4,5	4,5	8
2629-2245		2629-2246									1,4	—	18°					
2629-2247		2629-2248									—	4,2	6°					
2629-2249		2629-2250									1,5	—	13°					
2629-2251		2629-2252					—	0,50			1,0	—	19°					
2629-2253		2629-2254									—	3,0	6°30′					

Продолжение табл. 2

Размеры в мм

Метчик исполнения 1				Номинальный диаметр резьбы d для ряда			Шаг резьбы P		L	l	l_1 метчика		φ	d_1	Исполнение 2			l_3
правый		левый																
Обозначение	Применяемость	Обозначение	Применяемость	1	2	3	крупный	мелкий			чистового	чернового			l_2	d_2	r	
2629-2255		2629-2256									2,2	—	13°					
2629-2257		2629-2258					(0,75)	—			1,5	—	18°					
2629-2259		2629-2260		—	4,5	—			53	13	—	4,5	6°	5,00	13	4,5		8
2629-2261		2629-2262									1,5	—	13°					
2629-2263		2629-2264					—	0,50			1,0	—	19°					
2629-2265		2629-2266									—	3,0	6°30′					
2629-2267		2629-2268									2,4	—	14°					
2629-2269		2629-2270					0,80	—			1,6	—	18°					
2629-2271		2629-2272									—	4,8	6°30′				4,5	
2629-2273		2629-2274		5,0	—	—					1,5	—	13°					
2629-2275		2629-2276					—	0,50	58	16	1,0	—	19°					9
2629-2277		2629-2278									—	3,0	6°30′	6,30	15	5,5		
2629-2279		2629-2280									1,5	—	13°					
2629-2281		2629-2282		—	—	(5,5)	—	0,50			1,0	—	19°					
2629-2283		2629-2284									—	3,0	6°30′					
2629-2285		2629-2286		6,0	—	—	1,00	—	66	18	3,0	—	12°					11

Продолжение табл. 2

Размеры в мм

Метчик исполнения 1				Номинальный диаметр резьбы d для ряда			Шаг резьбы P		L	l	l_1 метчика		φ	d_1	Исполнение 2			l_2
правый		левый																
Обозначение	Применяемость	Обозначение	Применяемость	1	2	3	крупный	мелкий			чистового	чернового			l_2	d_2	r	
2629-2287		2629-2288					1,00	—			2,0	—	18°					
2629-2289		2629-2290									—	6,0	6°					
2629-2291		2629-2292					—	0,75			2,0	—	12°30′					
2629-2293		2629-2294		6,0	—	—					1,5	—	18°	6,30	15	5,5	4,5	11
2629-2295		2629-2296									—	4,5	6°					
2629-2297		2629-2298					—	0,50			1,5	—	13°					
2629-2299		2629-2300									1,0	—	19°					
2629-2301		2629-2302		—	—	—	—	—	66	19	—	3,0	6°30′	—	—	—	—	—
2629-2303		2629-2304									3,0	—	12°					
2629-2305		2629-2306					1,00	—			2,0	—	18°					
2629-2307		2629-2308									—	6,0	6°					
2629-2309		2629-2310									2,2	—	12°30′					
2629-2311		2629-2312		—	7	—	—	0,75			1,5	—	18°	5,6	13	5,0	4,5	—
2629-2313		2629-2314									—	4,5	6°					
2629-2315		2629-2316									1,5	—	13°					
2629-2317		2629-2318					—	0,50			1,0	—	19°					

Продолжение табл. 2

Размеры в мм

Метчик исполнения 1				Номинальный диаметр резьбы d для ряда			Шаг резьбы P		L	l	l_1 метчика		φ	d_1	Исполнение 2			l_2
правый		левый																
Обозначение	Прямолинейность	Обозначение	Прямолинейность	1	2	3	крупный	мелкий			чистового	чернового			l_2	d_2	r	
2629-2319		2629-2320		—	7		—	0,50	66	19	—	3,0	6°30′	5,5	13	5,0	1,5	
2629-2321		2629-2322									3,8	—	12°					
2629-2323		2629-2324					1,25	—	72	22	2,5	—	18°					
2629-2325		2629-2326									—	7,5	6°					
2629-2327		2629-2328									3,0	—	12°					
2629-2329		2629-2330					—	1,00	69		2,0	—	18°					
2629-2331		2629 2332									—	6,0	6°					
2629-2333		2629-2334		8	—	—					2,2	—	12°30′	6,3				—
2629-2335		2629-2336					—	0,75		19	1,5	—	18°		15	5,5	4,5	
2629-2337		2629-2338							66		—	4,5	6°					
2629-2339		2629-2340									1,5	—	13°					
2629-2341		2629-2342					—	0,50			1,0	—	19°					
2629-2343		2629-2344									—	3,0	6°30′					
2629-2345		2629-2346									3,8	—	12°					
2629-2347		2629-2348		—	—	9	(1,25)	—	72	22	2,5	—	18°	7,1		6,0	4,5	
2629-2349		2629-2350									—	7,5	6°					

Продолжение табл. 2

Размеры в мм

Метчик исполнения 1				Номинальный диаметр резьбы d для ряда			Шаг резьбы P		L	l	l_1 метчика		φ	d_1	Исполнение 2			l_3
правый		левый																
Обозначение	Применяемость	Обозначение	Применяемость	1	2	3	крупный	мелкий			чистового	чернового			l_2	d_2	r	
2629-2351		2629-2352									3,0	—	12°					
2629-2353		2629-2354					—	1,00	69		2,0	—	18°					
2629-2355		2629-2356									—	6,0	6°					
2629-2357		2629-2358									2,2	—	12°30′					
2629-2359		2629-2360		—	—	9	—	0,75		19	1,5	—	18°	7,1	15	6,0	4,5	
2629-2361		2629-2362							66		—	4,5	6°					
2629-2363		2629-2364									1,5	—	13°					
2629-2365		2629-2366					—	0,50			1,0	—	19°					—
2629-2367		2629-2368									—	3,0	6°30′					
2629-2369		2629-2370									4,5	—	12°					
2629-2371		2629-2372					1,50	—	80	24	3,0	—	17°30′					
2629-2373		2629-2374									—	9,0	6°					
2629-2375		2629-2376		10	—	—					3,8	—	12°	8,0	16	7,0	4,5	
2629-2377		2629-2378					—	1,25	76	20	2,5	—	18°					
2629-2379		2629-2380									—	7,5	6°					
2629-2381		2629-2382					—	1,00			3,0	—	12°					

Продолжение табл. 2

Размеры в мм

Метчик исполнения 1				Номинальный диаметр резьбы d для ряда			Шаг резьбы P		L	l	l_1 метчика		φ	d_1	Исполнение 2			l_3
правый		левый																
Обозначение	Применяемость	Обозначение	Применяемость	1	2	3	крупный	мелкий			чистового	чернового			l_2	d_2	r	
2629-2383		2629-2384		10	—	—	—	1,00	76	20	2,0	—	18°	8,0	16	7,0	4,5	—
2629-2385		2629-2386									—	6,0	6°					
2629-2387		2629-2388					—	0,75	69	19	2,2	—	12°30′	8,0		7	4,5	
2629-2389		2629-2390									1,5	—	18°					
2629-2391		2629-2392									—	4,5	6°					
2629-2393		2629-2394					—	0,50			1,5	—	13°					
2629-2395		2629-2396									1,0	—	19°					
2629-2397		2629-2398									—	3,0	6°30′					
2629-2399		2629-2400		—	—	11	(1,50)	—	80	24	4,5	—	12°					
2629-2401		2629-2402									3,0	—	17°30′					
2629-2403		2629-2404									—	9,0	6°					
2629-2405		2629-2406					—	1,00			3,0	—	12°					
2629-2407		2629-2408									2,0	—	18°					
2629-2409		2629-2410									—	6,0	6°					
2629-2411		2629-2412					—	0,75	80	19	2,2	—	12°30′					
2629-2413		2629-2414									1,5	—	18°					

Продолжение табл. 2

Размеры в мм

Метчик исполнения 1				Номинальный диаметр резьбы d для ряда			Шаг резьбы P		L	l	l_1 метчика		φ	d_1	Исполнение 2			l_3
правый		левый																
Обозначение	Применяемость	Обозначение	Применяемость	1	2	3	крупный	мелкий			чистового	чернового			l_2	d_2	r	
2629-2415		2629-2416					—	0,75			—	4,5	6°					
2629-2417		2629-2418									1,5	—	13°					
2629-2419		2629-2420		—	—	11	—	0,50	80	19	1,0	—	19°	8,0	16	7		
2629-2421		2629-2422									—	3,0	6°30′					
2629-2423		2629-2424									5,2	—	12°					
2629-2425		2629-2426					1,75	—			3,5	—	17°30′					
2629-2427		2629-2428									—	10,5	6°					
2629-2429		2629-2430							89	29	4,5	—	12°					
2629-2431		2629-2432					—	1,50			3,0	—	17°30′				4,5	—
2629-2433		2629-2434									—	9,0	6°					
2629-2435		2629-2436		12	—	—					3,8	—	12°	9,0	17	8		
2629-2437		2629-2438					—	1,25	84		2,5	—	18°					
2629-2439		2629-2440									—	7,5	6°					
2629-2441		2629-2442								24	3,0	—	12°					
2629-2443		2629-2444					—	1,00	80		2,0	—	18°					
2629-2445		2629-2446									—	6,0	6°					

Продолжение табл. 2

Размеры в мм

Метчик исполнения 1				Номинальный диаметр резьбы d для ряда			Шаг резьбы P		L	l	l_1 метчика		φ	d_1	Исполнение 2			l_3
правый		левый																
Обозначение	Применяемость	Обозначение	Применяемость	1	2	3	крупный	мелкий			чистового	чернового			l_2	d_2	r	
2629-2447		2629-2448									2,2	—	12°30′					
2629-2449		2629-2450					—	0,75			1,5	—	18°					
2629-2451		2629-2452		12	—	—			80	19	—	4,5	6°	9,0	17	8		
2629-2453		2629-2454									1,5	—	13°					
2629-2455		2629-2456					—	0,50			1,0	—	19°					
2629-2457		2629-2458									—	3,0	6°					
2629-2459		2629-2460									6,0	—	11°					
2629-2461		2629-2462					2,00	—			4,0	—	17°				4,5	—
2629-2463		2629-2464							95	30	—	12,0	6°					
2629-2465		2629-2466									4,5	—	12°					
2629-2467		2629-2468					—	1,50			3,0	—	17°30′					
2629-2469		2629-2470		14	—	—					—	9,0	6°	11,2	19	10		
2629-2471		2629-2472									3,8	—	12°					
2629-2473		2629-2474					—	1,25	90	25	2,5	2,5	18°					
2629-2475		2629-2476									—	7,5	6°					
2629-2477		2629-2478					—	1,00	85	25	3,0	—	12°					

Продолжение табл. 2

Размеры в мм

Метчик исполнения 1				Номинальный диаметр резьбы d для ряда			Шаг резьбы P		L	l	l_1 метчика		φ	d_1	Исполнение 2			l_3
правый		левый																
Обозначение	Применяемость	Обозначение	Применяемость	1	2	3	крупный	мелкий			чистового	чернового			l_2	d_2	r	
2629-2479	—	2629-2480	—	14	—	—	—	1,00	84	24	2,0	—	18°	11,2	19	10	4,5	—
2629-2481	—	2629-2482	—								—	6,0	6°					
2629-2483	—	2629-2484	—				—	0,75		19	2,2	—	12°30′					
2629-2485	—	2629-2486	—								1,5	—	18°					
2629-2487	—	2629-2488	—								—	4,5	6°					
2629-2489	—	2629-2490	—				—	0,50	80		1,5	—	13°					
2629-2491	—	2629-2492	—								1,0	—	19°					
2629-2493	—	2629-2494	—								—	3,0	6°30′					
2629-2495	—	2629-2496	—	—	—	15	—	1,50	95	30	4,5	—	12°					
2629-2497	—	2629-2498	—								3,0	—	17°30′					
2629-2499	—	2629-2500	—								—	9,0	6°					
2629-2501	—	2629-2502	—				—	(1,00)	84	24	3,0	—	12°					
2629-2503	—	2629-2504	—								2,0	—	18°					
2629-2505	—	2629-2506	—								—	6,0	6°					
2629-2507	—	2629-2508	—	16	—	—	2,0	—	102	32	6,0	—	11°	12,5	20	11	6,0	
2629-2509		2629-2510									4,0	—	17°					

Продолжение табл. 2

Размеры в мм

Метчик исполнения 1				Номинальный диаметр резьбы d для ряда			Шаг резьбы P		L	l	l_1 метчика		φ	d_1	Исполнение 2			l_3
правый		левый																
Обозначение	Применяемость	Обозначение	Применяемость	1	2	3	крупный	мелкий			чистового	чернового			l_2	d_2	r	
2629-2511	—	2629-2512	—	16	—	—	2,0	—	102	32	—	12,0	6°	12,5	20	11	6,0	—
2629-2513	—	2629-2514	—				—	1,50			4,5	—	12°					
2629-2515	—	2629-2516	—								3,0	—	17°30′					
2629-2517	—	2629-2518	—								—	9,0	6°					
2629-2519	—	2629-2520	—				—	1,00	90	29	3,0	—	12°					
2629-2521	—	2629-2522	—								2,0	—	18°					
2629-2523	—	2629-2524	—								—	6,0	6°					
2629-2525	—	2629-2526	—				—	0,75		20	2,2	—	12°30′					
2629-2527	—	2629-2528	—								1,5	—	18°					
2629-2529	—	2629-2530	—								—	4,5	6°					
2629-2531	—	2629-2532	—				—	0,50	80	19	1,5	—	13°					
2629-2533	—	2629-2534	—								1,0	—	19°					
2629-2535	—	2629-2536	—								—	3,0	6°30′					
2629-2537	—	2629-2538	—	—	—	17	—	1,50	102	32	4,5	—	12°					
2629-2539	—	2629-2540	—								3,0	—	17°30′					
2629-2541		2629-2542									—	9,0	6°					

Продолжение табл. 2

Размеры в мм

Метчик исполнения 1				Номинальный диаметр резьбы d для ряда			Шаг резьбы P		L	l	l_1 метчика		φ	d_1	Исполнение 2			l_2
правый		левый					крупный	мелкий			чистового	черного			l_2	d_2	r	
Обозначение	Принадлежность	Обозначение	Принадлежность	1	2	3												
2629-2543		2629-2544		—	—	17	—	(1,00)	90	29	6,0	—	12°	12,5	20	11	6	—
2629-2545		2629-2546									4,0	—	18°					
2629-2547		2629-2548									—	12,0	6°					
2629-2549		2629-2550		—	18	—	2,5	—	112	37	7,5	—	11°	14,0	22	12		
2629-2551		2629-2552									5,0	—	17°					
2629-2553		2629-2554									—	15,0	6°					
2629-2555		2629-2556					—	2,00			6,0	—	11°					
2629-2557		2629-2558									4,0	—	17°					
2629-2559		2629-2560									—	12,0	6°					
2629-2561		2629-2562					—	1,50	104	21	4,5	—	12°	14				
2629-2563		2629-2564									3,0	—	17°30′					
2629-2565		2629-2566									—	9,0	6°					
2629-2567		2629-2568					—	1,00	95		3,0	—	12°					
2629-2569		2629-2570									2,0	—	18°					
2629-2571		2629-2572									—	6,0	6°					
2629-2573		2629-2574					—	0,75		20	2,2	—	12°30′					

Продолжение табл. 2

Размеры в мм

Метчик исполнения 1				Номинальный диаметр резьбы d для ряда			Шаг резьбы P		L	l	l_1 метчика		φ	d_1	Исполнение 2			l_2
правый		левый																
Обозначение	Применяемость	Обозначение	Применяемость	1	2	3	крупный	мелкий			чистового	чернового			l_2	d_2	r	
2629-2575		2629-2576					—	0,75	95	20	1,5	—	18°					
2629-2577		2629-2578									—	4,5	6°					
2629-2579		2629-2580		—	18	—					1,5	—	13°	14	22	12		
2629-2581		2629-2582					—	0,50	80	19	1,0	—	19°					
2629-2583		2629-2584									—	3,0	6°30′					
2629-2585		2629-2586									7,5	—	11°					
2629-2587		2629-2588					2,5	—			5,0	—	17°					
2629-2589		2629-2590									—	15,0	6°					
2629-2591		2629-2592							112	37	6,0	—	12°				6	1
2629-2593		2629-2594					—	2,00			4,0	—	17°					
2629-2595		2629-2596		20	—	—					—	12,0	6°	16	24	14		
2629-2597		2629-2598									4,5	—	12°					
2629-2599		2629-2600					—	1,50	104		3,0	—	17°30′					
2629-2601		2629-2602								29	—	9,0	6°					
2629-2603		2629-2604									3,0	—	12°					
2629-2605		2629-2606					—	1,00	102		2,0	—	18°					

Продолжение табл. 2

Размеры в мм

Метчик исполнения 1				Номинальный диаметр резьбы d для ряда			Шаг резьбы P		L	l	l_1 метчика		φ	d_1	Исполнение 2			l_3
правый		левый																
Обозначение	Применяемость	Обозначение	Применяемость	1	2	3	крупный	мелкий			чистового	чернового			l_2	d_2	r	
2629-2607		2629-2608		20	—	—	—	1,00	102	29	—	6,0	6°	16	24	14	6	1
2629-2609		2629-2610					—	0,75		20	2,2	—	12°30′					
2629-2611		2629-2612									1,5	—	18°					
2629-2613		2629-2614									—	4,5	6°					
2629-2615		2629-2616					—	0,50	90		1,5	—	13°					
2629-2617		2629-2618									1,0	—	19°					
2629-2619		2629-2620									—	3,0	6°30′					
2629-2621		2629-2622		—	22	—	2,5	—	118	38	7,5	—	11°	18	26	16		
2629-2623		2629-2624									5,0	—	17°					
2629-2625		2629-2626									—	15,0	6°					
2629-2627		2629-2628					—	2,00		33	6,0	—	11°					
2629-2629		2629-2630									4,0	—	17°					
2629-2631		2629-2632									—	12,0	6°					
2629-2633		2629-2634									4,5	—	12°					
2629-2635		2629-2636					—	1,50	113		—	9,0	6°					
2629-2637		2629-2638																

Продолжение табл. 2

Размеры в мм

Метчик исполнения 1				Номинальный диаметр резьбы d для ряда			Шаг резьбы P		L	l	l_1 метчика		φ	d_1	Исполнение 2			l_2
правый		левый																
Обозначение	Применяемость	Обозначение	Применяемость	1	2	3	крупный	мелкий			чистового	чернового			l_3	d_2	r	
2629-2639		2629-2640									3,0	—	12°					
2629-2641		2629-2642					—	1,00		29	2,0	—	18°					
2629-2643		2629-2644							112		—	6,0	6°					
2629-2645		2629-2646									2,2	—	12°30′					
2629-2647		2629-2648		—	22	—	—	0,75			1,5	—	18°					
2629-2649		2629-2650								20	—	4,5	6°					
2629-2651		2629-2652									1,5	—	13°					
2629-2653		2629-2654					—	0,50	95		1,0	—	19°					
2629-2655		2629-2656									—	3,0	6°30′	18,0	26	16	6	—
2629-2657		2629-2658									9,0	—	11°					
2629-2659		2629-2660					3	—	130	45	6,0	—	17°					
2629-2661		2629-2662									—	18,0	6°					
2629-2663		2629-2664		24	—	—					6,0	—	11°					
2629-2665		2629-2666					—	2,00	120	35	4,0	—	17°					
2629-2667		2629-2668									—	12,0	6°					
2629-2669		2629-2670					—	1,50			4,5	—	12°					

Продолжение табл. 2

Размеры в мм

Метчик исполнения 1				Номинальный диаметр резьбы d для ряда			Шаг резьбы P		L	l	l_1 метчика		φ	d_1	Исполнение 2			l_3
правый		левый																
Обозначение	Применяемость	Обозначение	Применяемость	1	2	3	крупный	мелкий			чистового	чернового			l_2	d_2	r	
2629-2671		2629-2672		24	—	—	—	1,50	120	35	3,0	—	17°30′	18,0	26	16	6	—
2629-2673		2629-2674									—	9,0	6°					
2629-2675		2629-2676					—	1,00	113	33	3,0	—	12°					
2629-2677		2629-2678									2,0	—	18°					
2629-2679		2629-2680									—	6,0	6°					
2629-2681		2629-2682					—	0,75		25	2,2	—	12°30′					
2629-2683		2629-2684									1,5	—	18°					
2629-2685		2629-2686									—	4,5	6°					
2629-2687		2629-2688		—	—	25	—	2,00	120	35	6,0	—	11°	20,0	28	18		
2629-2689		2629-2690									4,0	—	17°					
2629-2691		2629-2692									—	12,0	6°					
2629-2693		2629-2694					—	1,50			4,5	—	12°					
2629-2695		2629-2696									3,0	—	17°30′					
2629-2697		2629-2698									—	9,0	6°					
2629-2699		2629-2700					—	(1,00)	113	33	3,0	—	12°					
2629-2701		2629-2702									2,0	—	18°					

Продолжение табл. 2

Размеры в мм

Метчик исполнения 1				Номинальный диаметр резьбы d для ряда			Шаг резьбы P		L	l	l_1 метчика		φ	d_1	Исполнение 2			l_3
правый		левый																
Обозначение	Применяемость	Обозначение	Применяемость	1	2	3	крупный	мелкий			чистового	чернового			l_2	d_2	r	
2629-2703		2629-2704		—	—	25	—	(1,00)	113	33	—	6,0	6°					
2629-2705		2629-2706									4,5	—	12°	20,0	28	18		
2629-2707		2629-2708		—	—	(26)	—	1,50	120	35	3,0	—	17°30′					
2629-2709		2629-2710									—	9,0	6°					
2629-2711		2629-2712									9,0	—	11°					
2629-2713		2629-2714					3	—	135	45	6,0	—	17°					
2629-2715		2629-2716		—	27	—					—	18,0	6°				6	—
2629-2717		2629-2718									6,0	—	11°					
2629-2719		2629-2720					—	2,00			4,0	—	17°					
2629-2721		2629-2722							127	37	—	12,0	6°	22,4	32	20		
2629-2723		2629-2724									4,5	—	12°					
2629-2725		2629-2726					—	1,50			3,0	—	17°30′					
2629-2727		2629-2728		—	27	—					—	9,0	6°					
2629-2729		2629-2730									3,0	—	12°					
2629-2731		2629-2732					—	1,00	120	33	2,0	—	18°					
2629-2733		2629-2734									—	6,0	6°					

Продолжение табл. 2

Размеры в мм

Метчик исполнения 1				Номинальный диаметр резьбы d для ряда			Шаг резьбы P		L	l	l_1 метчика		φ	d_1	Исполнение 2			l_3
правый		левый																
Обозначение	Применяемость	Обозначение	Применяемость	1	2	3	крупный	мелкий			чистового	чернового			l_2	d_3	r	
2629-2735		2629-2736									2,2	—	12°30′					
2629-2737		2629-2738		—	27	—	—	0,75	120	25	1,5	—	18°					
2629-2739		2629-2740									—	4,5	6°					
2629-2741		2629-2742									6,0	—	11°					
2629-2743		2629-2744					—	2,00			4,0	—	17°					
2629-2745		2629-2746							127	37	—	12,0	6°					
2629-2747		2629-2748									4,5	—	12°					
2629-2749		2629-2750		—	—	(28)	—	1,50			3,0	—	17°30′	22,4	32	20	6	—
2629-2751		2629-2752									—	9,0	6°					
2629-2753		2629-2754									3,0	—	12°					
2629-2755		2629-2756					—	1,00	120	33	2,0	—	18°					
2629-2757		2629-2758									—	6,0	6°					
2629-2759		2629-2760									10,5	—	11°					
2629-2761		2629-2762					3,5	—			7,0	—	17°					
2629-2763		2629-2764		30	—	—			138	48	—	21,0	5°30′					
2629-2765		2629-2766					—	(3,00)			9,0	—	11°					

Продолжение табл. 2

Размеры в мм

Метчик исполнения 1				Номинальный диаметр резьбы d для ряда			Шаг резьбы P		L	l	l_1 метчика		φ	d_1	Исполнение 2			l_3
правый		левый																
Обозначение	Применяемость	Обозначение	Применяемость	1	2	3	крупный	мелкий			чистового	чернового			l_2	d_2	r	
2629-2767		2629-2768					—	(3,00)	138	48	6,0	—	17°					
2629-2769		2629-2770									—	18,0	6°					
2629-2771		2629-2772									6,0	—	11°					
2629-2773		2629-2774					—	2,00			4,0	—	17°					
2629-2775		2629-2776							127	37	—	12,0	6°					
2629-2777		2629-2778									4,5	—	12°					
2629-2779		2629-2780		30	—	—	—	1,50			3,0	—	17°30′	22,4	32	20	6	—
2629-2781		2629-2782									—	9,0	6°					
2629-2783		2629-2784									3,0	—	12°					
2629-2785		2629-2786					—	1,00		33	2,0	—	18°					
2629-2787		2629-2788							120		—	6,0	6°					
2629-2789		2629-2790									2,2	—	12°30′					
2629-2791		2629-2792					—	0,75		25	1,5	—	18°					
2629-2793		2629-2794									—	4,5	6°					
2629-2795		2629-2796		—	—	(32)	—	2,00	127	37	6,0	—	11°	25	34	22		
2629-2797		2629-2798									4,0	—	17°					

Продолжение табл. 2

Размеры в мм

Метчик исполнения 1				Номинальный диаметр резьбы d для ряда			Шаг резьбы P		L	l	l_1 метчика		φ	d_1	Исполнение 2			l_2
правый		левый																
Обозначение	Применяемость	Обозначение	Применяемость	1	2	3	крупный	мелкий			чистового	черновой			l_2	d_2	r	
2629-2799		2629-2800					—	2,00			—	12,0	6°					
2629-2801		2629-2802			—	(32)			127	37	4,5	—	12°					
2629-2803		2629-2804					—	1,50			3,0	—	17°30′					
2629-2805		2629-2806									—	9,0	6°					
2629-2807		2629-2808									10,5	—	11°					
2629-2809		2629-2810					3,5	—			7,0	—	17°					
2629-2811		2629-2812							151	51	—	21,0	5°30′					
2629-2813		2629-2814		—							9,0	—	11°	25	34	22	6	—
2629-2815		2629-2816					—	(3,00)			6,0	—	17°					
2629-2817		2629-2818									—	18,0	6°					
2629-2819		2629-2820			33	—					6,0	—	11°					
2629-2821		2629-2822					—	2,00			4,0	—	17°					
2629-2823		2629-2824							137	37	—	12,0	6°					
2629-2825		2629-2826									4,5	—	12°					
2629-2827		2629-2828					—	1,50			3,0	—	17°30′					
2629-2829		2629-2830									—	9,0	6°					

Продолжение табл. 2

Размеры в мм

Метчик исполнения 1				Номинальный диаметр резьбы d для ряда			Шаг резьбы P		L	l	l_1 метчика		φ	d_1	Исполнение 2			l_3
правый		левый																
Обозначение	Приемяемость	Обозначение	Приемяемость	1	2	3	крупный	мелкий			чистового	чернового			l_2	d_2	r	
2629-2831		2629-2832									3,0	—	12°					
2629-2833		2629-2834					—	1,00		32	2,0	—	18°					
2629-2835		2629-2836			33	—			130		—	6,0	6°					
2629-2837		2629-2838									2,2	—	12°30′					
2629-2839		2629-2840		—			—	0,75		25	1,5	—	18°	25	34	22		
2629-2841		2629-2842									—	4,5	6°					
2629-2843		2629-2844									4,5	—	12°					
2629-2845		2629-2846			—	35	—	1,50	144	39	3,0	—	17°30′				6	—
2629-2847		2629-2848									—	9,0	6°					
2629-2849		2629-2850									12,0	—	11°					
2629-2851		2629-2852					4,0	—			8,0	—	17°					
2629-2853		2629-2854									—	24,0	5°30′					
2629-2855		2629-2856		36	—	—			162	57	9,0	—	11°	28	36	24		
2629-2857		2629-2858					—	3,00			6,0	—	17°					
2629-2859		2629-2860									—	18,0	6°					

Продолжение табл. 2

Размеры в мм

Метчик исполнения 1				Номинальный диаметр резьбы d для ряда			Шаг резьбы P		L	l	l_1 метчика		φ	d_1	Исполнение 2			l_3
правый		левый																
Обозначение	Применяемость	Обозначение	Применяемость	1	2	3	крупный	мелкий			чистового	чернового			l_2	d_2	r	
2629-2861		2629-2862		36	—	—	—	2,00	144	39	6,0	—	11°	28	36	24	6	—
2629-2863		2629-2864									4,0	—	17°					
2629-2865		2629-2866									—	12,0	6°					
2629-2867		2629-2868					—	1,50			4,5	—	12°					
2629-2869		2629-2870									3,0	—	17°30′					
2629-2871		2629-2872									—	9,0	6°					
2629-2873		2629-2874					—	1,00	130	32	3,0	—	12°					
2629-2875		2629-2876									2,0	—	18°					
2629-2877		2629-2878									—	6,0	6°					

Примечания:
1. Размеры, указанные в скобках, применять не рекомендуется.
2. Для метчиков исполнения 2 левая часть обозначения — 2629, правая часть увеличивается на величину 1000.

Пример условного обозначения чистового метчика номинальным диаметром резьбы $d=16$ мм, шагом $S=2{,}0$ мм, $l_1=6$ мм, класса точности 2, исполнения *1*, правого:

Метчик 2629-2507 2 ГОСТ 17928—72

То же, исполнения 2:

Метчик 2629-3507 2 ГОСТ 17928—72

(Измененная редакция, Изм. № 1, 2, 3).

4. Размеры квадратов — по ГОСТ 9523—67.

5. Центровые отверстия формы А — по ГОСТ 14034—74.

6. Метчики диаметром d до 12 мм допускается изготовлять с наружными центрами.

(Измененная редакция, Изм. № 2).

7. Допуски на резьбу метчиков — по ГОСТ 16925—71. Исполнительные размеры — по ГОСТ 17039—71.

8. **(Исключен, Изм. № 3).**

9. Форма и размеры стружечных канавок на режущей части метчиков для глухих отверстий указаны в приложении к ГОСТ 17927—72.

10. Число зубьев и размеры профиля стружечных канавок указаны в рекомендуемом приложении к ГОСТ 3266—71.

ИНФОРМАЦИОННЫЕ ДАННЫЕ

1. **РАЗРАБОТАН И ВНЕСЕН** Министерством станкостроительной и инструментальной промышленности СССР

РАЗРАБОТЧИКИ

Д. И. Семенченко, канд. техн. наук; **Г. А. Астафьева,** канд. техн. наук; **Н. И. Минаева; Л. Л. Акимова**

2. **УТВЕРЖДЕН И ВВЕДЕН В ДЕЙСТВИЕ** Постановлением Государственного комитета стандартов Совета Министров СССР от 19.07.72 № 1447

3. Срок проверки — 1999 г.,
периодичность проверки — 10 лет

4. **ВВЕДЕН ВПЕРВЫЕ**

5. **ССЫЛОЧНЫЕ НОРМАТИВНО-ТЕХНИЧЕСКИЕ ДОКУМЕНТЫ**

Обозначение НТД, на который дана ссылка	Номер пункта
ГОСТ 3266—81	10
ГОСТ 9523—84	4
ГОСТ 14034—74	5
ГОСТ 16925—71	7
ГОСТ 17039—71	7
ГОСТ 17927—72	9

6. **ПЕРЕИЗДАНИЕ** (июнь 1992 г.) с Изменениями № 1, 2, 3, утвержденными в июне 1973 г., декабре 1980 г., сентябре 1989 г. (ИУС 8—73, 2—81, 12—89)

gost.e-ecolog.ru