Группа Г23
2309-0000

М Е Ж Г О С У Д А Р С Т В Е Н Н Ы Й С Т А Н Д А Р Т

СВЕРЛА СПИРАЛЬНЫЕ ЦЕЛЬНЫЕ ТВЕРДОСПЛАВНЫЕ. СРЕДНЯЯ СЕРИЯ

Конструкция и размеры

ГОСТ 17275—71

Solid carbide twist drills. Middle series. Design and dimensions

МКС 25.100.30

Постановлением Государственного комитета стандартов Совета Министров СССР от 17 ноября 1971 г. № 1884 дата введения установлена

01.01.73

Ограничение срока действия снято Постановлением Госстандарта СССР от 17.11.83 № 5400

1. Настоящий стандарт распространяется на спиральные цельные твердосплавные сверла диаметром от 3 до 12 мм, предназначенные для сверления труднообрабатываемых материалов.

Стандарт полностью соответствует СТ СЭВ 5381—85.

(Измененная редакция, Изм. № 2).

2. Конструкция и основные размеры сверл должны соответствовать указанным на чертеже и в таблице.

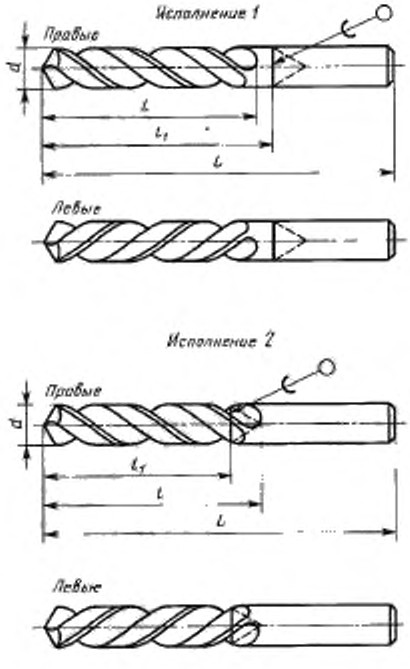

Издание официальное **Перепечатка воспрещена**

Издание с Изменениями № 1, 2, утвержденными в ноябре 1983 г., декабре 1986 г. (ИУС 2—84, 2—87).

gost.e-ecolog.ru

мм

Исполнение 1				Исполнение 2				d	L	l	l_1	
Правые		Левые		Правые		Левые						
Обозначение сверл	Применяемость	Обозначение сверл	Применяемость	Обозначение сверл	Применяемость	Обозначение сверл	Применяемость				Исполнение 1	Исполнение 2
2309-0001		2309-0002		2309-0301		2309-0302		3,00	55	24	26	22
2309-0003		2309-0004		2309-0303		2309-0304		3,10				
2309-0005		2309-0006		2309-0305		2309-0306		3,15				
2309-0007		2309-0008		2309-0307		2309-0308		3,20				
2309-0009		2309-0010		2309-0309		2309-0310		3,30				
2309-0011		2309-0012		2309-0311		2309-0312		3,35				
2309-0013		2309-0014		2309-0313		2309-0314		3,40	60	28	30	26
2309-0015		2309-0016		2309-0315		2309-0316		3,50				
2309-0017		2309-0018		2309-0317		2309-0318		3,60				
2309-0019		2309-0020		2309-0319		2309-0320		3,70				
2309-0021		2309-0022		2309-0321		2309-0322		3,80	63	30	32	28
2309-0023		2309-0024		2309-0323		2309-0324		3,90				
2309-0025		2309-0026		2309-0325		2309-0326		4,00				
2309-0027		2309-0028		2309-0327		2309-0328		4,10				
2309-0029		2309-0030		2309-0329		2309-0330		4,20				
2309-0031		2309-0032		2309-0331		2309-0332		4,25				
2309-0033		2309-0034		2309-0333		2309-0334		4,30	65	32	34	30
2309-0035		2309-0036		2309-0335		2309-0336		4,40				
2309-0037		2309-0038		2309-0337		2309-0338		4,50				
2309-0039		2309-0040		2309-0339		2309-0340		4,60				
2309-0041		2309-0042		2309-0341		2309-0342		4,70				
2309-0043		2309-0044		2309-0343		2309-0344		4,80	70	36	38	32
2309-0045		2309-0046		2309-0345		2309-0346		4,90				
2309-0047		2309-0048		2309-0347		2309-0348		5,00				
2309-0049		2309-0050		2309-0349		2309-0350		5,10				
2309-0051		2309-0052		2309-0351		2309-0352		5,20				
2309-0053		2309-0054		2309-0353		2309-0354		5,30				
2309-0055		2309-0056		2309-0355		2309-0356		5,40	75	40	42	36
2309-0057		2309-0058		2309-0357		2309-0358		5,50				
2309-0059		2309-0060		2309-0359		2309-0360		5,60				
2309-0061		2309-0062		2309-0361		2309-0362		5,70				
2309-0063		2309-0064		2309-0363		2309-0364		5,80				
2309-0065		2309-0066		2309-0365		2309-0366		5,90				
2309-0067		2309-0068		2309-0367		2309-0368		6,00				
2309-0069		2309-0070		2309-0369		2309-0370		6,10	80	42	45	38
2309-0071		2309-0072		2309-0371		2309-0372		6,20				
2309-0073		2309-0074		2309-0373		2309-0374		6,30				
2309-0075		2309-0076		2309-0375		2309-0376		6,40				
2309-0077		2309-0078		2309-0377		2309-0378		6,50				
2309-0079		2309-0080		2309-0379		2309-0380		6,60				
2309-0081		2309-0082		2309-0381		2309-0382		6,70				
2309-0083		2309-0084		2309-0383		2309-0384		6,80	85	45	50	42
2309-0085		2309-0086		2309-0385		2309-0386		6,90				
2309-0087		2309-0088		2309-0387		2309-0388		7,00				
2309-0089		2309-0090		2309-0389		2309-0390		7,10				
2309-0091		2309-0092		2309-0391		2309-0392		7,20				
2309-0093		2309-0094		2309-0393		2309-0394		7,30				
2309-0095		2309-0096		2309-0395		2309-0396		7,40				
2309-0097		2309-0098		2309-0397		2309-0398		7,50				

Продолжение

мм

Исполнение 1				Исполнение 2				d	L	l	l_1	
Правые		Левые		Правые		Левые						
Обозначение сверл	Применяемость	Обозначение сверл	Применяемость	Обозначение сверл	Применяемость	Обозначение сверл	Применяемость				Исполнение 1	Исполнение 2
2309-0099		2309-0100		2309-0399		2309-0400		7,60	95	52	55	48
2309-0101		2309-0102		2309-0401		2309-0402		7,70				
2309-0103		2309-0104		2309-0403		2309-0404		7,80				
2309-0105		2309-0106		2309-0405		2309-0406		7,90				
2309-0107		2309-0108		2309-0407		2309-0408		8,00				
2309-0109		2309-0110		2309-0409		2309-0410		8,10				
2309-0111		2309-0112		2309-0411		2309-0412		8,20				
2309-0113		2309-0114		2309-0413		2309-0414		8,30				
2309-0115		2309-0116		2309-0415		2309-0416		8,40				
2309-0117		2309-0118		2309-0417		2309-0418		8,50				
2309-0119		2309-0120		2309-0419		2309-0420		8,60	100	55	60	50
2309-0121		2309-0122		2309-0421		2309-0422		8,70				
2309-0123		2309-0124		2309-0423		2309-0424		8,80				
2309-0125		2309-0126		2309-0425		2309-0426		8,90				
2309-0127		2309-0128		2309-0427		2309-0428		9,00				
2309-0129		2309-0130		2309-0429		2309-0430		9,10				
2309-0131		2309-0132		2309-0431		2309-0432		9,20				
2309-0133		2309-0134		2309-0433		2309-0434		9,30	105	60	65	55
2309-0135		2309-0136		2309-0435		2309-0436		9,40				
2309-0137		2309-0138		2309-0437		2309-0438		9,50				
2309-0139		2309-0140		2309-0439		2309-0440		9,60				
2309-0141		2309-0142		2309-0441		2309-0442		9,70				
2309-0143		2309-0144		2309-0443		2309-0444		9,80				
2309-0145		2309-0146		2309-0445		2309-0446		9,90				
2309-0147		2309-0148		2309-0447		2309-0448		10,00				
2309-0149		2309-0150		2309-0449		2309-0450		10,10				
2309-0151		2309-0152		2309-0451		2309-0452		10,20				
2309-0153		2309-0154		2309-0453		2309-0454		10,30				
2309-0155		2309-0156		2309-0455		2309-0456		10,40				
2309-0157		2309-0158		2309-0457		2309-0458		10,50				
2309-0159		2309-0160		2309-0459		2309-0460		10,60	110	65	70	60
2309-0161		2309-0162		2309-0461		2309-0462		10,70				
2309-0163		2309-0164		2309-0463		2309-0464		10,80				
2309-0165		2309-0166		2309-0465		2309-0466		10,90				
2309-0167		2309-0168		2309-0467		2309-0468		11,00				
2309-0169		2309-0170		2309-0469		2309-0470		11,10				
2309-0171		2309-0172		2309-0471		2309-0472		11,20				
2309-0173		2309-0174		2309-0473		2309-0474		11,30				
2309-0175		2309-0176		2309-0475		2309-0476		11,40				
2309-0177		2309-0178		2309-0477		2309-0478		11,50				
2309-0179		2309-0180		2309-0479		2309-0480		11,60				
2309-0181		2309-0182		2309-0481		2309-0482		11,70				
2309-0183		2309-0184		2309-0483		2309-0484		11,80				
2309-0185		2309-0186		2309-0485		2309-0486		11,90	120	70	75	65
2309-0187		2309-0188		2309-0487		2309-0488		12,00				

Пример условного обозначения сверла диаметром 6 мм, нормальной точности, правого исполнения *1*, из твердого сплава марки ВК8:

Сверло 2309-0067 ВК8 ГОСТ 17275—71

То же, исполнения *2*:

Сверло 2309-0367 ВК8 ГОСТ 17275—71

Пример условного обозначения сверла диаметром 6 мм, нормальной точности, правого исполнения *1*, из твердого сплава марки ВК8:

Сверло 2309-0067 Т ВК8 ГОСТ 17275—71

То же, исполнения *2*:

Сверло 2309-0367 Т ВК8 ГОСТ 17275—71

(Измененная редакция, Изм. № 1).

3. Конструкция, размеры сверл указаны в приложении, геометрические параметры по ГОСТ 17274—71.

4. Технические требования — по ГОСТ 17277—71.

ПРИЛОЖЕНИЕ
Рекомендуемое

КОНСТРУКЦИЯ И РАЗМЕРЫ СВЕРЛ

1. Конструкция и размеры сверл указаны на чертеже и в таблице

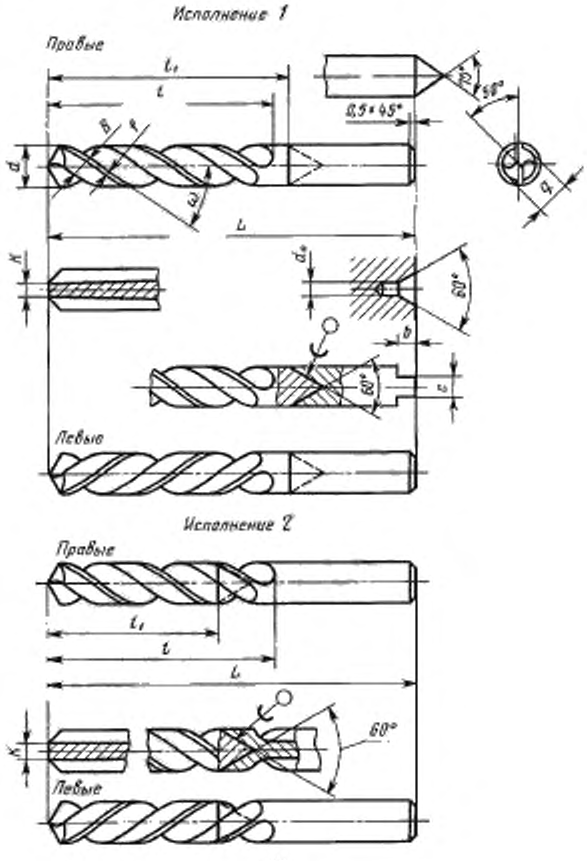

Размеры в мм

d	L	l	l_1		K		q		B		f ±0,1	b		c		d_c	ω ±2°
			Исполнение 1	Исполнение 2	Номин	Пред. откл.	Номин.	Пред откл.	Номин.	Пред. откл.		Номин	Пред. откл.	Номин	Пред откл.		
3,00	55	24	26	22	1,1	+0,12 −0,08	2,75	−0,20	2,0	+0,20 −0,15	0,28	2,2	+0,25	2,0	−0,12	—	32°
3,10																	
3,15							2,85				0,29						
3,20							2,90										
3,30					1,2		3,00		2,2								
3,35							3,10										
3,40	60	28	30	26													
3,50							3,20				0,30						
3,60					1,3		3,30		2,3								
3,70																	
3,80	63	30	32	28			3,40										
3,90					1,4		3,50		2,5								
4,00							3,60										33°
4,10							3,70	−0,25			0,31						
4,20					1,5		3,80		2,7								
4,25																	
4,30	65	32	34	30			3,90					2,5		2,2			
4,40					1,6	+0,15 −0,08	4,00		2,9		0,32						
4,50							4,10										
4,60							4,20										
4,70					1,7		4,30		3,0								
4,80	70	36	38	32			4,35				0,33						
4,90							4,45										
5,00					1,8		4,50		3,2					2,5			
5,10							4,60										
5,20							4,70				0,34						
5,30					1,9		4,80		3,4		0,35	3,0		2,8			34°
5,40	75	40	42	36			4,90										
5,50							5,00										
5,60					2,0		5,10		3,60	+0,30 −0,20							
5,70							5,20										
5,80							5,30										
5,90					2,1		5,40		3,80								
6,00							5,50				0,36						

Продолжение

Размеры в мм

d	L	l	l_1		K		q		B		f ±0,1	b		c		d_0	α° ±2°
			Исполнение 1	Исполнение 2	Номин.	Пред откл	Номин.	Пред откл.	Номин.	Пред откл		Номин.	Пред откл	Номин.	Пред откл.		
6,10	80	42	45	38	2,1	+0,15 −0,08	5,60	−0,30	3,80	+0,30 −0,20	0,36	3,0	+0,25	3,0	−0,12	—	34°
6,20																	
6,30					2,2		5,70		4,00								
6,40							5,80										
6,50							5,90										
6,60					2,3		6,00		4,15								
6,70							6,10				0,37						
6,80	85	45	50	42			6,20					3,5		3,5			
6,90					2,4		6,30		4,30								
7,00							6,40										
7,10					2,5		6,50		4,50								
7,20							6,60										
7,30							6,70										
7,40					2,6		6,80		4,70		0,38						
7,50							6,90										
7,60	95	52	55	48								4,0	+0,30	4,0	−0,16		35°
7,70					2,7		7,00		4,85								
7,80							7,10										
7,90							7,20										
8,00					2,8		7,30		5,00								
8,10							7,40				0,40						
8,20							7,50										
8,30					2,9		7,60		5,20								
8,40							7,70										
8,50							7,80				0,42						
8,60	100	55	60	50	3,0	+0,18 −0,10	7,90		5,40			4,5		4,5		1,0	36°
8,70																	
8,80							8,00										
8,90					3,1		8,20		5,60								
9,00							8,30				0,45						
9,10					3,2				5,75								
9,20							8,40										
9,30	105	60	65	55	3,3		8,50		6,00	+0,50 −0,30	0,46						
9,40							8,60										

gostgeocology.ru

Продолжение

Размеры в мм

d	L	l	l_1		K		q		B		f ±0,1	b		c		d_0	ω ±2°
			Исполнение 1	Исполнение 2	Номин.	Пред откл	Номин.	Пред откл.	Номин.	Пред откл		Номин.	Пред откл.	Номин.	Пред откл.		
9,50	105	60	65	55	3,3	+0,18 −0,10	8,70	−0,30	6,00	+0,50 −0,30	0,48	4,5	+0,30	4,5	−0,16	1,0	36°
9,60					3,4	+0,18 −0,15	8,80		6,10			5,0		5,0			
9,70							8,90										
9,80							9,00										
9,90					3,5		9,10		6,30								
10,00							9,20										
10,10							9,30	−0,35			0,50					1,5	
10,20					3,6		9,40		6,50								
10,30							9,50										
10,40							9,60										
10,50					3,7		9,70		6,70		0,53						
10,60							9,80										
10,70	110	65	70	60			9,90					5,5		5,5			
10,80					3,8		10,00										
10,90							10,10										
11,00							10,20		7,00		0,55						
11,10							10,30										
11,20					3,9		10,40										
11,30							10,50										
11,40							10,60										
11,50					4,0		10,70										
11,60							10,80		7,40		0,60						
11,70							10,90										
11,80							11,00										
11,90	120	70	75	65	4,2		11,10					6,0		6,0			
12,00							11,20										

Примечания:

1. Размеры d, K, B, f даны у начала сверла.

2. Ширину пера B и ширину ленточки f измеряют перпендикулярно к направлению винтовой канавки.

2. Сверла исполнения *1* имеют подъем сердцевины (равномерное увеличение диаметра сердцевины к хвостовому) 2 мм на 100 мм длины. Сверла исполнения *2* не имеют подъема сердцевины.

3. Элементы конструкции и размеры, указанные в стандарте и повторенные на чертеже и в таблице приложения, являются обязательными.

ПРИЛОЖЕНИЕ. **(Измененная редакция, Изм. № 1).**