ГОСУДАРСТВЕННЫЕ СТАНДАРТЫ
СОЮЗА ССР

РАЗВЕРТКИ КОНИЧЕСКИЕ

КОНСТРУКЦИЯ И РАЗМЕРЫ

ГОСТ 6226—71, ГОСТ 10079—71, ГОСТ 10080—71, ГОСТ 10082—71, ГОСТ 11179-71—ГОСТ 11183-71

Издание официальное

ГОСУДАРСТВЕННЫЙ КОМИТЕТ СССР ПО СТАНДАРТАМ
Москва

gost.e-ecolog.ru

УДК 621.951.7-434.5:006.354

Группа Г23
2373-0080

ГОСУДАРСТВЕННЫЙ СТАНДАРТ СОЮЗА ССР

РАЗВЕРТКИ МАШИННЫЕ КОНИЧЕСКИЕ КОНУСНОСТЬЮ 1:30 С КОНИЧЕСКИМ ХВОСТОВИКОМ

Основные размеры

Machine tapered reamers with taper shank, taper 1 : 30. Basic dimensions

ГОСТ 10082—71*

ОКП 39 2519

Взамен
ГОСТ 10082—62

Постановлением Государственного комитета стандартов Совета Министров СССР от 17 марта 1971 г. № 469 срок введения установлен
Проверен в 1984 г.

с 01.07.72

Несоблюдение стандарта преследуется по закону

1. Настоящий стандарт распространяется на чистовые и предварительные конические развертки с прямыми и винтовыми канавками конусностью 1 : 30, с коническим хвостовиком, предназначенные для обработки посадочных отверстий насадных зенкеров и разверток.

2. Основные размеры разверток должны соответствовать указанным на чертеже и в таблице.

Исполнение 1

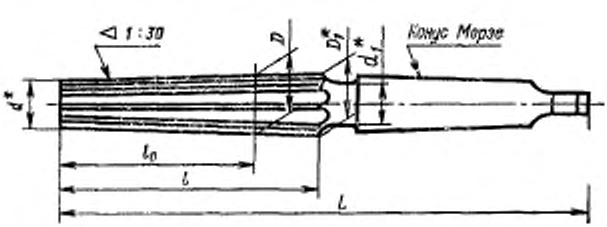

Исполнение 2



* Размеры для справок

Издание официальное

Перепечатка воспрещена

* *Переиздание (ноябрь 1984 г.) с Изменением № 1, утвержденным в июне 1984 г. (ИУС 10—84).*

Размеры, мм

Исполнение 1		Исполнение 2		D	D_1	d	d_1	L	l	l_0	Число зубьев z		Конус Морзе
Обозначения разверток	Применяемость	Обозначения разверток	Применяемость								предварительных	чистовых	
2373-0081		2373-0101		13	13,6	10,9	11	160	80	62	5	7	1
2373-0082		2373-0102		16	16,6	13,6	15	185	90	72			2
2373-0083		2373-0103		19	19,6	16,2	18	220	102	84			
2373-0084		2373-0104		22	22,8	18,9	21	235	117	93	7	9	3
2373-0085		2373-0105		27	27,8	23,5	23	245	129	105			
2373-0086		2373-0106		32	32,8	28,2	30	280	138	114			4
2373-0087		2373-0107		40	41,0	35,8		300	156	126	9	11	
2373-0088		2373-0108		50	51,0	45,4	43	345	168	138			5
2373-0089		2373-0109		60	61,0	54,9		360	184	154	11	13	
2373-0090		2373-0110		70	71,2	64,8		370	193	157			
2373-0091		2373-0111		80	81,2	74,6		380	198	162	13	14	
2373-0092		2373-0112		100	101,2	94,0	62	460	216	180		16	6

Примечание. Номинальные диаметры D, D_1 и d установлены для чистовых разверток.

Пример условного обозначения чистовой конической развертки конусностью 1:30, диаметром $D=16$ мм, исполнения *1*:

Развертка 2373-0082 ГОСТ 10082—71

То же, предварительной развертки:

Развертка 2373-0082—1 ГОСТ 10082—71

Пример условного обозначения чистовой конической развертки конусностью 1:30, диаметром D=16 мм, исполнения *2*;

Развертка 2373-0102 ГОСТ 10082—71

То же, предварительной развертки:

Развертка 2373-0102—1 ГОСТ 10082—71

3. Размеры конусов Морзе — по ГОСТ 25557—82.

4. Центровые отверстия — формы В или R по ГОСТ 14034—74. 2—4. **(Измененная редакция, Изм. № 1).**

5. Технические требования — по ГОСТ 10083—81.

6. Элементы конструкции и геометрические параметры разверток указаны в приложении (рекомендуемом).

ПРИЛОЖЕНИЕ к ГОСТ 10082—71
Рекомендуемое

ЭЛЕМЕНТЫ КОНСТРУКЦИИ И ГЕОМЕТРИЧЕСКИЕ ПАРАМЕТРЫ РАЗВЕРТОК

1. Элементы конструкции и геометрические параметры предварительных разверток указаны на черт. 1 и в табл. 1.

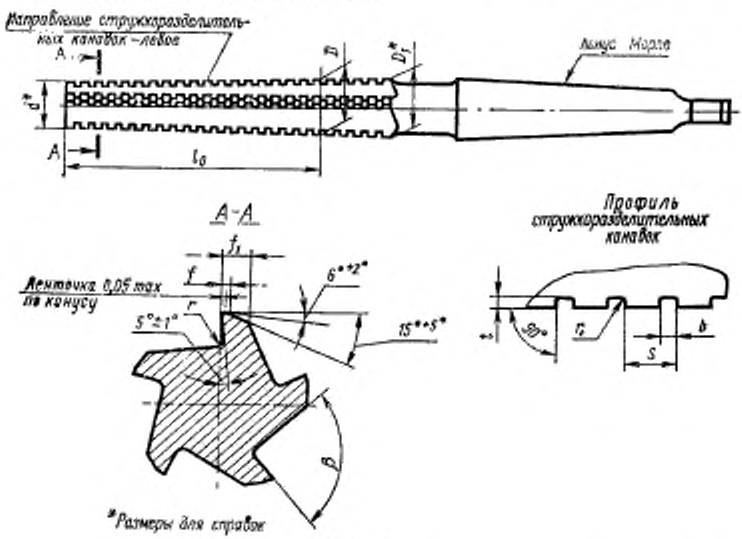

Черт. 1

Таблица 1

Размеры, мм

D		D	d	l_0	r	r_1	β	На меньшем диаметре d		На большем диаметре D_2		S	b	
Номин.	Предельные отклонения							f	f_1	f	f_1			
12,75	+0,05 −0,03	13,35	10,65	62	0,5	0,1	90°	0,4	1,5	0,6	1,7	3,2	1,0	0,6
15,75		16,35	13,35	72										
18,75	+0,06 −0,04	19,35	15,95	84	1,0	0,15	80°	0,5	2,0	0,8	2,3	3,5	1,5	0,8
21,75		22,55	18,65	93								4,0		
26,75		27,55	23,25	105		0,2						5,0	2,0	1,2

Продолжение табл. 1

Размеры, мм

D Номин.	D Пред. откл.	D_1	d	l_0	r	r_1	β	На меньшем диаметре d: f	На меньшем диаметре d: f_1	На большем диаметре D_1: f	На большем диаметре D_1: f_1	S	b	l
31,75		32,55	27,95	114	1,0	0,2	80°					5,0	2,0	1,2
39,75	+0,08 −0,05	40,75	35,55	126	1,6	0,3		0,8	2,5	1,3	3,0	5,5		
49,75		50,75	45,15	138								6,0	2,5	1,5
59,75	+0,09 −0,05	60,75	54,65	154			70°							
69,75		70,95	64,55	157	2,0	0,5		1,0	3,0	1,5	3,5			
79,75	+0,10 −0,05	80,95	74,35	162				1,5	3,8	2,0	4,5	8,0	3,2	2,0
99,75		100,95	93,75	180					4,2		5,0	10,0	4,0	2,5

2. Геометрические параметры чистовых разверток указаны на черт. 2 и в табл. 2.

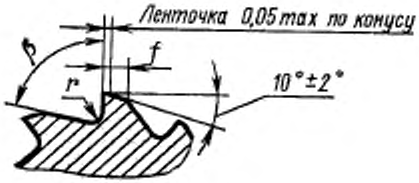

Черт. 2

Таблица 2

Размеры, мм

D	r	β	f: на меньшем диаметре d	f: на большем диаметре D_1	D	r	β	f: На меньшем диаметре d	f: На большем диаметре D_1
13	0,5	85°	0,7	0,9	40	1,6	75°	2,5	1,8
16		90°	0,8	1,0	50			1,9	2,2
19			1,0	1,3	60	2,0		1,8	2,2
22	1,0	80°	0,9	1,2	70			1,9	2,3
27			1,2	1,5	80			1,8	2,2
32			1,5	1,8	100			2,2	2,6

gost.e-ecolog.ru

...ов скруглений и фасок, не указанные в настоящем стандарте, принимаются по технологическим соображениям.

4. Шероховатость поверхностей, не указанная в технических требованиях ГОСТ 10083—81 — с параметром R_z не более 20 мкм по ГОСТ 2789—73.