М Е Ж Г О С У Д А Р С Т В Е Н Н Ы Й С Т А Н Д А Р Т

СВЕРЛА КОЛЬЦЕВЫЕ ТВЕРДОСПЛАВНЫЕ

Основные размеры

ГОСТ 17013—71

Carbide annular drills.
Main sizes

МКС 25.100.30

Постановлением Государственного комитета стандартов Совета Министров СССР от 3 июня 1971 г. № 1072 дата введения установлена

01.01.73

1. Настоящий стандарт распространяется на твердосплавные кольцевые сверла для сверления отверстий различного назначения в кирпиче, гипсолите, бетоне и железобетоне (с принудительным удалением буровой мелочи) ручными электрическими сверлильными машинами.

2. Основные размеры сверл должны соответствовать указанным на чертеже и в таблице.

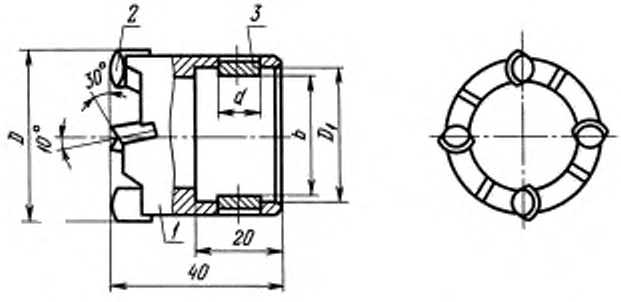

1 — корпус; *2* — пластинка твердосплавная по технической документации, утвержденной в установленном порядке; *3* — шип

gost.e-ecolog.ru

Размеры в мм

D	D_1 (пред. откл. по A_3)	d	b	Количество пластинок
16	11	4	8	3
20	15	6	12	
25	18		15	4
(30)	24		21	
32		10	20	
(36)	28		24	
40	32		28	
(45)	36		32	
50	42		38	
75	68		64	6
85	78		74	

Примечание. Размеры сверл, заключенные в скобки, применять не рекомендуется.

Пример условного обозначения кольцевого сверла диаметром 16 мм:

Сверло СК-16 ГОСТ 17013—71

3. Технические требования — по ГОСТ 17017—71.

gost.e-ecolog.ru