УДК 621.643.4.063:006.354

Группа Г18

ГОСУДАРСТВЕННЫЙ СТАНДАРТ СОЮЗА ССР

ТРОЙНИКИ ФЛАНЦЕВЫЕ ДЛЯ СОЕДИНЕНИЙ ТРУБОПРОВОДОВ ПО ВНУТРЕННЕМУ КОНУСУ

Конструкция и размеры

Flange union tees for tube connections on internal cone. Construction and dimensions

ГОСТ 16061—70

Постановлением Комитета стандартов, мер и измерительных приборов при Совете Министров СССР от 5 июня 1970 г. № 839 срок введения установлен с 01.01.71

Несоблюдение стандарта преследуется по закону

1. Конструкция и размеры фланцевых тройников должны соответствовать указанным на чертеже и в таблице.

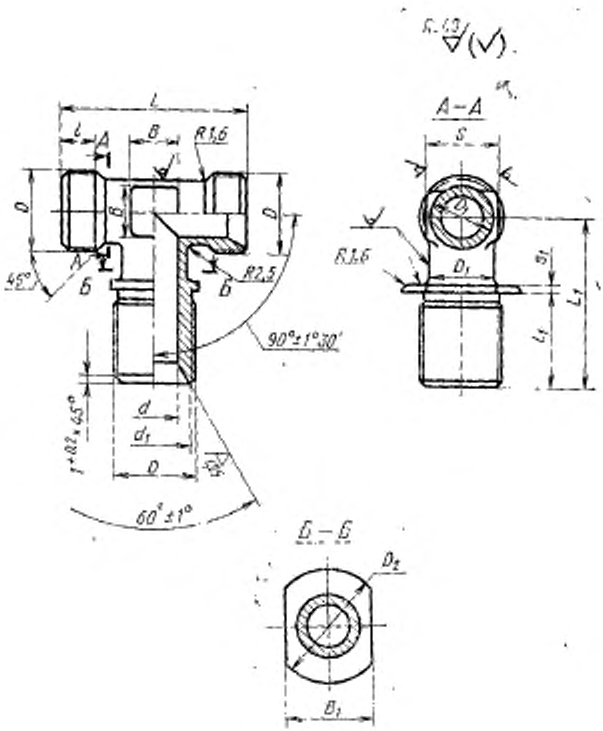

Издание официальное ★

Перепечатка воспрещена

Переиздание. Июнь 1987 г.

gost.e-ecolog.ru

Размеры, мм

Наружный диаметр труб $D_н$	d	d_1	Резьба D	D_1	D_2	S	l Пред. откл. ±0,4	l_1	L Номин.	L Пред. откл.	L_1 Пред. откл. ±0,4	s_1 Пред. откл. ±0,2	B	B_1 Пред. откл. ±0,4	Масса 100 шт. в кг
6	4	11,0	М14×1,5	9	22	12	9	25	42	±0,4	40	1,5	5	16	5,20
8	6	13,0	М16×1,5	11	24	14			44		42		7	18	7,10
10	8	15,0	М18×1,5	13	26				48				9	20	9,20
12	10	17,0	М20×1,5	15	28	17					45		10	22	11,40
14	12	19,0	М22×1,5	17	30	19			50				13	24	14,00
16	14	21,0	М24×1,5	19	35	22	11	28	56		48		15	26	16,75
18	16	24,0	М27×1,5	22	38	24		29	60		52		17	30	19,80
20	18	27,0	М30×1,5	24	42	27		30			55		18	32	23,20
22	20	29,0	М33×1,5	26	45		12	31	66		60	2,5		36	26,90
24	22			28		30							22		30,85
25	23	32,0	М36×1,5	29	48		13	33	72		62			38	32,70
28	26	35,0	М39×1,5	32	50	32			75		65		25	42	38,75
30	28	35,5		34		36							28		42,75
32	30	38,0	М42×1,5	37	55	41			80				30	44	47,00
34	32	41,0	М45×1,5	39	60						68			48	51,00
36	34	44,0	М48×1,5	41	65	46			84	±0,6	70			50	54,80
38	36			43											60,00

2. Материал: штамповки из стали марок 45, 38ХА, 12Х18Н9Т (Х18Н9Т), 13Х11Н2В2МФ (1Х12Н2ВМФ).

3. Технические требования — по ГОСТ 16078—70.

Пример условного обозначения фланцевого тройника к трубопроводу $D_н$ 16 из стали марки 45:

Тройник фланцевый 16—022 ГОСТ 16061—70

То же, из стали марки 38ХА:

Тройник фланцевый 16—021 ГОСТ 16061—70

То же, из стали марки 12Х18Н9Т:

Тройник фланцевый 16—012 ГОСТ 16061—70

То же, из стали марки 13Х11Н2В2МФ:

Тройник фланцевый 16—011 ГОСТ 16061—70

То же, для изделий авиационной и общей техники:

Тройник фланцевый 16—022А ГОСТ 16061—70

Тройник фланцевый 16—021А ГОСТ 16061—70

Тройник фланцевый 16—012А ГОСТ 16061—70

Тройник фланцевый 16—011А ГОСТ 16061—70

gost.e-ecolog.ru