УДК 621.643.4.062:006.354 Группа Г18

ГОСУДАРСТВЕННЫЙ СТАНДАРТ СОЮЗА ССР

УГОЛЬНИКИ ВВЕРТНЫЕ С УГЛОМ НАКЛОНА 135° ДЛЯ СОЕДИНЕНИЙ ТРУБОПРОВОДОВ ПО ВНУТРЕННЕМУ КОНУСУ

Конструкция и размеры

Screwed unionelbows with slope angle 135° for tube connections on internal cone. Construction and dimensions

ГОСТ 16073—70*

Постановлением Комитета стандартов, мер и измерительных приборов при Совете Министров СССР от 5 июня 1970 г. № 839 срок введения установлен с 01.01.71

Несоблюдение стандарта преследуется по закону

1. Конструкция и размеры ввертных угольников должны соответствовать указанным на чертеже и в таблице.

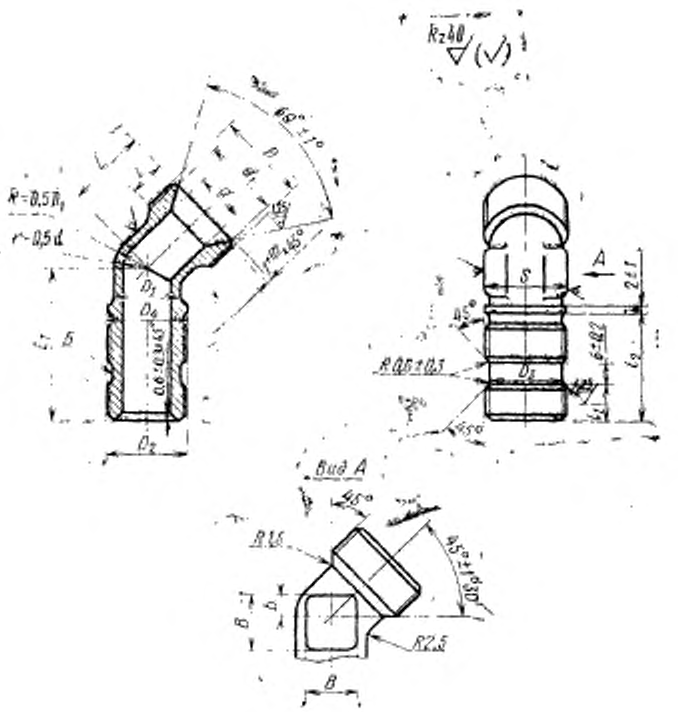

Издание официальное ★ Перепечатка воспрещена

* Переиздание (июнь 1987 г.) с Изменениями № 1, 2, утвержденными в декабре 1980 г., феврале 1986 г. (ИУС 3—81, 5—86).

gost.e-ecolog.ru

Размеры, мм

Наружный диаметр трубопровода $D_н$	d	d_1	Резьба D	D_1	Резьба D_2	D_2 Пред. откл. по h11	D_4	S	l Пред. откл. ±0,4	l_1 Номин.	l_1 Пред. откл.	l_2	L	L_1	B	b	Масса 100 шт. в кг
						Пред. откл. ±0,4						Пред. откл. ±0,4					
6	4	11,0	M14×1,5	9	M10	7,6	10	12	9	7	±0,2	24	17	31	5	2	2,80
8	6	13,0	M16×1,5	11	M12×1,5	9,6	12	14		8		25		32	7		4,00
10	8	15,0	M18×1,5	13	M14×1,5	11,6	14							34	9	3	5,40
12	10	17,0	M20×1,5	15	M16×1,5	13,6	16	17		9		27	18	37	10	4	6,78
14	12	19,0	M22×1,5	17	M20×1,5	17,6	20	19		10		29	20	39	13		8,41
16	14	21,0	M24×1,5	19	M22×1,5	19,6	22	22	11				23	41	15	5	10,10
18	16	24,0	M27×1,5	22	M24×1,5	21,6	24	24		12		31	24	45	17		12,30
20	18	27,0	M30×1,5	24	M27×1,5	24,6	27	27					25		18	6	13,60
22	20	29,0	M33×1,5	26	M30×1,5	27,6	30		12	13	±0,4	33	27	50			15,80
24	22			28				30					29	51	22	7	18,40
25	23	32,0	M36×1,5	29	M33×1,5	30,6	33		13	14		34	32	54		8	19,85
28	26	35,0	M39×1,5	32	M36×1,5	33,6	36	32		15		35	33	56	25	9	26,60
30	28	35,5		34				36						58	28		30,40
32	30	38,0	M42×1,5	37	M39×1,5	36,6	39	41		16		36	34		30		34,20
34	32	41,0	M45×1,5	39	M42×1,5	39,6	42						35			10	37,00
36	34	44,0	M48×1,5	41	M45×1,5	42,6	45	46					36				39,00
38	36			43													42,00

(Измененная редакция, Изм. № 1).

2. Материал: штамповки из стали марок 45, 38ХА, 13Х11Н2В2МФ (1Х12Н2ВМФ).

3. Допуск радиального биения поверхности Б относительно оси резьбы D_2 — 0,08 мм.

(Измененная редакция, Изм. № 1).

4. Покрытие кадмием (цинком) поверхности *Б* не допускается.

5. Технические требования — по ГОСТ 16078—70.

Пример условного обозначения ввертного угольника к трубопроводу $D_н$ **16 из** стали марки 45:

Угольник ввертной 16—022 ГОСТ 16073—70

То же, из стали марки 38ХА:

Угольник ввертной 16—021 ГОСТ 16073—70

То же, из стали марки 13Х11Н2В2МФ:

Угольник ввертной 16—011 ГОСТ 16073—70

То же, для изделий авиационной и общей техники:

Угольник ввертной 16—022А ГОСТ 16073—70

Угольник ввертной 16—021А ГОСТ 16073—70

Угольник ввертной 16—011А ГОСТ 16073—70

gost.e-ecolog.ru