УДК 621.643.4.063:006.354 Группа Г18

ГОСУДАРСТВЕННЫЙ СТАНДАРТ СОЮЗА ССР

КРЕСТОВИНЫ ПРОХОДНЫЕ ДЛЯ СОЕДИНЕНИЙ ТРУБОПРОВОДОВ ПО ВНУТРЕННЕМУ КОНУСУ

Конструкция и размеры

Union crosses for tube connections on internal cone.
Construction and dimensions

ГОСТ 16065—70

Постановлением Комитета стандартов, мер и измерительных приборов при Совете Министров СССР от 5 июня 1970 г. № 839 срок введения установлен с 01.01.71

Несоблюдение стандарта преследуется по закону

1. Конструкция и размеры проходных крестовин должны соответствовать указанным на чертеже и в таблице.

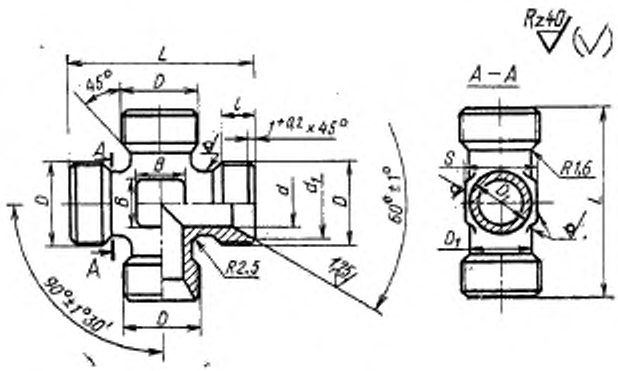

Издание официальное ★ Перепечатка воспрещена

Переиздание. Июнь 1987 г.

gost.e-ecolog.ru

Размеры, мм

Наружный диаметр труб $D_н$	d	d_1	Резьба D	D_1	S	t	L		B	Масса 100 шт. в кг
						Пред. откл. ±4	Номин.	Пред. откл.		
6	4	11,0	М14×1,5	9	12	9	42	±0,4	5	4,48
8	6	13,0	М16×1,5	11	14		45		7	5,55
10	8	15,0	М18×1,5	13					9	6,83
12	10	17,0	М20×1,5	15	17		48		10	8,38
14	12	19,0	М22×1,5	17	19		50		13	9,75
16	14	21,0	М24×1,5	19	22	11	55		15	11,55
18	16	24,0	М27×1,5	22	24		60		17	13,66
20	18	27,0	М30×1,5	24	27		62		18	16,40
22	20	29,0	М33×1,5	26		12	68			19,55
24	22			28	30				22	23,55
25	23	32,0	М36×1,5	29		13	72			25,13
28	26	35,0	М39×1,5	32	32		75		25	29,95
30	28	35,5		34	36				28	33,35
32	30	38,0	М42×1,5	37	41		78			36,65
34	32	41,0	М45×1,5	39			82	±0,6	30	39,95
36	34	44,0	М48×1,5	41	46		85			43,40
38	36			43						46,30

2. Материал: штамповки из стали марок 45, 38ХА, 12Х18Н9Т (Х18Н9Т), 13Х11Н2В2МФ (1Х12Н2ВМФ).

3. Технические требования — по ГОСТ 16078—70.

Пример условного обозначения проходной крестовины к трубопроводу $D_н$ 16 из стали марки 45:

Крестовина проходная 16—022 ГОСТ 16065—70

То же, из стали марки 38ХА:

Крестовина проходная 16—021 ГОСТ 16065—70

То же, из стали марки 12Х18Н9Т:

Крестовина проходная 16—012 ГОСТ 16065—70

То же, из стали марки 13Х11Н2В2МФ:

Крестовина проходная 16—011 ГОСТ 16065—70

То же, для изделий авиационной и общей техники:

Крестовина проходная 16—022А ГОСТ 16065—70

Крестовина проходная 16—021А ГОСТ 16065—70

Крестовина проходная 16—012А ГОСТ 16065—70

Крестовина проходная 16—011А ГОСТ 16065—70

gost.e-ecolog.ru