УДК 621.643.414:006.354 Группа Г18

ГОСУДАРСТВЕННЫЙ СТАНДАРТ СОЮЗА ССР

НИППЕЛИ ПОЛУСФЕРИЧЕСКИЕ ПРИПАЙНЫЕ ДЛЯ СОЕДИНЕНИЙ ТРУБОПРОВОДОВ ПО ВНУТРЕННЕМУ КОНУСУ

Конструкция и размеры

Semispherical solderable sleeves for tube connections on internal cone. Construction and dimensions

ГОСТ 16040—70*

Постановлением Комитета стандартов, мер и измерительных приборов при Совете Министров СССР от 5 июня 1970 г. № 839 срок введения установлен с 01.01.71

Несоблюдение стандарта преследуется по закону

1. Конструкция и размеры припайных ниппелей должны соответствовать указанным на чертеже и в таблице.

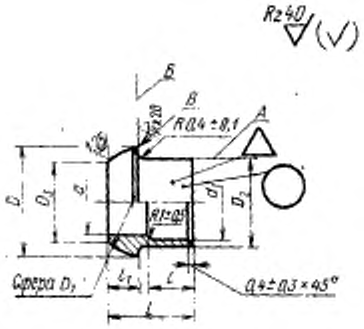

Издание официальное ★ Перепечатка воспрещена

* Переиздание (июнь 1987 г.) с Изменениями № 1, 2, утвержденными в декабре 1980 г., феврале 1986 г. (ИУС 3—81, 5—86).

gost.e-ecolog.ru

Размеры, мм

Наружный диаметр труб $D_н$	d	d_1	D	D_1		D_2	D_3	l		l_1	L	Масса 100 шт. в кг
		Пред. откл.		Номин.	Пред. откл.	Пред. откл. по h11		Номин.	Пред. откл.	Пред. откл.		
		по B11	по h11							±0,2	±0,4	
6	4	6	11,5	11,5	+0,2 −0,1	8,5	5,5	6	±0,2	6,5	15	0,60
8	6	8	13,5	13,5		10,5	7,5	8		7,0	18	0,80
10	8	10	15,5	15,5		12,5	9,5			7,5		0,99
12	10	12	17,5	17,5		14,5	11,5					1,18
14	12	14	19,5	19,5		16,5	13,5	10		8,0	21	1,41
16	14	16	21,5	21,5		18,5	15,5			8,5		1,49
18	16	18	24,0	24,5	±0,2	21,0	17,5	12	±0,4		23	1,84
20	18	20	27,5	28,0		23,0	21,5					2,72
22	20	22	30,0	30,5		25,0	23,0					3,06
24	22	24	30,5	31,0		27,0	23,5					3,18
25	23	25	32,5	33,0		28,0	25,0				24	3,74
28	26	28	35,5	36,0		31,0	28,0					4,22
30	28	30	36,5	38,0		33,0	29,5					4,49
32	30	32	39,0	41,0		35,0	32,0	14		9,0	26	5,47
34	32	34	42,0	44,0		37,0	34,0					6,76
36	34	36	45,0	47,0		39,0	37,5					7,24
38	36	38	45,5			41,0	38,0					8,84

(Измененная редакция, Изм. № 1).

2. Материал: сталь марок 25 и 12Х18Н9Т (Х18Н9Т).

3. Кромку B не притуплять. Заусенцы на кромке не допускаются.

4. Допуски радиального биения сферы D_1 и торцового — поверхности Б относительно оси поверхности А — 0,05 мм.

(Измененная редакция, Изм. № 2).

5. Технические требования — по ГОСТ 16078—70.

Пример условного обозначения припайного ниппеля к трубопроводу $D_н$ 18 из стали марки 25:

Ниппель припайной 18—023 ГОСТ 16040—70

То же, из стали марки 12Х18Н9Т:

Ниппель припайной 18—012 ГОСТ 16040—70

То же, для изделий авиационной и общей техники:

Ниппель припайной 18—023 ГОСТ 16040—70

Ниппель припайной 18—012А ГОСТ 16040—70

gost.e-ecolog.ru