УДК 621.744:006.354 Группа Г21

ГОСУДАРСТВЕННЫЙ СТАНДАРТ СОЮЗА ССР

ФОРМЫ МЕТАЛЛИЧЕСКИЕ (КОКИЛИ) СТВОРЧАТЫЕ

Основные размеры

Folding chill moulds.
Basic dimensions

ГОСТ 16235—70*

Взамен
МН 744—60,
МН 745—60

Постановлением Комитета стандартов, мер и измерительных приборов при Совете Министров СССР от 29 июля 1970 г. № 1163 срок введения установлен с 01.01 1972 г.

Проверен в 1980 г.

Несоблюдение стандарта преследуется по закону

1. ОСНОВНЫЕ РАЗМЕРЫ СТВОРЧАТЫХ МЕТАЛЛИЧЕСКИХ ФОРМ

1.1. Основные размеры створчатых металлических форм должны соответствовать указанным на черт. 1 и в табл. 1.

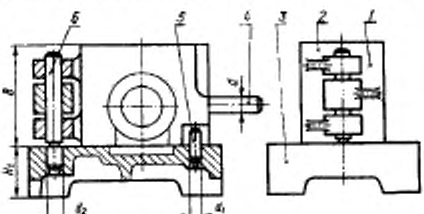

1—полуформа левая; *2*—полуформа правая; *3*—плита; *4*—ручка взертная по ГОСТ 16242—70; *5*—штифт цилиндрический по ГОСТ 3128—70; *6*—колонка по ГОСТ 16243—70

Черт. 1

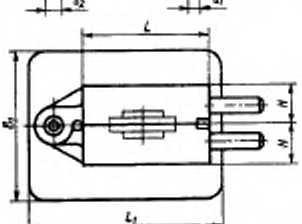

Примечание. Чертеж не определяет конструкции створчатых металлических форм.

Издание официальное Перепечатка воспрещена

★

* *Переиздание май 1982 г. с Изменением № 1, утвержденным в октябре 1980 г. (ИУС 1—1981 г.)*

gost.e-ecolog.ru

Таблица 1

мм

L	B	H	L_1	B_1	H_1	d	d_1 Поз. 3 Пред. откл. по $H8$	d_2 Поз. 3 Пред. откл. по $H8$
200	160	40 50 60 80 100	280	125 160 200 250	60 80 100	16	12	16
250	200	50 60 80 100 125	340	125 160 200 250 320	60 80 100	20	16	20
320	250	60 80 100 125 160	420	160 200 250 320 400	80 100	24		
400	320	80 100 125 160 200	500	200 250 320 400 500	80 100 125		20	25
500	400	100 125 160 200 250	600	250 320 400 500 630	100 125 160	30		

(Измененная редакция, Изм. № 1).

1.2. Толщина стенок — по ГОСТ 16237—70.

1.3. Размеры и расположение ребер жесткости — по ГОСТ 16238—70.

1.4. Шероховатость поверхностей — по ГОСТ 16241—70.

1.5. Технические требования — по ГОСТ 16262—70.

2. ОСНОВНЫЕ РАЗМЕРЫ ЛЕВОЙ ПОЛУФОРМЫ (деталь 1)

2.1. Основные размеры левой полуформы должны соответствовать указанным на черт. 2 и в табл. 2.

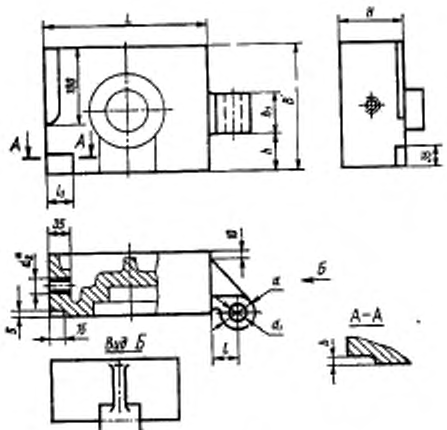

Черт. 2

---

* Расположение отверстия d_2 определяют конструктивно.

мм

Таблица 2

L	B	H	h	h_1	d	d_1 (пред. откл. по $H8$)	d_2	l	l_1	δ (пред. откл. по $H7$)
200	160	40 50 60 80 100	43	50	40	16	M16	30	20	6,0
250	200	50 60 80 100 125	53	60	50	20	M20	36	32	10,0
320	250	60 80 100 125 160	70	80			M24			
400	320	80 100 125 160 200	90	100	65	25		42	45	12,5
500	400	100 125 160 200 250	110	120			M30			

(Измененная редакция, Изм. № 1).

2.2. Резьба — метрическая с углом профиля 60°. Поле допуска 7*H* — по ГОСТ 16093—81.

(Введен дополнительно, Изм. № 1).

3. ОСНОВНЫЕ РАЗМЕРЫ ПРАВОЙ ПОЛУФОРМЫ (деталь 2)

3.1. Основные размеры правой полуформы должны соответствовать указанным на черт. 3 и в табл. 3.

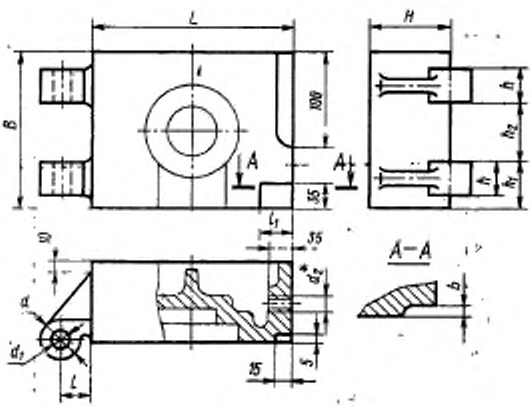

Черт. 3

* Расположение отверстия d_2 определяется конструктивно.

Таблица 3

мм

L	*B*	*H*	*h*	h_1	h_2	*d*	d_1 (пред. откл. по *H*8)	d_2	*l*	l_1	*b* (пред. откл. по *H*7)
200	160	40 50 60 80 100	30	40	56	40	16	M16	30	20	6,0

мм

Продолжение табл. 3

L	B	H	h	h_1	h_2	d	d_1 (пред. откл. по H8)	d_2	l	l_1	b (пред. откл. по H7)
250	200	50 60 80 100 125	40	50	66	50	20	M20	36	32	10,0
320	250	60 80 100 125 160	50	65	90			M24			
400	320	80 100 125 160 200	60	80	120	65	25		42	45	12,5
500	400	100 125 160 200 250	80	100	140			M30			

(Измененная редакция, Изм. № 1).

3.2. Резьба — метрическая с углом профиля 60°. Поле допуска 7 *H* — по ГОСТ 16093—81.

(Введен дополнительно, Изм. № 1).

4. ОСНОВНЫЕ РАЗМЕРЫ ПЛИТЫ (деталь 3)

4.1. Основные размеры плиты должны соответствовать указанным на черт. 4 и в табл. 4.

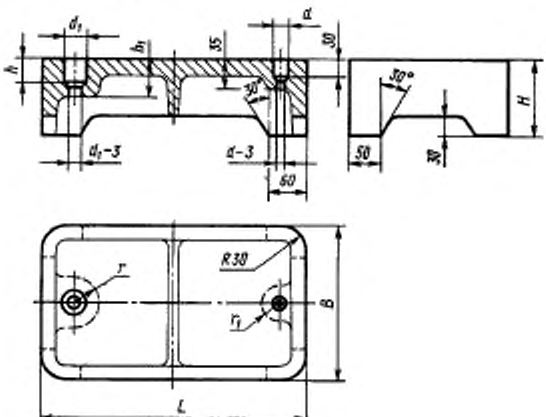

Черт. 4

Таблица 4

мм

L	*B*	*H*	*d* / *d*₁ Пред. откл. по *H*8	*d* / *d*₁ Пред. откл. по *H*8	*h*	*h*₁	*r*	*r*₁
280	125	80	12	16	32	36	20	16
	160							
	200							
	250	100						

Продолжение табл. 4

мм

L	B	H	d / Пред. откл. по H8	d_1 / Пред. откл. по H8	h	h_2	r	r_2
340	125	80	16	20	40	45	25	20
	160							
	200							
	250	100						
	320							
420	160	80			50	55		
	200							
	250	100						
	320							
	400							
500	200	80	20	25	60	65	32	25
	250	100						
	320							
	400	125						
	500							
600	250				70	75		
	320							
	400							
	500							
	630	160						

gost.e-ecolog.ru

(Измененная редакция, Изм. № 1).