УДК 621.643.4:006.354 Группа Г18

ГОСУДАРСТВЕННЫЙ СТАНДАРТ СОЮЗА ССР

ПРОХОДНИКИ ПРЯМЫЕ УДЛИНЕННЫЕ ДЛЯ СОЕДИНЕНИЙ ТРУБОПРОВОДОВ ПО ВНУТРЕННЕМУ КОНУСУ

Конструкция и размеры

Long unions for tube connections on internal cone.
Construction and dimensions

ГОСТ 16050—70

Постановлением Комитета стандартов, мер и измерительных приборов при Совете Министров СССР от 5 июня 1970 г. № 839 срок введения установлен с 01.01.71

Несоблюдение стандарта преследуется по закону

1. Конструкция и размеры прямых проходников должны соответствовать указанным на чертеже и в таблице.

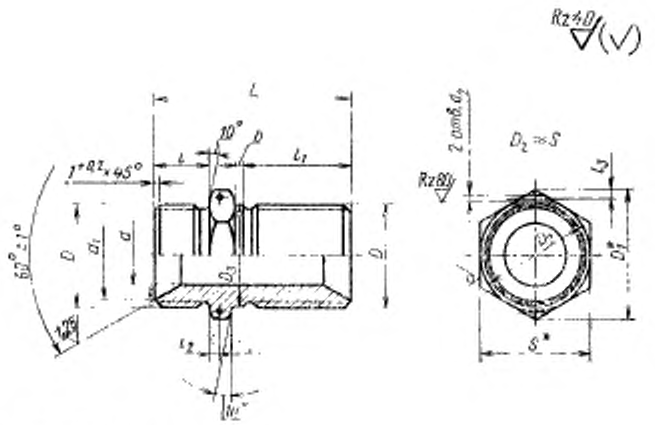

* Размеры для справок.

Издание официальное ★ Перепечатка воспрещена

Переиздание. Июнь 1987 г.

gost.e-ecolog.ru

Размеры, мм

Наружный диаметр труб $D_н$	d	d_1	d_3 Пред. откл. $^{+0,12}_{-0,06}$	Резьба D	D_1	D_3	S	l Пред. откл. ±0,4	l_1 Пред. откл. ±0,2	l_2 Пред. откл. ±0,2	l_3	L Пред. откл. ±0,4	b Пред. откл. ±0,2	Масса 100 шт. в кг
6	4	11,0	1,5	M14×1,5	19,6	16,2	17	13	25	3	2,0	46	2,0	4,30
8	6	13,0		M16×1,5										5,58
10	8	15,0		M18×1,5	21,9	18,2	19							7,40
12	10	17,0		M20×1,5	25,4	20,2	22							9,35
14	12	19,0		M22×1,5	27,7	22,2	24							11,45
16	14	21,0		M24×1,5	31,2	24,2	27	15	28	4		53	2,5	14,00
18	16	24,0		M27×1,5	34,6	27,2	30		29	3				17,09
20	18	27,0		M30×1,5	36,9	30,2	32		30	4		56		20,40
22	20	29,0		M33×1,5	41,6	33,2	36	16	31	5		59		23,75
24	22													28,00
25	23	32,0		M36×1,5	47,3	36,2	41	17	33	4		61		31,36
28	26	35,0		M39×1,5		39,2								37,50
30	28	35,5												42,00
32	30	38,0	2,0	M42×1,5	53,1	42,2	46			5	2,5	63	3,0	45,00
34	32	41,0		M45×1,5		45,5								48,60
36	34	44,0		M48×1,5	57,7	48,5	50							52,50
38	36													61,40

2. Материал: сталь марок 45, 38ХА, 12Х18Н9Т (Х18Н9Т), 13Х11Н2В2МФ (1Х12Н2ВМФ).

3. Технические требования — по ГОСТ 16078—70.

Пример условного обозначения прямого проходника к трубопроводу $D_н$ 16 из стали марки 45:

Проходник прямой 16—022 ГОСТ 16050—70

То же, из стали марки 38ХА:

Проходник прямой 16—021 ГОСТ 16050—70

То же, из стали марки 12Х18Н9Т:

Проходник прямой 16—012 ГОСТ 16050—70

То же, из стали марки 13Х11Н2В2МФ:

Проходник прямой 16—011 ГОСТ 16050—70

То же, для изделий авиационной и общей техники:

Проходник прямой 16—022А ГОСТ 16050—70

Проходник прямой 16—021А ГОСТ 16050—70

Проходник прямой 16—012А ГОСТ 16050—70

Проходник прямой 16—011А ГОСТ 16050—70

gost.e-ecolog.ru