УДК 621.643.4.069:006.354 Группа Г18

ГОСУДАРСТВЕННЫЙ СТАНДАРТ СОЮЗА ССР

ШТУЦЕРА ПРИПАЙНЫЕ ДЛЯ СОЕДИНЕНИЙ ТРУБОПРОВОДОВ ПО ВНУТРЕННЕМУ КОНУСУ

Конструкция и размеры

Solderable fittings for tube connections on internal cone. Construction and dimensions

ГОСТ 16044—70*

Постановлением Комитета стандартов, мер и измерительных приборов при Совете Министров СССР от 5 июня 1970 г. № 839 срок введения установлен с 01.01.71

Несоблюдение стандарта преследуется по закону

1. Конструкция и размеры припайных штуцеров должны соответствовать указанным на чертеже и в таблице.

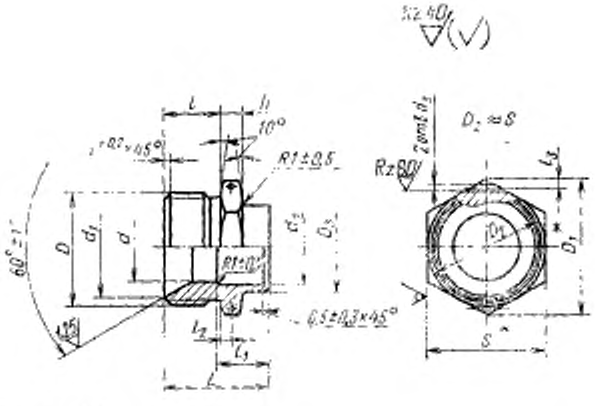

* Размеры для справок.

Издание официальное Перепечатка воспрещена

* Переиздание (июнь 1987 г.) с Изменением № 1, утвержденным в декабре 1980 г. (ИУС 3—81).

gost.e-ecolog.ru

Размеры, мм

Наружный диаметр труб $D_н$	d	d_1	d_2* Пред. откл. по B11	d_3 Пред. откл. $^{+0,12}_{-0,06}$	Резьба D	D_1	D_2	S	l Пред. откл. ±0,4	l_1 Номин.	l_1 Пред. откл.	l_2 Пред. откл. ±0,2	l_3 Пред. откл. ±0,4	L Пред. откл. ±0,2	h Пред. откл. ±0,2	Масса 100 шт. в кг
6	4	11,0	6	1,5	M14×1,5	9,6	8,5	17	13	9	±0,2	2,5	2,0	24	5	1,53
8	6	13,0	8		M16×1,5		11,0									1,97
10	8	15,0	10		M18×1,5	21,9	13,0	19								2,34
12	10	17,0	12		M20×1,5	25,4	15,0	22		11		3,0		26	6	2,87
14	12	19,0	14		M22×1,5	27,7	17,0	24								3,08
16	14	21,0	16		M24×1,5	31,2	19,0	27	15	13				28		3,57
18	16	24,0	18		M27×1,5	34,6	21,0	30								4,52
20	18	27,0	20		M30×1,5	36,9	23,0	32								4,92
22	20	29,0	22		M33×1,5	41,6	25,0	36	16	14	±0,4			29		4,97
24	22		24				27,0									5,18
25	23	32,0	25		M36×1,5	47,3	28,0	41	17	15		3,5		30	7	6,36
28	26	35,0	28		M39×1,5		31,0									7,66
30	28	35,5	30				33,0									8,53
32	30	38,0	32	2,0	M42×1,5	51,3	35,0	46		17		4,0	2,5	32	8	10,00
34	32	41,0	34		M45×1,5		37,0									12,42
36	34	44,0	36		M48×1,5	57,7	39,0	50								13,50
38	36		38				41,0									15,10

(Измененная редакция, Изм. № 1).

2. Материал: сталь марки 25 и 12Х18Н9Т (Х18Н9Т).

3. Технические требования — по ГОСТ 16078—70.

Пример условного обозначения припайного штуцера к трубопроводу $D_н$ 16 из стали марки 25:

Штуцер припайной 16—023 ГОСТ 16044—70

То же, из стали марки 12Х18Н9Т:

Штуцер припайной 16—012 ГОСТ 16044—70

То же, для изделий авиационной и общей техники:

Штуцер припайной 16—023 ГОСТ 16044—70

Штуцер припайной 16—012А ГОСТ 16044—70

gost.e-ecolog.ru