ГОСУДАРСТВЕННЫЙ СТАНДАРТ
СОЮЗА ССР

# ТКАНИ ЛЬНЯНЫЕ И ПОЛУЛЬНЯНЫЕ ДЛЯ СПЕЦОДЕЖДЫ

## МЕТОД ОПРЕДЕЛЕНИЯ СТОЙКОСТИ К ИСТИРАНИЮ ПО ПЛОСКОСТИ

**ГОСТ 15967—70**

**Издание официальное**

ГОСУДАРСТВЕННЫЙ КОМИТЕТ СССР ПО СТАНДАРТАМ
Москва

gost.e-ecolog.ru

Редактор *Т. П. Шашина*
Технический редактор *Э. В. Митяй*
Корректор *Л. В. Сницарчук*

Сдано в набр. 12.05.85 Подп. в печ. 20.09.85 0,5 усл. п. л. 0,5 усл. кр.-отт. 0,32 уч.-изд. л.
Тираж 4000 Цена 3 коп.

Ордена «Знак Почета» Издательство стандартов, 123840, Москва, ГСП,
Новопресненский пер., д. 3.
Вильнюсская типография Издательства стандартов, ул. Миндаугу, 12/14. Зак. 2708

УДК 677.11.064.001.4+677.11.064—161.001.4 : 006.354 Группа М79

ГОСУДАРСТВЕННЫЙ СТАНДАРТ СОЮЗА ССР

# ТКАНИ ЛЬНЯНЫЕ И ПОЛУЛЬНЯНЫЕ ДЛЯ СПЕЦОДЕЖДЫ

## Метод определения стойкости к истиранию по плоскости

Linen and semi-linen fabrics for overalls. Method for determination of surface abrasion resistance

**ГОСТ 15967—70***

ОКСТУ 8209, 8309

Постановлением Комитета стандартов, мер и измерительных приборов при Совете Министров СССР от 18 мая 1970 г. № 711 срок введения установлен с 01.01.71

Несоблюдение стандарта преследуется по закону

Настоящий стандарт распространяется на ткани льняные и полульняные для спецодежды и устанавливает метод определения их стойкости к истиранию по плоскости.

Стойкость к истиранию характеризуется числом циклов истирающих воздействий, выдерживаемых тканью до образования дыры.

**(Измененная редакция, Изм. № 2).**

## 1. МЕТОД ОТБОРА ПРОБ

### 1. ОТБОР ОБРАЗЦОВ И ПОДГОТОВКА ИХ К ИСПЫТАНИЮ

1.1. Точечную пробу для определения стойкости к истиранию отбирают по ГОСТ 20566—75.

1.2. Для проведения испытания из разных мест каждой отобранной точечной пробы вырезают по шаблону 10 кружков ткани (элементарных проб) диаметром по 82 мм.

1.3—1.5. **(Исключен, Изм. № 2).**

Издание официальное Перепечатка воспрещена

★

* *Переиздание (апрель 1985 г.) с Изменениями № 1, 2, утвержденными в марте 1975 г., в мае 1984 г. (ИУС 4—75, ИУС 8—84)*

© Издательство стандартов, 1985

1.4. Для удаления парафина, входящего в состав водоупорной или комбинированной пропитки и замасливающего при испытании абразив, элементарные пробы обрабатывают бензолом. Для этого по две элементарные пробы помещают в колбы вместимостью 500 см³, куда наливают по 100—150 см³ бензола, закрывают колбы резиновыми пробками и встряхивают в течение 15 мин, затем точечные пробы вынимают и сушат под тягой.

Встряхивание следует производить в аппаратах для встряхивания жидкости в сосудах. Допускается встряхивать вручную.

**(Измененная редакция, Изм. № 1).**

1.5. Материалом, истирающим ткань, должна служить водостойкая шкурка Р. СС 820×30 Э4.5.Б по ГОСТ 13344—67, которую необходимо менять после 1500 циклов истирающих воздействий или с каждой новой заправкой.

**(Измененная редакция, Изм. № 1).**

## 2. АППАРАТУРА

2.1. Испытание на стойкость к истиранию проводится на приборах с планетарным движением абразивов: одноголовочном ИТ-3М или двухголовочном ДИТ-М.

Прибор ИТ-3М* состоит из следующих узлов: истирающей головки *2*, пялец *1*, грузовой системы *5*, натяжного устройства *3*, счетчика числа оборотов абразива *4* и металлического основания *6*, в котором монтируется привод и электрическая часть (черт. 1).

**(Измененная редакция, Изм. № 1).**

2.2. Пяльцы (черт. 2) служат для закрепления ткани. Они состоят из остова *3* и обоймы *1* с металлическим кольцом *2*, с помощью которых закрепляется ткань, эластичного основания, состоящего из трех слоев: резинового кольца *4*, серошинельного сукна *5* и токопроводящей резины *6*, поверх которой помещают испытуемую элементарную пробу.

Опорой для пялец служит конус *9* с шариком *10* и резиновое кольцо *8* с прикрепленной к нему обоймой *7*.

2.3. Истирающая головка (черт. 3) состоит из двух бегунков *1*, в которых закрепляется с помощью обоймы *2* абразив, *3*—кружки водостойкой шкурки по ГОСТ 13344—79 и двух щупов *4*. Щупы состоят из набора зубчатых колесиков *5*, которые свободно вращаются на оси и могут перемещаться по вертикали. Щупы служат для автоматической остановки прибора при образовании во время истирания дыры на ткани.

**(Измененная редакция, Изм. № 1).**

---

* Рабочая часть каждой головки прибора ДИТ-М и прибора ИТ-3М аналогичны, вследствие чего и порядок проведения испытаний единый.

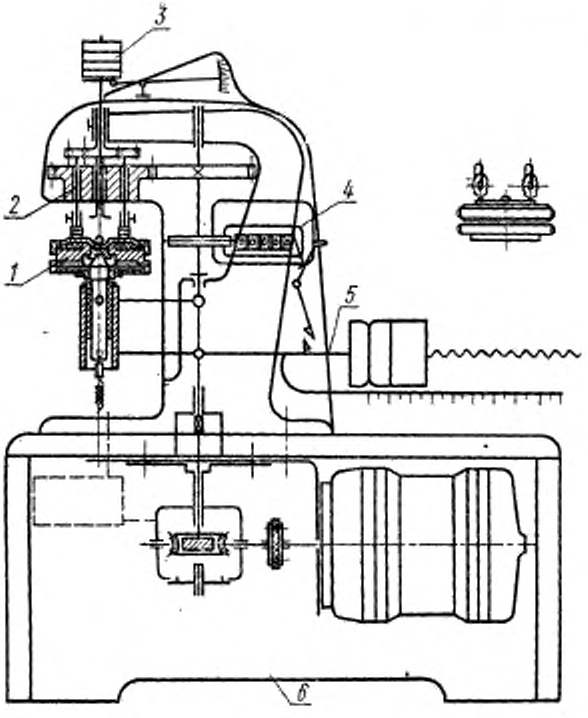


Черт. 1

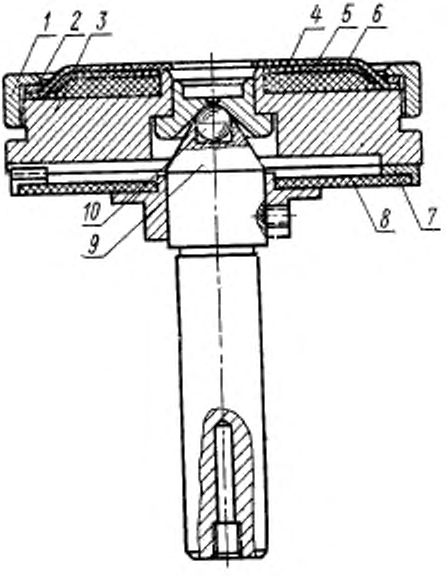


Черт. 2

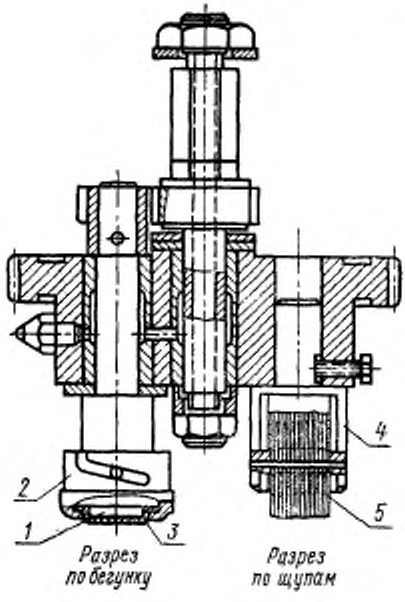


Черт 3

### 3а. ПОДГОТОВКА К ИСПЫТАНИЮ

3а.1. Элементарные пробы перед испытанием должны быть выдержаны в развернутом виде в течение 24 ч в климатических условиях по ГОСТ 10681—75. В этих же условиях должны проводиться испытания.

3а.2. Элементарные пробы тканей с водоупорной или комбинированной пропиткой обрабатывают бензолом для удаления парафина, замасливающего при испытании абразив. Для этого две элементарные пробы помещают в колбы вместимостью 500 см³, туда же наливают 100—150 см³ бензола, закрывают колбы резиновыми пробками и встряхивают в течение 15 мин. Затем элементарные пробы вынимают и сушат в вытяжном шкафу.

Встряхивание производят в аппаратах для встряхивания жидкости в сосудах или вручную.

3а.3. Материалом, истирающим ткань, должна служить водостойкая шкурка 1Э 775×30 С1Г 14А5-Н СФЖ и 1Э 775×30 С1Г 14А5-Н ЯН-153 по ГОСТ 13344—79, которую необходимо менять после 1500 циклов или с каждой новой заправкой.

Допускается применение водостойкой шкурки других ширин.

Разд. 3а. **(Введен дополнительно, Изм. № 2).**

## 3. ПРОВЕДЕНИЕ ИСПЫТАНИЙ

3.1. Испытания проводят при нагрузке по грузовой шкале 10 Н. На стержне для натяжения ткани устанавливают груз в 4 Н.

Элементарную пробу помещают на эластичное основание пялец так, чтобы истиранию подвергалась лицевая сторона ткани, затем закрепляют ее на пяльцах с помощью обоймы.

Установку пялец на приборе производят при опущенном конусе. Конус переводят в верхнее или нижнее положение с помощью кнопки, расположенной на задней стенке прибора и фиксируют это положение защелкой.

Указатель счетчика устанавливают на нулевое положение.

Пяльцы с заправленной элементарной пробой осторожно поднимают до соприкосновения с абразивными и включают прибор.

Абразивы вращаются относительно своей оси и вокруг центральной оси истирающей головки, совершая планетарное движение.

Испытание проводят до автоматического выключения прибора при истирании ткани до дыры, после чего снимают показания счетчика.

**(Измененная редакция, Изм. № 2).**

## 4. ОБРАБОТКА РЕЗУЛЬТАТОВ

4.1. Результатом стойкости ткани к истиранию считают среднее арифметическое число циклов всех испытаний.

Среднее арифметическое подсчитывают с погрешностью не более 0,1 и округляют до 1,0.

4.2. В спорных случаях проводят двойное количество испытаний. За результат принимают среднее арифметическое двух повторных испытаний.

gost.e-ecolog.ru