УДК 621.744.33:006.354

Группа Г43
0262-0050

ГОСУДАРСТВЕННЫЙ СТАНДАРТ СОЮЗА ССР

ОПОКИ ЛИТЕЙНЫЕ ЦЕЛЬНОЛИТЫЕ СТАЛЬНЫЕ ПРЯМОУГОЛЬНЫЕ КОМБИНИРОВАННЫЕ РАЗМЕРАМИ В СВЕТУ: ДЛИНОЙ 500 мм, ШИРИНОЙ 400 мм, ВЫСОТОЙ 150; 200 мм

Конструкция и размеры

Combined rectangular steel all-cast moulding boxes having inside dimensions: length 500 mm, width 400 mm, height 150; 200 mm. Construction and dimensions

ГОСТ 14977—69*

Взамен
МН 1982—61

Постановлением Комитета стандартов, мер и измерительных приборов при Совете Министров СССР от 23 сентября 1969 г. № 1062 срок введения установлен с 01.01 1971 г.

Проверен в 1980 г. Срок действия ограничен до 01.01 1991 г.

Несоблюдение стандарта преследуется по закону

1. Настоящий стандарт распространяется на литейные цельнолитые стальные прямоугольные опоки, предназначенные для изготовления песчаных литейных форм при машинной и ручной формовке.

Стандарт не распространяется на опоки, применяемые при формовке методом прессования под высоким удельным давлением.

2. Конструкция и размеры опок должны соответствовать указанным на чертеже и в таблице.

Издание официальное

Перепечатка воспрещена

* *Переиздание (апрель 1981 г.) с Изменением № 1, утвержденным в июле 1980 г. (ИУС 9—80).*

gost.e-ecolog.ru

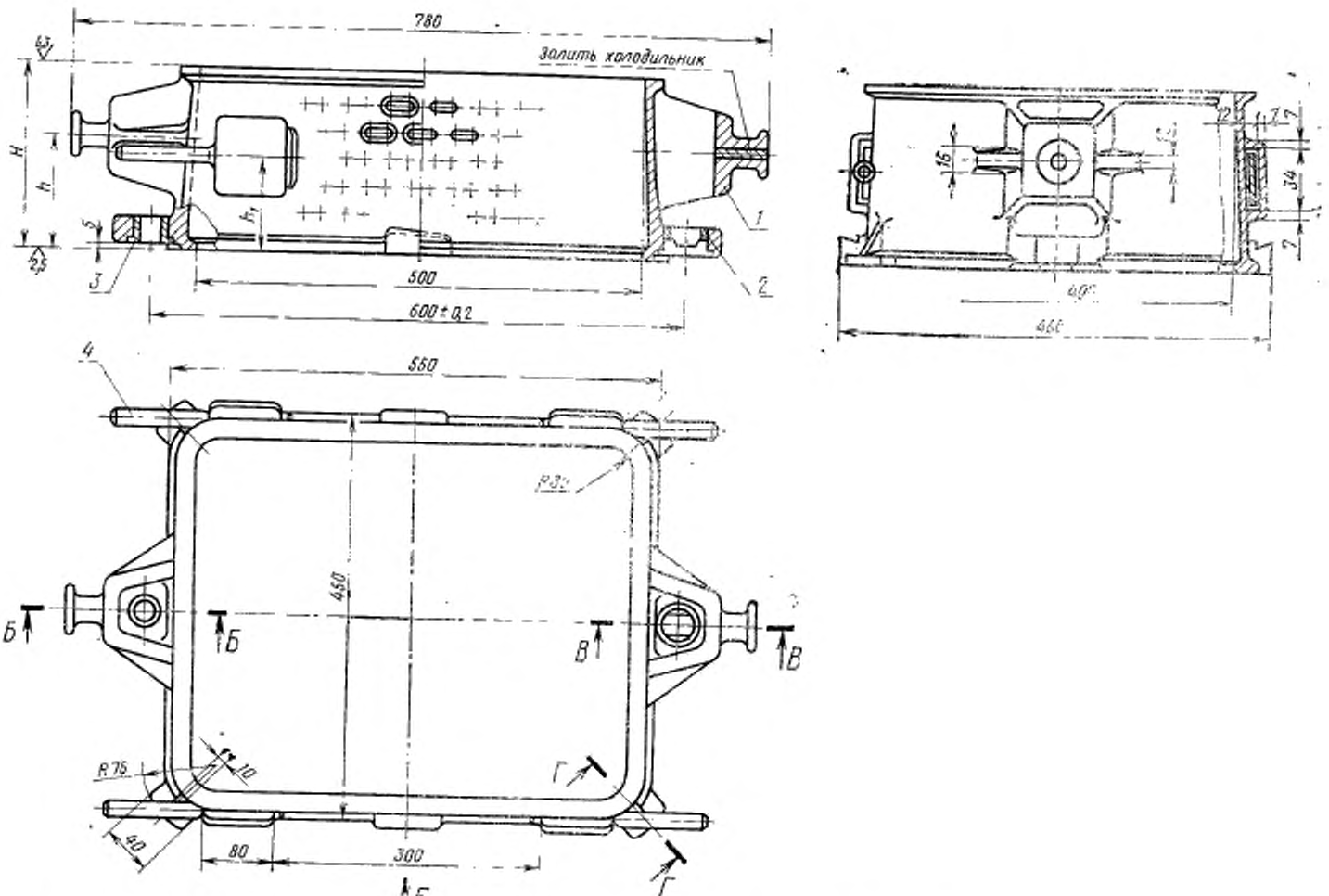

1—корпус; *2*—втулка направляющая 0290-1251 ГОСТ 15019—69 (1 шт.); *3*—втулка центрирующая 0290-1051 ГОСТ 15019—69 (1 шт.).
4—ручка 0298-0401 ГОСТ 15022—69 (4 шт.)

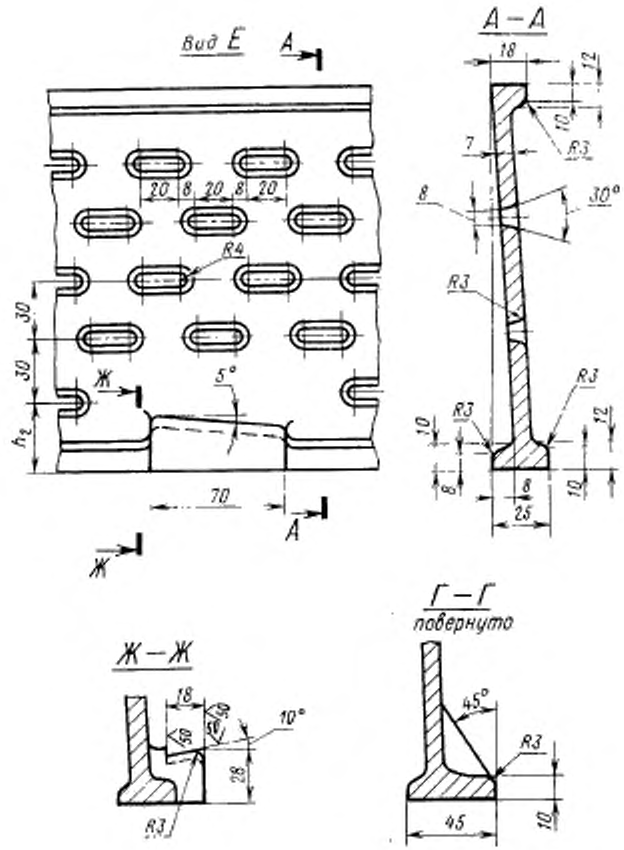
Вид Е
А
20
8
20
8
20
R4
30
30
Ж
5°
h_2
70
А
Ж
А – А
18
12
10
7
R3
8
30°
R3
R3
R3
10
12
8
8
10
25
Ж – Ж
18
50
50
10°
28
R3
Г – Г
повернуто
45°
R3
45
10

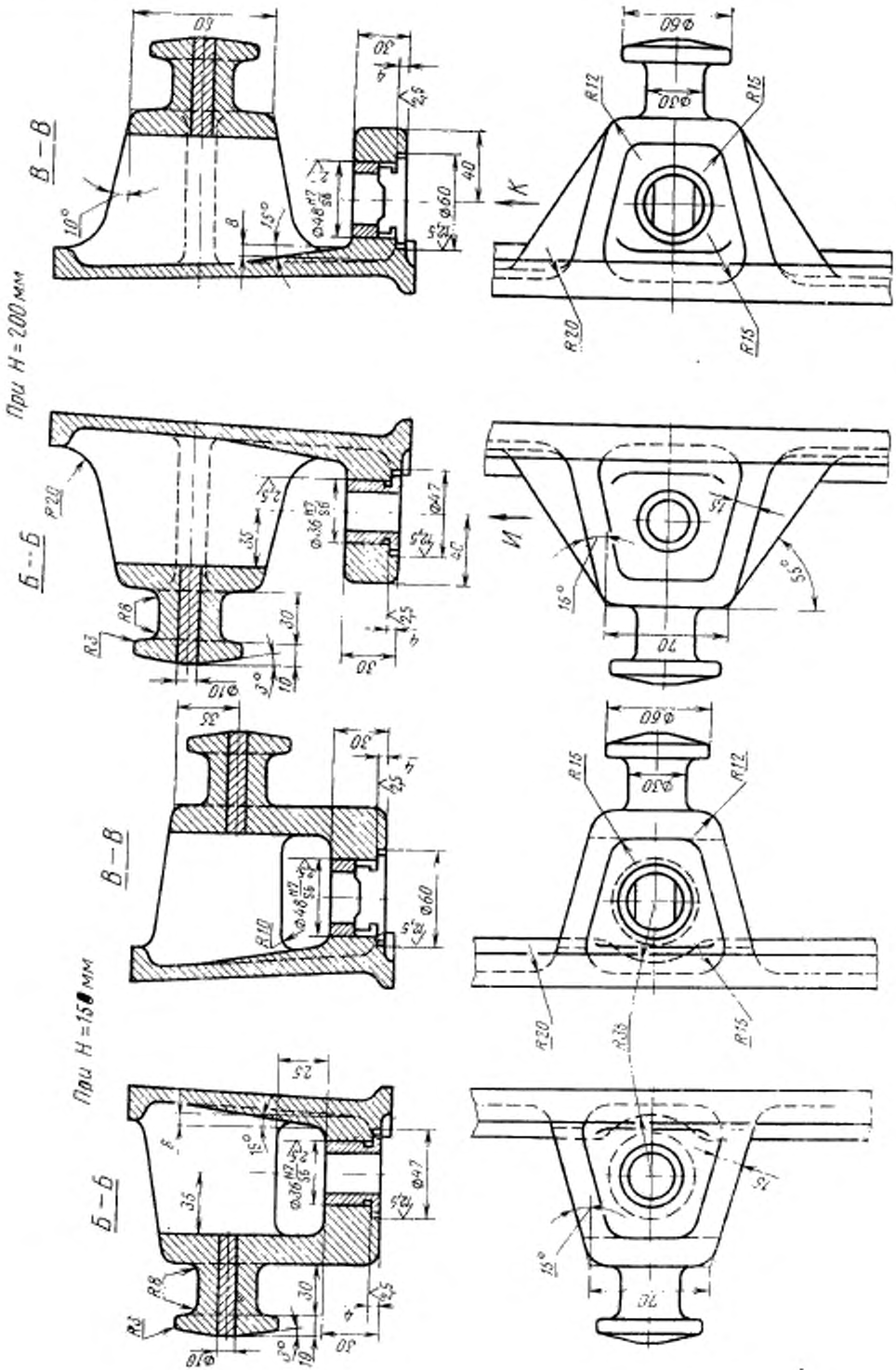
При H = 200 мм
При H = 150 мм
В—В
Б—Б
К
И

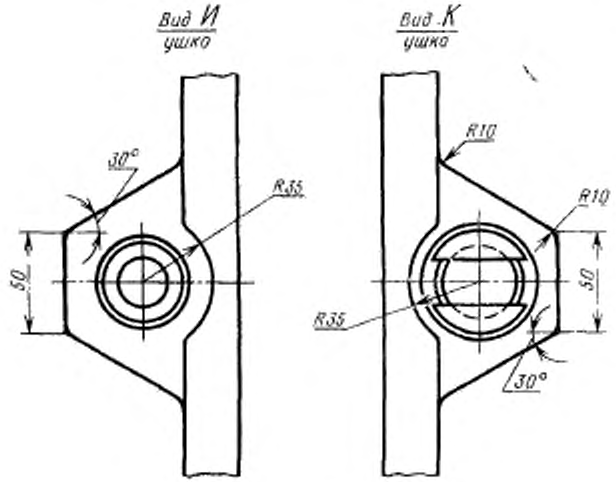

Размеры в мм

Обозначение опок	Применяемость	H (пред. откл. ±1,5)	h	h_1	h_2	Количество рядов вентиляционных отверстий	Масса, кг
0262-0051		150	80	75	30	4	30
0262-0052		200	120	100	40	5	36

Пример условного обозначения опоки H=200 мм:

Опока 0262-0052 ГОСТ 14977—69

3. По требованию заказчика допускается применение направляющей втулки 0290-1351 ГОСТ 15019—69.

4. Неуказанные радиусы — 5 мм.

5. В местах сопряжения цапф, ручек, ушек и платиков со стенками опок, а также на радиусах опок вентиляционные отверстия не делать.

6. Технические требования на опоки — по ГОСТ 8909—75.

gost.e-ecolog.ru