УДК 621.744.33:006.354

Группа Г44
0272-0510

ГОСУДАРСТВЕННЫЙ СТАНДАРТ СОЮЗА ССР

ОПОКИ ЛИТЕЙНЫЕ ЦЕЛЬНОЛИТЫЕ СТАЛЬНЫЕ ПРЯМОУГОЛЬНЫЕ РАЗМЕРАМИ В СВЕТУ: ДЛИНОЙ от 2400 до 3000 мм, ШИРИНОЙ от 1600 до 2000 мм, ВЫСОТОЙ 700; 800 мм

Конструкция и размеры

Rectangular steel all-cast moulding boxes having inside dimensions: length from 2400 to 3000 mm, width from 1600 to 2000 mm, height 700; 800 mm
Construction and dimensions

ГОСТ 14995—69*

Взамен
МН 2000—61

Постановлением Комитета стандартов, мер и измерительных приборов при Совете Министров СССР от 23 сентября 1969 г. № 1062 срок введения установлен
с 01.01 1971 г.
до 01.01 1991 г.

Проверен в 1980 г. Срок действия ограничен

Несоблюдение стандарта преследуется по закону

1. Настоящий стандарт распространяется на литейные цельнолитые стальные прямоугольные опоки, предназначенные для изготовления песчаных литейных форм при машинной, пескометной и ручной формовке.

2. Конструкция и размеры опок должны соответствовать указанным на чертеже и в таблице.

Издание официальное

Перепечатка воспрещена

* Переиздание (апрель 1981 г.) с Изменением № 1, утвержденным в июле 1980 г. (ИУС 9—80).

gost.e-ecolog.ru

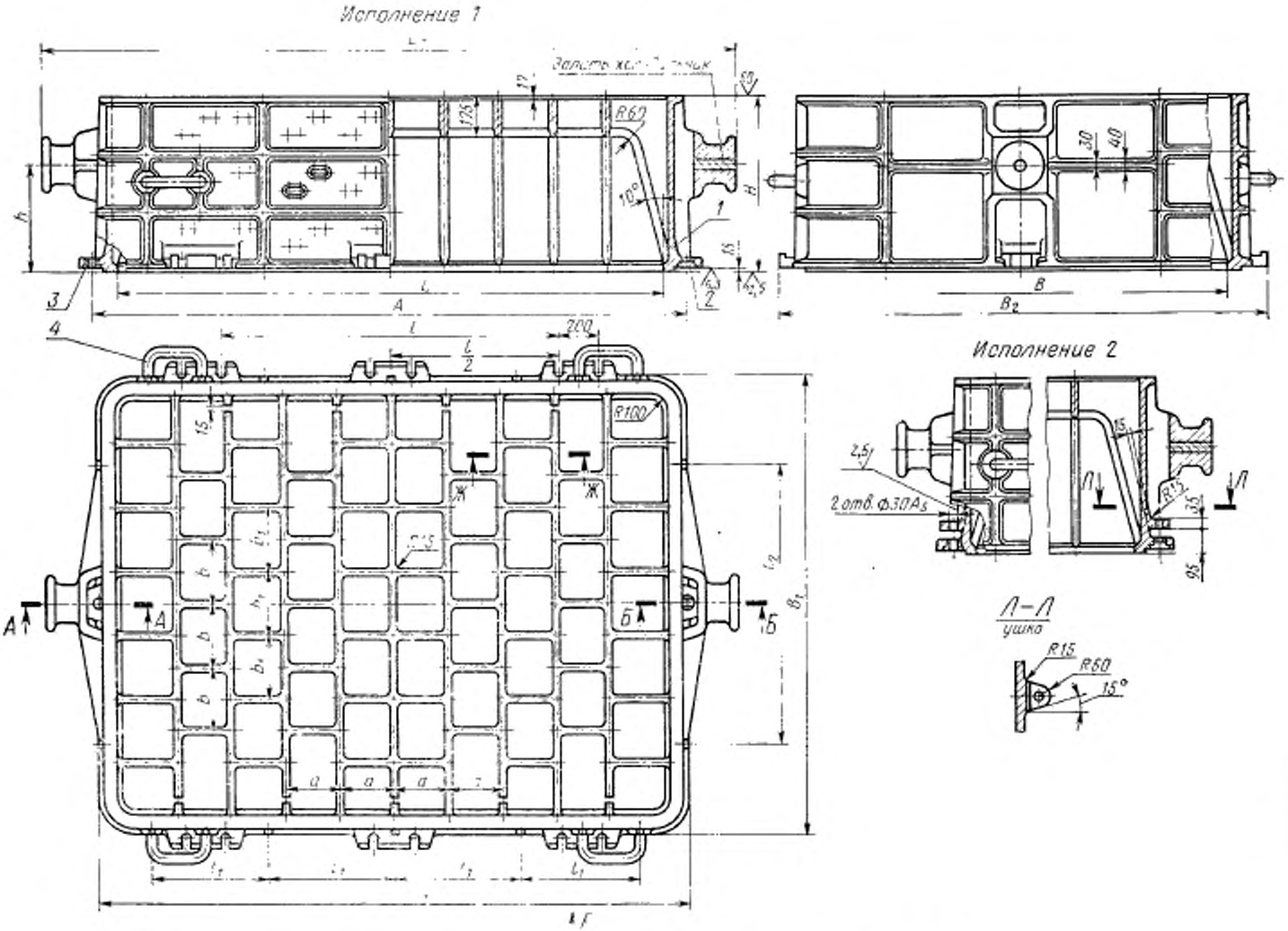

1—корпус; 2—втулка направляющая 0290-1255 ГОСТ 15019—69 (1 шт.);
3—втулка центрирующая 0290-1055 ГОСТ 15019—69 (1 шт.);
4—скоба 0298-0005 ГОСТ 15021—69 (4 шт.).

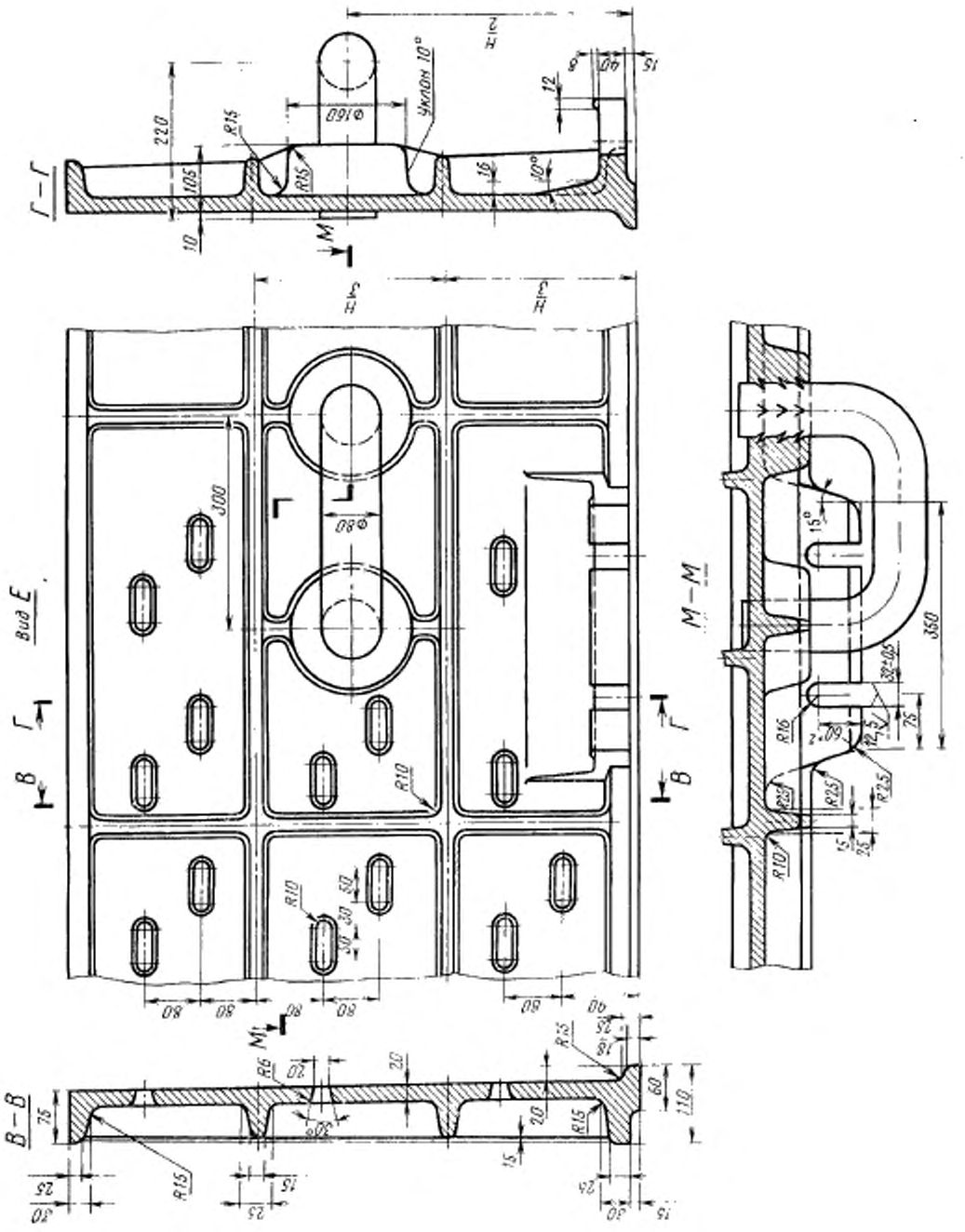
Г—Г
Вид Е
В—В
М—М
Уклон 10°
Ф160
Ф80
R15
R10
R6
R16
R25
220
105
10
300
350
80
75
60
110
15
25
30
40
12
16
10°
15°
32±0,5

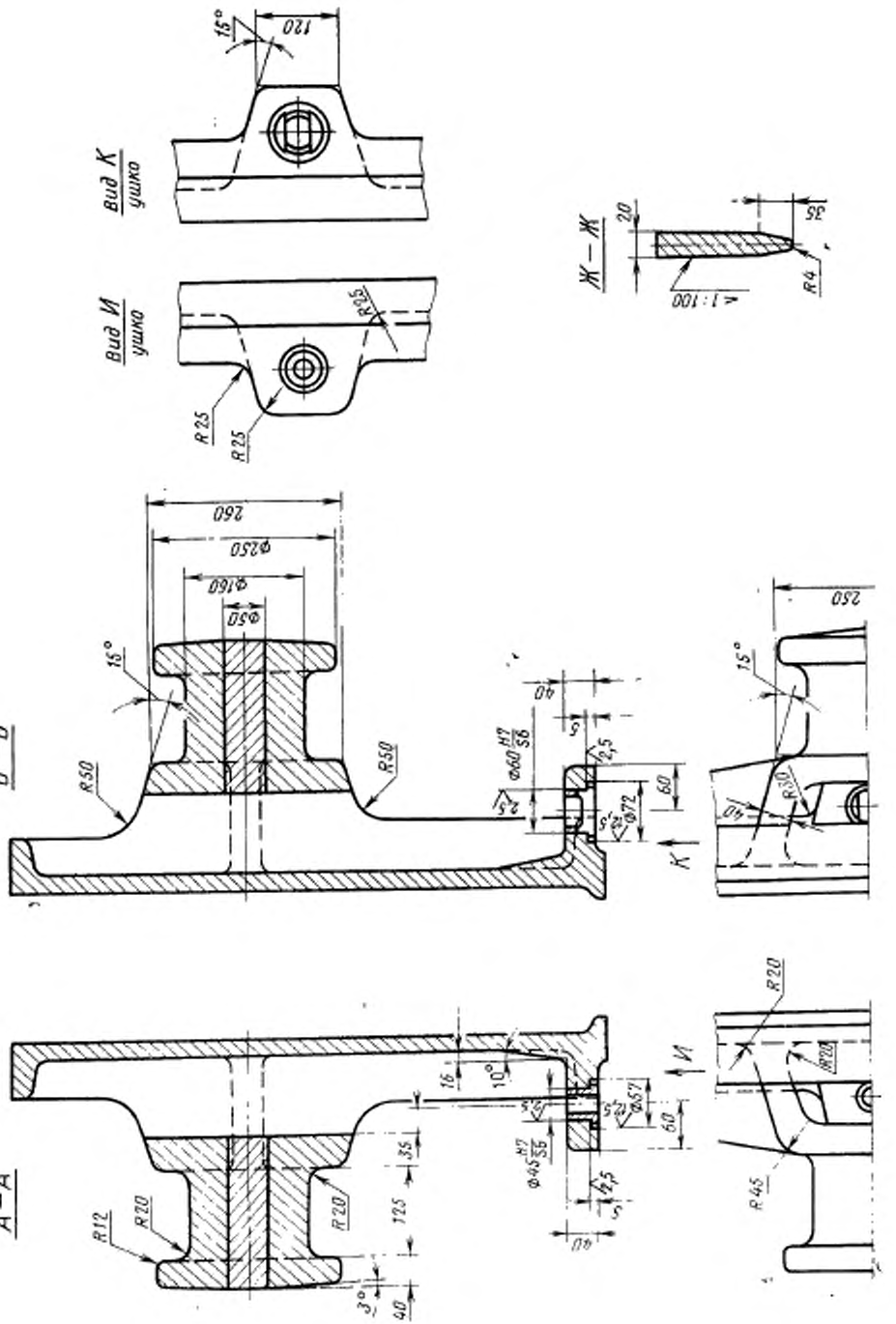
Вид К
ушко
Вид И
ушко
Ж—Ж
Б—Б
А—А
R25
R50
R12
R20
R45
R30
R4
260
Ф250
Ф160
Ф50
Ф60 H7/S6
Ф72
Ф45 H7/S6
Ф57
120
250
35
125
40
60
15°
10°
3°
К
И

Размеры в мм

Обозначение опок		Применяемость		L	B	H (пред. откл. ±2,0)	A		L_1	L_2	B_1	B_2	l	l_1	l_2	a	b	b_1	h	Масса, кг
Исполнения		Исполнения					Номин.	Пред. откл.												
1	*2*	*1*	*2*																	
0272-0511	0272-0512			2400	1600	700	2600	±1,0	2620	3080	1820	1960	1400	540	1100	250	275	230	420	2150
0513	0514					800													480	2300
0515	0516				1800	700					2020	2160			1200		300	260	420	2270
0517	0518					800													480	2415
0519	0520			2500	2000	700	2740		2720	3220	2220	2360			1400		325	275	420	2380
0521	0522					800													480	2538
0523	0524			2600	1600	700	2840		2820	3320	1820	1960			1100		275	230	420	2260
0525	0526					800													480	2410
0527	0528				1800	700					2020	2160			1200		300	260	420	2370
0529	0530					800													480	2525
0531	0532			2800		700	3040	±1,5	3020	3320			1700	625			325	275	420	2370
0533	0534					800													480	2528
0535	0536				2000	700					2220	2360			1400				420	2475
0537	0538					800													480	2635
0539	0540			3000	1800	700	3240		3220	3720	2020	2160	1900	675	1200	300	300	260	420	2450
0541	0542					800													480	2605
0543	0544				2000	700					2220	2360			1400		325	275	420	2655
0272-0545	0272-0546					800													480	2830

Пример условного обозначения опоки $L=2800$ мм, $B=2000$ мм, $H=800$ мм, исполнения *1*:

Опока 0272-0537 ГОСТ 14995—69

То же, исполнения *2*:

Опока 0272-0538 ГОСТ 14995—69

(Измененная редакция. Изм. № 1).

3. Исполнение *2* только для нижних опок, применяемых при способе спаривания на штырь.
4. По требованию заказчика допускается:
а) применение направляющей втулки 0290-1355 ГОСТ 15019—69;
б) выполнение ребер-крестовин в соответствии с контуром моделей.
5. Неуказанные радиусы — 10 мм.
6. В местах сопряжения ребер, цапф, ушек и платиков со стенками опок, а также на радиусах опок вентиляционные отверстия не делать.
7. Технические требования на опоки — по ГОСТ 8909—75.

СОДЕРЖАНИЕ

ГОСТ 14973—69	Опоки литейные цельнолитые стальные прямоугольные с упрощенным профилем стенок размерами в свету: длиной от 400 до 500 мм, шириной от 300 до 400 мм, высотой от 75 до 200 мм. Конструкция и размеры	3
ГОСТ 14974—69	Опоки литейные цельнолитые стальные круглые с упрощенным профилем стенок диаметром в свету: 400; 500 мм, высотой от 75 до 200 мм. Конструкция и размеры	8
ГОСТ 14975—69	Опоки литейные цельнолитые стальные прямоугольные размерами в свету: длиной от 400 до 500 мм, шириной от 300 до 400 мм, высотой от 100 до 200 мм. Конструкция и размеры	13
ГОСТ 14976—69	Опоки литейные цельнолитые стальные круглые диаметром в свету 400; 500 мм, высотой от 100 до 200 мм. Конструкция и размеры	17
ГОСТ 14977—69	Опоки литейные цельнолитые стальные прямоугольные комбинированные размерами в свету: длиной 500 мм, шириной 400 мм, высотой 150; 200 мм. Конструкция и размеры	21
ГОСТ 14978—69	Опоки литейные цельнолитые стальные круглые комбинированные диаметром в свету 500 мм, высотой 150; 200 мм. Конструкция и размеры	26
ГОСТ 14979—69	Опоки литейные цельнолитые стальные прямоугольные размерами в свету: длиной от 600 до 900 мм, шириной от 500 до 700 мм, высотой от 125 до 400 мм. Конструкция и размеры	31
ГОСТ 14980—69	Опоки литейные цельнолитые стальные круглые диаметром в свету 600 мм, высотой от 125 до 300 мм. Конструкция и размеры	37
ГОСТ 14981—69	Опоки литейные цельнолитые стальные прямоугольные размерами в свету: длиной от 900 до 1200 мм, шириной 700; 800 мм, высотой от 150 до 400 мм. Конструкция и размеры	41
ГОСТ 14982—69	Опоки литейные цельнолитые стальные прямоугольные размерами в свету: длиной 1000; 1200 мм, шириной 800 мм, высотой 450; 500 мм. Конструкция и размеры	48
ГОСТ 14983—69	Опоки литейные цельнолитые стальные круглые диаметром в свету 800; 1000 мм, высотой от 150 до 400 мм. Конструкция и размеры	52
ГОСТ 14984—69	Опоки литейные цельнолитые стальные круглые диаметром в свету 800; 1000 мм, высотой 500 мм. Конструкция и размеры	58
ГОСТ 14985—69	Опоки литейные цельнолитые стальные прямоугольные размерами в свету: длиной 1200; 1400 мм, шириной 900; 1000 мм, высотой от 200 до 400 мм. Конструкция и размеры	62
ГОСТ 14986—69	Опоки литейные цельнолитые стальные прямоугольные размерами в свету: длиной 1200; 1400 мм, шириной 900; 1000 мм, высотой 450; 500 мм. Конструкция и размеры	69
ГОСТ 14987—69	Опоки литейные цельнолитые стальные прямоугольные размерами в свету: длиной от 1600 до 2000 мм, шириной 1000; 1200 мм, высотой от 200 до 400 мм. Конструкция и размеры	74
ГОСТ 14988—69	Опоки литейные цельнолитые стальные прямоугольные размерами в свету: длиной от 1600 до 2000 мм, шириной 1000; 1200 мм, высотой 450; 500 мм. Конструкция и размеры	81
ГОСТ 14989—69	Опоки литейные цельнолитые стальные круглые диаметром в свету 1200 мм, высотой от 200 до 400 мм. Конструкция и размеры	86
ГОСТ 14990—69	Опока литейная цельнолитая стальная круглая диаметром в свету 1200 мм, высотой 500 мм. Конструкция и размеры	92
ГОСТ 14991—69	Опоки литейные цельнолитые стальные прямоугольные размерами в свету: длиной 2000; 2200 мм, шириной от 1200 до 1800 мм, высотой от 300 до 400 мм. Конструкция и размеры	93
ГОСТ 14992—69	Опоки литейные цельнолитые стальные прямоугольные размерами в свету: длиной 2000; 2200 мм, шириной от 1200 до 1800 мм, высотой 500; 600 мм. Конструкция и размеры	103
ГОСТ 14993—69	Опоки литейные цельнолитые стальные прямоугольные размерами в свету: длиной от 2400 до 3000 мм, шириной от 1600 до 2000 мм, высотой от 300 до 400 мм. Конструкция и размеры	108
ГОСТ 14994—69	Опоки литейные цельнолитые стальные прямоугольные размерами в свету: длиной от 2400 до 3000 мм, шириной от 1600 до 2000 мм, высотой 500; 600 мм. Конструкция и размеры	115
ГОСТ 14995—69	Опоки литейные цельнолитые стальные прямоугольные размерами в свету: длиной от 2400 до 3000 мм, шириной от 1600 до 2000 мм, высотой 700; 800 мм. Конструкция и размеры	120

gost.e-ecolog.ru