ГОСТ 9048—69

МЕЖГОСУДАРСТВЕННЫЙ СТАНДАРТ

БОЛТЫ СО СФЕРИЧЕСКОЙ ГОЛОВКОЙ

КОНСТРУКЦИЯ

Издание официальное

БЗ 4—2004

ИПК ИЗДАТЕЛЬСТВО СТАНДАРТОВ
Москва

gost.e-ecolog.ru

УДК 621.882.6:621.9-229:006.354

Группа Г27
7002-0770

М Е Ж Г О С У Д А Р С Т В Е Н Н Ы Й С Т А Н Д А Р Т

БОЛТЫ СО СФЕРИЧЕСКОЙ ГОЛОВКОЙ

Конструкция

Spherical head bolts. Construction

ГОСТ 9048—69

Взамен ГОСТ 9048—59

МКС 25.060.99

Постановлением Комитета стандартов, мер и измерительных приборов при Совете Министров СССР от 13 июня 1969 г. № 680 дата введения установлена

01.07.70

Ограничение срока действия снято Постановлением Госстандарта СССР от 20.04.89 № 1027

Настоящий стандарт распространяется на болты со сферической головкой, предназначенные для станочных приспособлений.

1. Конструкция и размеры болтов должны соответствовать указанным на чертеже и в таблице. **(Измененная редакция, Изм. № 2).**

2. Материал — сталь марки 45 по ГОСТ 1050—88. Допускается замена на сталь других марок с механическими свойствами не ниже, чем у стали марки 45.

3. Твердость — 34,5 ... 39,5 $HRC_э$.

4. Неуказанные предельные отклонения размеров: h14, $\pm\frac{t_2}{2}$.

(Измененная редакция, Изм. № 2).

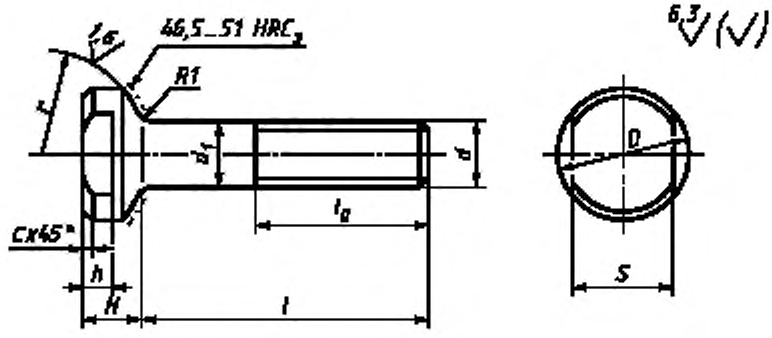

Издание официальное **Перепечатка воспрещена**

Издание (ноябрь 2004 г.) с Изменениями № 1, 2, утвержденными в июне 1980 г., апреле 1989 г. (ИУС 9—80, 7—89).

© ИПК Издательство стандартов, 2004

Размеры в мм

Обозначение болтов	Применяемость	d	l		H	D	d_1	S h13	h	l_0	r	c	Δ *	Масса, кг ≈
			Номин.	Пред. откл.										
7002-0771		M6	25	±0,8	5	12	6	10	3	20	9	0,6	0,3	0,008
0772			32											0,010
0773			40											0,012
0774			50											0,014
0775			60	±1,5										0,016
0776			70											0,018
0777		M8	32	±0,8	6	17	8	14		25	12			0,019
0778			40											0,022
0779			50											0,026
0780			60	±1,5										0,030
0781			70											0,034
0782			80											0,038
0783			90											0,042
0784			100											0,046
0785		M10	40	±0,8	8	21	10	17	4	30	15	1,0	0,4	0,037
0786			50											0,043
0787			60	±1,5										0,049
0788			70											0,055
0789			80											0,061
0790			90											0,067
0791			100											0,073
0792			110											0,079
0793			125											0,088
0794		M12	50	±0,8	10	24	12	19	5	40	18			0,065
0795			60	±1,5										0,074
0796			70											0,083
0797			80											0,092
0798			90											0,101
0799			100											0,110
0800			110											0,119
0801			125											0,132
0802			140	±1,8										0,145
0803			160											0,163
0804		M16	60		12	30	16	24	6	50	22	1,6	0,5	0,138
0805			70											0,154
0806			80											0,170
0807			90											0,186
0808			100											0,202
0809			110											0,218
7002-0810			125											0,241

Продолжение

Размеры в мм

Обозначение болтов	Применяемость	d	l		H	D	d_1	S h13	h	l_0	r	c	Δ *	Масса, кг ≈
			Номин.	Пред. откл.										
7002-0811		M16	140	±2,0	12	30	16	24	6	50	22	1,6	0,5	0,264
0812			160											0,295
0813			180											0,326
0814			200											0,357
0815		M20	70	±1,8	14	36	20	32			27		0,6	0,225
0816			80											0,250
0817			90											0,275
0818			100											0,300
0819			110											0,325
0820			125											0,362
0821			140	±2,0						60				0,399
0822			160											0,443
0823			180											0,492
0824			200											0,541
0825			220	±2,5										0,590
0826			250											0,664
0827		M24	80	±1,8	16	44	24	36	8		32		0,7	0,413
0828			90											0,448
0829			100											0,483
0830			110											0,518
0831			125											0,571
0832			140	±2,0						70				0,624
0833			160											0,703
0834			180											0,774
0835			200											0,845
0836			220	±2,5										0,916
0837			250											1,022
0838			280											1,138
0839		M30	100	±1,8	20	56	30	46			40	2,5	0,8	0,808
0840			110											0,863
0841			125											0,946
0842			140	±2,0										1,029
0843			160							80				1,132
0844			180											1,243
0845			200											1,354
0846			220	±2,5										1,465
0847			250											1,631
0848			280											1,797
0849			320	±3,0										2,019
7002-0850			360											2,241

Продолжение

Размеры в мм

Обозначение болтов	Применяемость	d	l		H	D	d_1	S h13	h	l_0	r	c	Δ *	Масса, кг ≈
			Номин.	Пред. откл.										
7002-0851		M36	125	±1,8	25	68	36	55	10	100	50	2,5	1,0	1,462
0852			140	±2,0										1,582
0853			160											1,742
0854			180											1,902
0855			200											2,062
0856			220	±2,5										2,222
0857			250											2,462
0858			280											2,702
0859			320	±3,0										3,022
0860			360											3,342
7002-0861			400											3,662

* Допускаемое смещение оси головки относительно оси стержня.

Пример условного обозначения болта со сферической головкой, размерами d = М6, l = 25 мм:

Болт 7002-0771 ГОСТ 9048—69

(Измененная редакция, Изм. № 1, 2).

5. Резьба метрическая — по ГОСТ 24705—81. Поле допуска резьбы — 6g по ГОСТ 16093—81.

(Измененная редакция, Изм. № 2).

6. Размеры сбегов и фасок для резьбы — по ГОСТ 10549—80.

7. Покрытие — Хим. Окс. прм (обозначение покрытия — по ГОСТ 9.306—85). По соглашению с потребителем допускается применение защитных покрытий других видов.

8. Остальные технические требования — по ГОСТ 1759.0—87.

9. Маркировать: наименование изделия, его обозначение, обозначение настоящего стандарта и товарный знак предприятия-изготовителя. Маркировку нанести на тару или упаковку для партии болтов одного типоразмера.

10. Рекомендуемые размеры пазов и отверстий для фиксации болтов в приспособлениях указаны в приложении 1. Примеры применения болтов со сферической головкой указаны в приложении 2.

(Введен дополнительно, Изм. № 2).

ПРИЛОЖЕНИЕ 1
Справочное

РЕКОМЕНДУЕМЫЕ РАЗМЕРЫ ПАЗОВ И ОТВЕРСТИЙ ДЛЯ ФИКСАЦИИ БОЛТОВ В ПРИСПОСОБЛЕНИЯХ

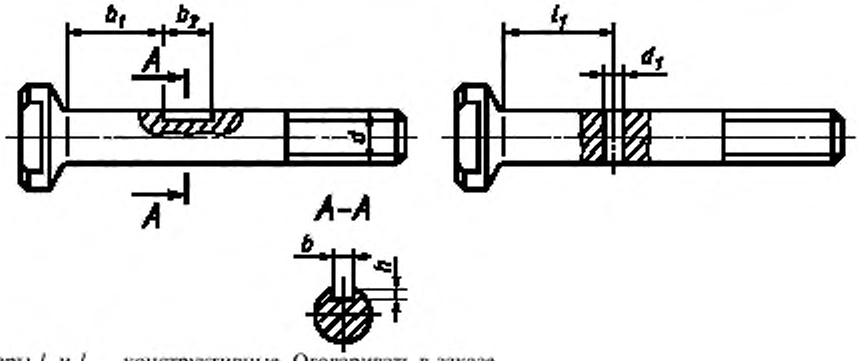

Размеры l_1 и l_2 — конструктивные. Оговаривать в заказе.

мм

Диаметр болта d	b H11	h	d_1 H7
M6	—	—	2
M8	4	2,5	2
M10	4	2,5	3
M12	5	4,0	3
M16	6	5,0	4
M20	6	5,0	5
M24	8	6,0	6
M30	8	6,0	8
M36	10	8,0	10

ПРИЛОЖЕНИЕ 2
Справочное

ПРИМЕРЫ ПРИМЕНЕНИЯ БОЛТОВ СО СФЕРИЧЕСКОЙ ГОЛОВКОЙ

Пример 1

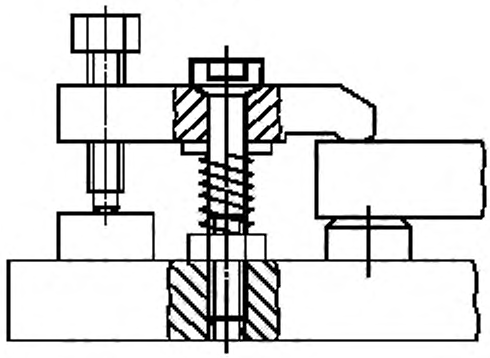

Пример 2

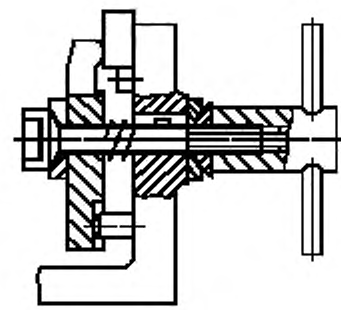

Редактор *В.П. Огурцов*
Технический редактор *Л.А. Гусева*
Корректор *М.И. Першина*
Компьютерная верстка *С.В. Рябовой*

Изд. лиц. № 02354 от 14.07.2000. Подписано в печать 06.12.2004. Усл.печ.л. 0,93. Уч.-изд.л. 0,60.
Тираж 160 экз. С 4656. Зак. 1125.

ИПК Издательство стандартов, 107076 Москва, Колодезный пер., 14.
http://www.standards.ru e-mail: info@standards.ru
Набрано в Издательстве на ПЭВМ
Отпечатано в филиале ИПК Издательство стандартов — тип. "Московский печатник", 105062 Москва, Лялин пер., 6.
Плр № 080102

gost.e-ecolog.ru