УДК 621.744.33:006.354

Группа Г44
0263-0040

ГОСУДАРСТВЕННЫЙ СТАНДАРТ СОЮЗА ССР

ОПОКИ ЛИТЕЙНЫЕ ЦЕЛЬНОЛИТЫЕ СТАЛЬНЫЕ КРУГЛЫЕ КОМБИНИРОВАННЫЕ ДИАМЕТРОМ В СВЕТУ 500 мм, ВЫСОТОЙ 150; 200 мм

Конструкция и размеры

Combined circular steel all-cast moulding boxes having inside diameter 500 mm, height 150; 200 mm. Construction and dimensions

ГОСТ 14978—69*

Взамен
МН 1983—61

Постановлением Комитета стандартов, мер и измерительных приборов при Совете Министров СССР от 23 сентября 1969 г. № 1062 срок введения установлен с 01.01 1971 г.

Проверен в 1980 г. Срок действия ограничен до 01.01 1991 г.

Несоблюдение стандарта преследуется по закону

1. Настоящий стандарт распространяется на литейные цельнолитые стальные круглые опоки, предназначенные для изготовления песчаных литейных форм при машинной и ручной формовке.

Стандарт не распространяется на опоки, применяемые при формовке методом прессования под высоким удельным давлением.

2. Конструкция и размеры опок должны соответствовать указанным на чертеже и в таблице.

Издание официальное

Перепечатка воспрещена

* Переиздание (апрель 1981 г.) с Изменением № 1, утвержденным в июле 1980 г. (ИУС 9—80).

gost.e-ecolog.ru

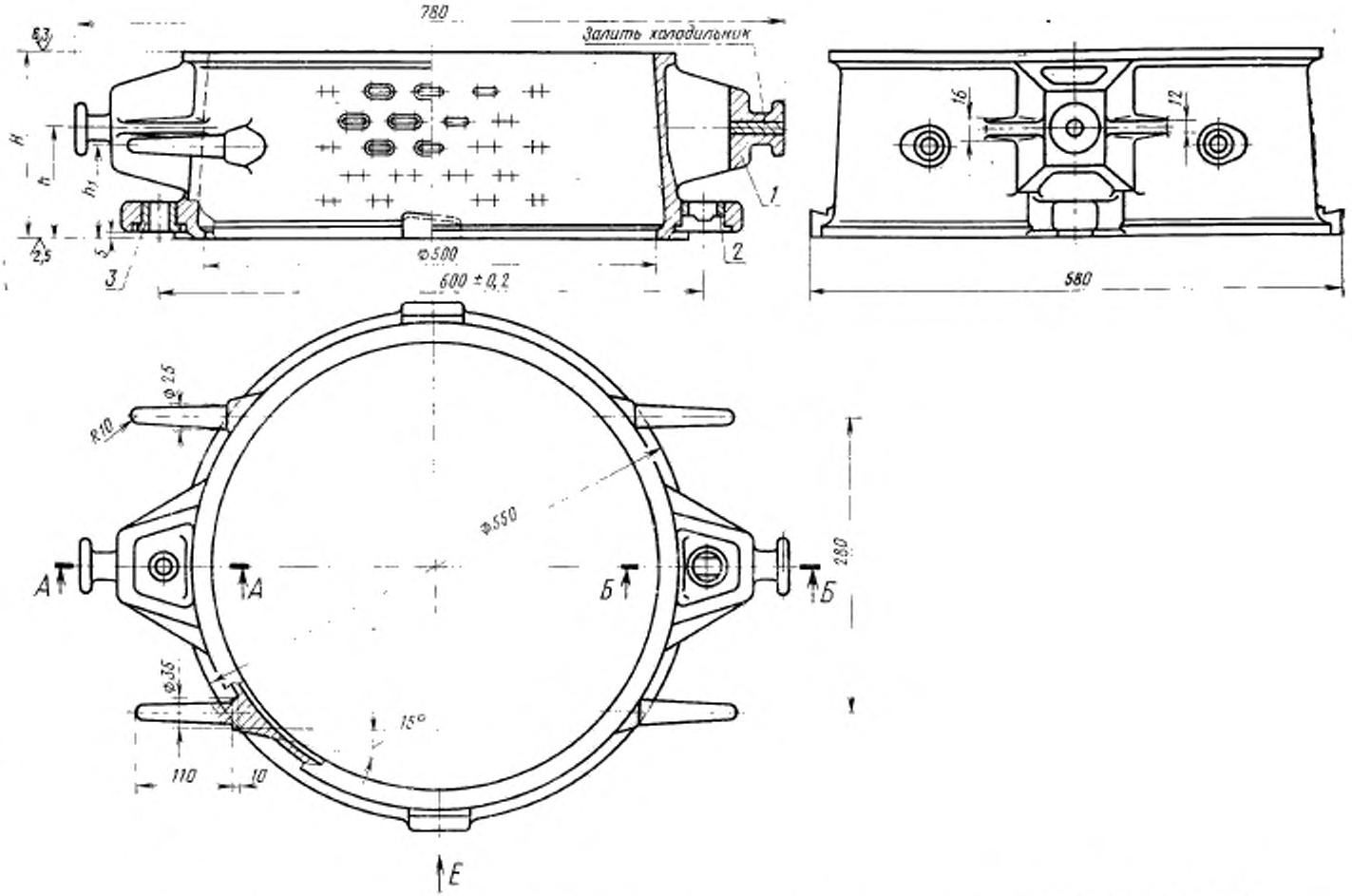

1—корпус; *2*—втулка направляющая 0290-1251 ГОСТ 15019—69 (1 шт.); *3*—втулка центрирующая 0290-1051 ГОСТ 15019—69 (1 шт.).

При H = 150 мм

Б – Б

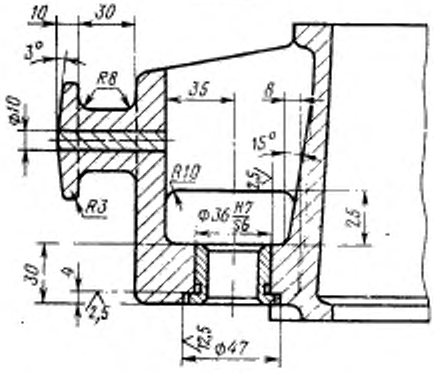

В – В

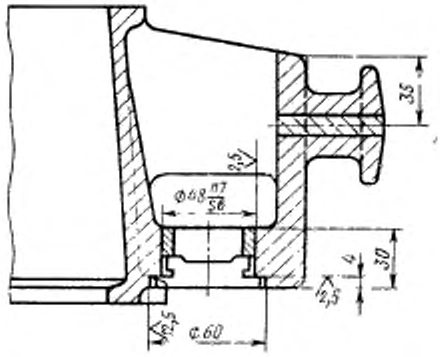

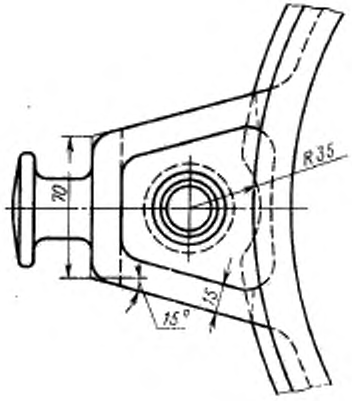

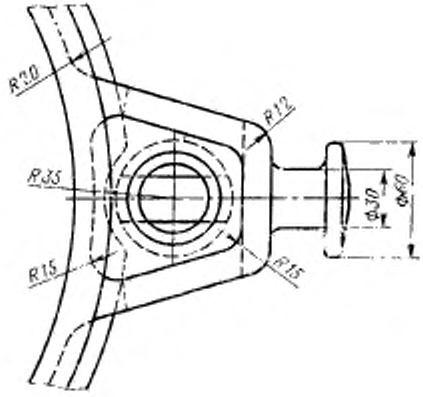

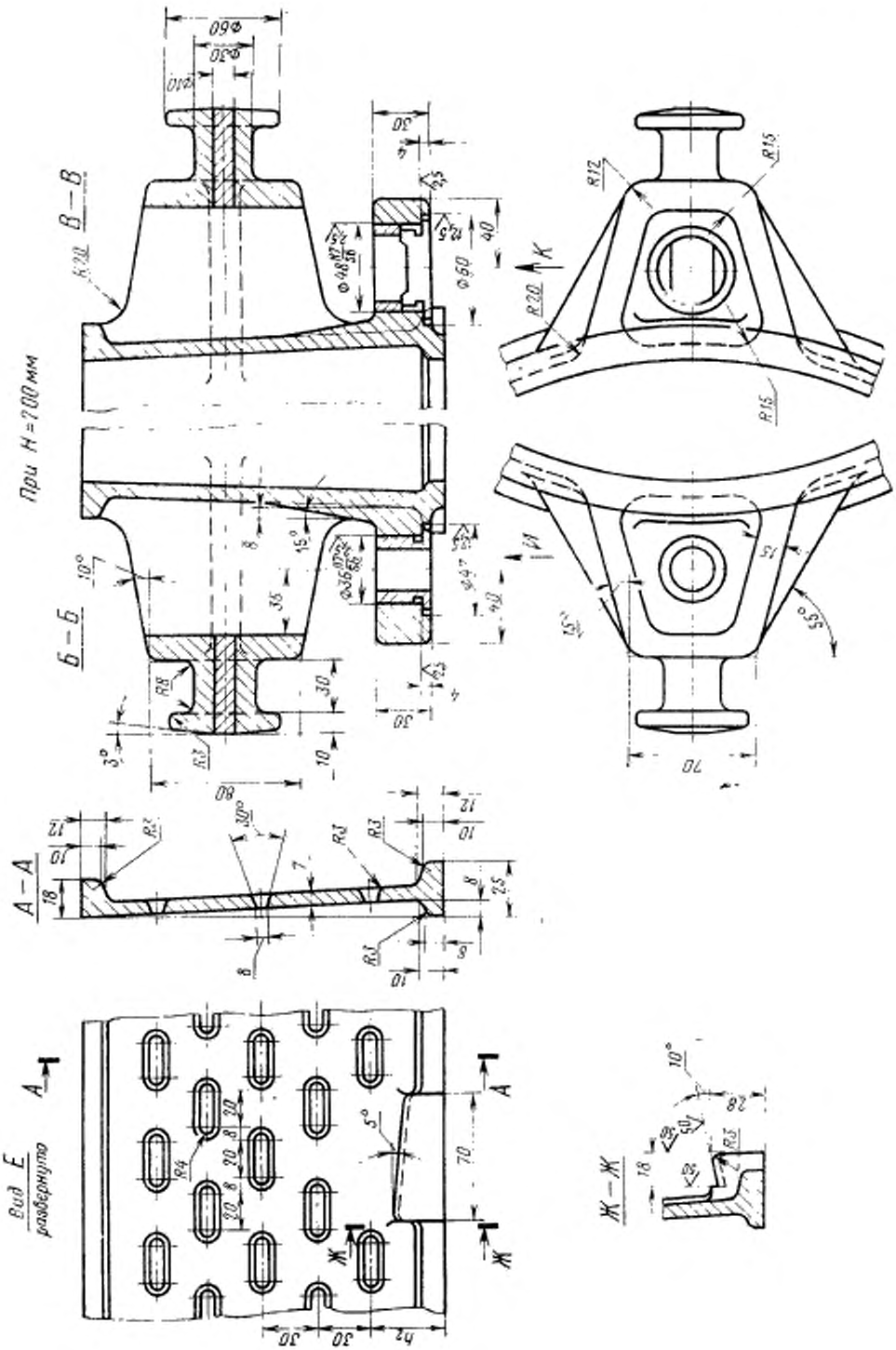
При H = 700 мм
В—В
Б—Б
А—А
Вид Е
развернуто
Ж—Ж

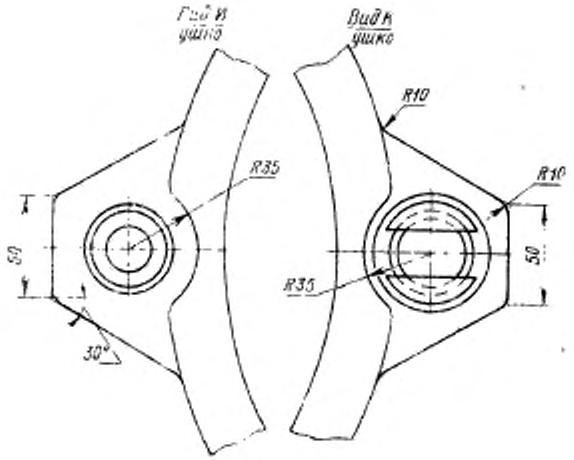

Размеры в мм

Обозначение опок	Применяемость	H (пред. откл. ±1,5)	h	h_2	h_3	Количество рядов вентиляционных отверстий	Масса, кг
0263-0041		150	80	75	30	4	23
0262-0042		200	120	100	40	5	29

Пример условного обозначения опоки $H=200$ мм:

Опока 0263-0042 ГОСТ 14978—69

(Измененная редакция, Изм. № 1).

3. По требованию заказчика допускается применение направляющей втулки 0290-1351 ГОСТ 15019—69.

4. Неуказанные радиусы — 5 мм.

5. В местах сопряжения цапф, ручек, ушек и платиков со стенками опок вентиляционные отверстия не делать.

6. Технические требования на опоки — по ГОСТ 8909—75.

gost.e-ecolog.ru