УДК 621.9-229 : 006.354

Группа Г27
7035—0530

ГОСУДАРСТВЕННЫЙ СТАНДАРТ СОЮЗА ССР

ОПОРЫ РЕГУЛИРУЕМЫЕ УСИЛЕННЫЕ ДЛЯ СТАНОЧНЫХ ПРИСПОСОБЛЕНИЙ

Конструкция и размеры

Adjustable forced rests for machine retaining devices. Design and sizes

ГОСТ 4740—68*

Взамен
ГОСТ 4740—57

Утвержден Комитетом стандартов, мер и измерительных приборов при Совете Министров СССР 2 января 1968 г. Срок введения установлен

с 01.01 1969 г.

Проверен в 1980 г. Срок действия ограничен до 01.01 1990 г.

Несоблюдение стандарта преследуется по закону

1. Конструкция и размеры регулируемых усиленных опор должны соответствовать указанным на чертеже и в таблице.

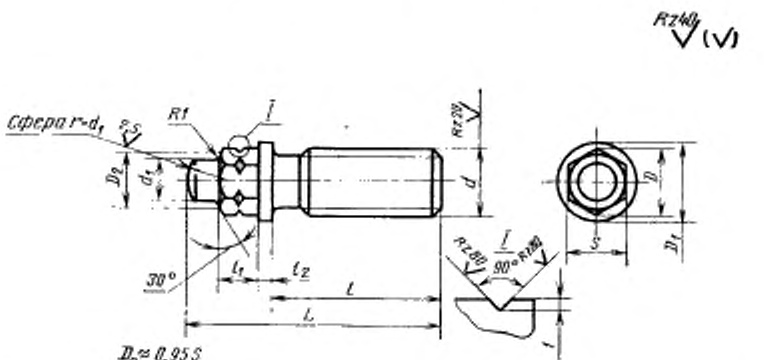

Внесен Министерством тяжелого, энергетического и транспортного машиностроения СССР

Издание официальное **Перепечатка воспрещена**

* *Переиздание (ноябрь 1982 г.) с Изменением № 1, утвержденным в июне 1980 г. (ИУС 9 — 1980 г.)*

gost.e-ecolog.ru

Размеры в мм

Обозначение опор	Применяемость	d	l	L	S (пред. откл по h13)	D	D_1	d_1	l_1	l_2	Масса, кг
7035-0531		Трап 16×4 лев.	40	60	14	16,2	18	10	9	3	0,067
0532			60	80							0,091
0533			80	100							0,115
0534		Трап 20×4 лев.	50	75	17	19,6	22	12	12		0,136
0535			70	95							0,176
0536			100	125							0,236
0537		Трап 26×5 лев.	70	100	22	25,4	28	16	16	4	0,316
0538			90	120							0,384
0539			110	140							0,552
0540		Трап 32×6 лев.	80	120	27	31,2	34	20	20		0,563
0541			100	140							0,667
0542			125	165							0,744
0543		Трап 40×6 лев.	100	150	36	41,6	45	24	25	5	1,178
0544			125	175							1,385
0545			160	210							1,680
0546		Трап 50×8 лев.	125	185	41	47,3	55	30	32		2,195
0547			160	220							2,634
7035-0548			200	260							3,155

Пример условного обозначения регулируемой усиленной опоры размерами d=Трап 16×4 лев., l=40 мм:

Опора 7035-0531 ГОСТ 4740—68

(Измененная редакция, Изм. № 1).

2. Материал — сталь марки 45 по ГОСТ 1050—74. Допускается замена на сталь других марок с механическими свойствами не ниже, чем у стали марки 45.

3. Твердость головки — HRC 40...45.

4. Неуказанные предельные отклонения размеров: отверстий — H14, валов — h14, остальных — $\pm \frac{t_2}{2}$.

5. Резьба трапецеидальная — по ГОСТ 9484—81. Поле допуска резьбы — 8с по ГОСТ 9562—81.

4, 5. **(Измененная редакция, Изм. № 1).**

6. Размеры проточек и фасок для резьбы — по ГОСТ 10549—80.

7. **(Отменен, Изм. № 1).**

8. Покрытие — Хим. Окс. прм (обозначение покрытия — по ГОСТ 9.073—77). По соглашению сторон допускается применение других видов защитных покрытий.

9. Маркировать партию опор одного типоразмера на таре или упаковке с указанием наименования изделия, его обозначения, обозначения настоящего стандарта и товарного знака предприятия-изготовителя.

ПРИЛОЖЕНИЕ
Справочное

Пример применения регулируемых усиленных опор

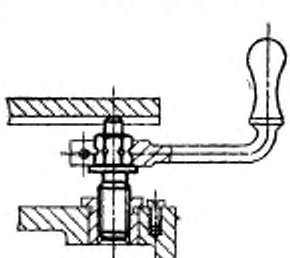

Изменение № 2 ГОСТ 4740—68 Опоры регулируемые усиленные для станочных приспособлений Конструкция и размеры

Утверждено и введено в действие Постановлением Государственного комитета СССР по стандартам от 16.05.89 № 1230

Дата введения 01.01.90

Наименование стандарта. Исключить слова: **«и размеры»**, «and sizes».

Пункт 1. Чертеж. Заменить параметры шероховатости: *Rz* 40 на *Ra* 6,3; *Rz* 20 на *Ra* 3,2; *Rz* 80 на *Ra* 12,5; *Ra* 2,5 на *Ra* 1,6.

Таблица. Графа *d*. Заменить слова: «Трап» на «Tr», «лев.» на «LH».

Пункт 2. Заменить ссылку: ГОСТ 1050—74 на ГОСТ 1050—88.

(Продолжение см. с. 86)

Пункт 3. Заменить значение: HRC 40 . . . 45 на 41,5 . . . 46,5 HRC».

Пункт 4 изложить в новой редакции: «4. Неуказанные предельные отклонения размеров: h14, $\pm\frac{t_2}{2}$ ».

Пункт 5. Заменить ссылку: ГОСТ 9484—81 на ГОСТ 24737—81.

Пункт 8. Заменить ссылку: ГОСТ 9.073—77 на ГОСТ 9.306—85.

Стандарт дополнить пунктом — 10: «10. Пример применения регулируемых усиленных опор указан в справочном приложении».

(ИУС № 8 1989 г.)

gost.e-ecolog.ru