УДК 621.9-229 : 006.354

Группа Г27
7034—0450

ГОСУДАРСТВЕННЫЙ СТАНДАРТ СОЮЗА ССР

ПЛАСТИНЫ ОПОРНЫЕ ДЛЯ СТАНОЧНЫХ ПРИСПОСОБЛЕНИЙ

Конструкция и размеры

Rest plates for machine retaining devices. Design and sizes

ГОСТ 4743—68*

Взамен ГОСТ 4743—57

Утвержден Комитетом стандартов, мер и измерительных приборов при Совете Министров СССР 2 января 1968 г. Срок введения установлен

с 01.01 1969 г.
до 01.01 1990 г.

Проверен в 1980 г. Срок действия ограничен

Несоблюдение стандарта преследуется по закону

1. Конструкция и размеры опорных пластин должны соответствовать указанным на чертеже и в таблице.

Rz 40

Исполнение 1

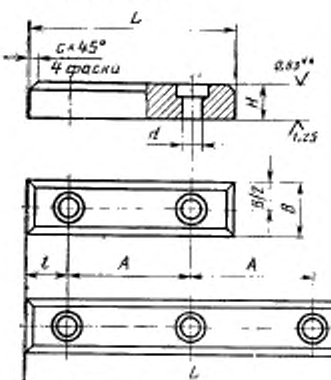

Исполнение 2

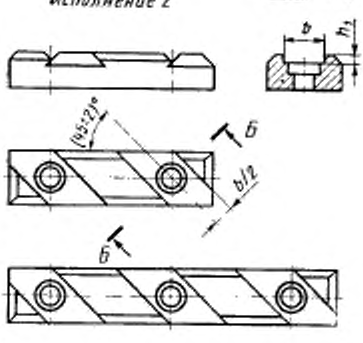

** Для пластин, изготавливаемых с припуском на шлифовку, шероховатость поверхности — Rz40 мкм.

Внесен Министерством тяжелого, энергетического и транспортного машиностроения СССР

Издание официальное Перепечатка воспрещена

* Переиздание (ноябрь 1982 г.) с Изменением № 1, утвержденным в июне 1980 г. (ИУС 9 — 1980 г.)

gost.e-ecolog.ru

Размеры в мм

Обозначение пластин	Применяемость	Исполнение	H (пред. откл. по $h6$ мин +0,3; +0,2 *)	L	B	A		t	d	h_1	b	c	Число отверстий	Масса, кг
						Номин.	Пред. откл.							
7034-0451		1	5	25	10	13	±0,1	6	3,4	—	—	0,6	2	0,008
0452				32		20								0,011
0453			6		12	16	±0,12	8	4,5					0,015
0454				40		24								0,019
0455		2								1,0	8			0,018
0456		1	8		14	20		10	5,5	—	—			0,029
0457				60		40								0,046
0458		2								1,0	12			0,043
0459		1	10	100	16	30	±0,15	15	6,6	—	—	1,0	—	0,065
0460						35							3	0,110
0461		2		60		30				1,6	14		2	0,058
7034-0462				100		35							3	0,099

Продолжение

Размеры в мм

Обозначение пластин	Применяемость	Исполнение	H (пред. откл. по h6 или +0,3; +0,2 *)	L	B	A		l	d	h_1	b	c	Число отверстий	Масса, кг
						Номин.	Пред. откл.							
7034-0463		1	12	80	20	40	±0,25	20	9,0	—	—	1,0	2	0,128
0464				120									3	0,193
0465		2		80						1,6	16		2	0,119
0466				120									3	0,177
0467		1	16	100	25	60				—	—		2	0,288
0468	✓			160									3	0,463
0469		2		100						1,6	16		2	0,274
0470				160									3	0,442
0471		1	20	120	30			30	11,0	—	—	1,6	2	0,555
0472				180									3	0,833
0473		2		120						2,5	20		2	0,523
7034-0474				180									3	0,775

Размеры в мм

Продолжение

Обозначение пластин	Применяемость	Исполнение	H (пред. откл. по h6 или +0,3; +0,2 *)	L	B	A		l	d	h_1	b	c	Число отверстий	Масса, кг
						Номин.	Пред. откл.							
7034-0475		1	25	140	40	80	±0,25	30	11,0	—	—	1,6	2	1,044
0476				220									3	1,645
0477		2		140						2,5	20		2	1,002
7034-0478				220									3	1,577

* $^{+0,3}_{+0,2}$ — припуск на шлифовку при сборке или в комплекте.

Пример условного обозначения опорной пластины исполнения 1, размерами $H=5$ мм, $L=25$ мм, с предельными отклонениями размера H по h6:

Пластина 7034-0451 h6 ГОСТ 4743—68

То же, с предельными отклонениями размера $H^{+0,3}_{+0,2}$ мм:

Пластина 7034-0451 ГОСТ 4743—68

(Измененная редакция, Изм. № 1).

2. Материал — сталь марки 20Х по ГОСТ 4543—71. Допускается замена материала на сталь других марок с механическими свойствами не ниже, чем у стали марки 20Х.

3. Твердость — HRC 55...60. Цементировать на глубину 0,8—1,2 мм.

3а. Опорные поверхности под крепежные детали — по ГОСТ 12876—67.

(Введен дополнительно, Изм. № 1).

4. Неуказанные предельные отклонения размеров: отверстий — H14, валов — h14, остальных — $\pm\frac{t_3}{2}$.

(Измененная редакция, Изм. № 1).

5. **(Отменен, Изм. № 1).**

6. Покрытие — Хим. Окс. прм (обозначение покрытия — по ГОСТ 9.073—77). По соглашению сторон допускается применение других видов защитных покрытий.

7. Маркировать партию пластин одного типоразмера на таре или упаковке с указанием наименования изделия, его обозначения, обозначения настоящего стандарта и товарного знака предприятия-изготовителя.

ПРИЛОЖЕНИЕ
Справочное

Примеры применения опорных пластин

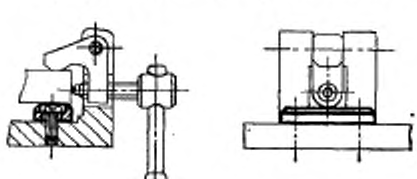

Изменение № 2 ГОСТ 4743—68 Пластины опорные для станочных приспособлений. Конструкция и размеры

Утверждено и введено в действие Постановлением Государственного комитета СССР по стандартам от 16.05.89 № 1230

Дата введения 01.01.90

Наименование стандарта. Исключить слова: **«и размеры»**, «and sizes».

Пункт 1. Чертеж. Заменить параметры шероховатости и обозначение угла: *Rz* 40 на *Ra* 6,3; *Ra* 1,25 на *Ra* 0,8; *Ra* 0,63 на *Ra* 0,4; (45±2)° на 45°±2°.

(Продолжение см. с. 88)

Примечание. Заменить параметр шероховатости: Rz 40 на Ra 6,3.

Пункт 3. Заменить значение: HRC 55 . . . 60 на 56 . . . 61 HRC$_э$.

Пункт 4 изложить в новой редакции: «4. Неуказанные предельные отклонения размеров: H14, h14, $\pm \frac{t_2}{2}$».

Пункт 6. Заменить ссылку: ГОСТ 9.073—77 на ГОСТ 9.306—85.

Стандарт дополнить пунктом — 8: «8. Примеры применения опорных пластин указаны в справочном приложении».

(ИУС № 8 1989 г.)

gost.e-ecolog.ru