ГОСУДАРСТВЕННЫЙ СТАНДАРТ
СОЮЗА ССР

СОЕДИНЕНИЕ ДЛЯ СЛИВА ТОПЛИВА ИЗ САМОЛЕТОВ И ВЕРТОЛЕТОВ

ПРИСОЕДИНИТЕЛЬНЫЕ РАЗМЕРЫ И ТЕХНИЧЕСКИЕ ТРЕБОВАНИЯ

ГОСТ 13468—68

Издание официальное

ГОСУДАРСТВЕННЫЙ КОМИТЕТ СССР ПО СТАНДАРТАМ
Москва

gost.e-ecolog.ru

Группа Д15

к ГОСТ 13468—68 Соединение для слива топлива из самолетов и вертолетов. Присоединительные размеры и технические требования

В каком месте	Напечатано	Должно быть
Пункт 1.3. Таблица 3. Головка Чертеж 3. Сечение Б—Б. Размер h	d_1 (пред. откл. по H11) 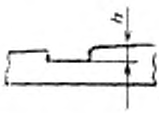	d_1 (пред. откл по h 11) 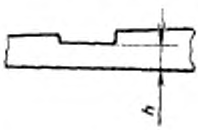

(ИУС № 12 1984 г.)

УДК 629.13.01 : 006.354 Группа Д15

ГОСУДАРСТВЕННЫЙ СТАНДАРТ СОЮЗА ССР

СОЕДИНЕНИЕ ДЛЯ СЛИВА ТОПЛИВА ИЗ САМОЛЕТОВ И ВЕРТОЛЕТОВ

Присоединительные размеры и технические требования

Aircraft and helicopter connections for pour off fuel. Connection dimensions and technical requirements

ГОСТ 13468—68*

Утвержден Комитетом стандартов, мер и измерительных приборов при Совете Министров СССР 18 января 1968 г. Срок введения установлен

с 01.04.68

Несоблюдение стандарта преследуется по закону

Настоящий стандарт распространяется на соединение бортового штуцера с наконечником шланга наземной установки, предназначенной для слива топлива из баков самолетов и вертолетов.

1. РАЗМЕРЫ

1.1. Размеры соединения бортового штуцера с наконечником шланга наземной установки должны соответствовать указанным на черт. 1 и в табл. 1.

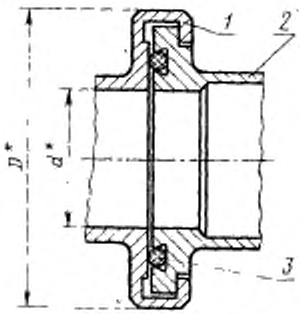

1—бортовой штуцер; 2 наконечник шланга; 3—уплотнительное кольцо

* Размер для справок.

Черт. 1

Таблица 1

мм

Типоразмер	d	D
1	30	63
2	45	80

(Измененная редакция, Изм. № 2).

Издание официальное **Перепечатка воспрещена**

** Переиздание март 1983 г., с Изменениями № 1, № 2, утвержденными в июне 1980 г., июле 1982 г.; Пост. № 2644 от 14.07.82 (ИУС № 9 1980 г., ИУС № 10—1982 г.)*

© Издательство стандартов, 1983

1.2. Присоединительные размеры бортового штуцера должны соответствовать указанным на черт. 2 и в табл. 2.

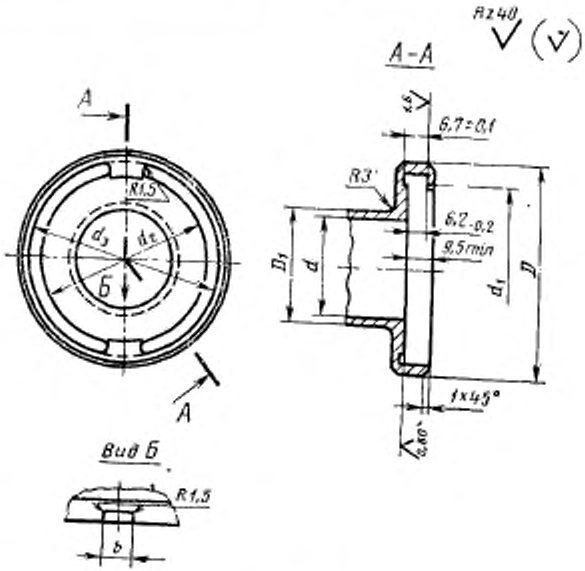

Черт. 2

Таблица 2

мм

Типоразмер	d	d_1	d_2	d_3	D	D_1	b
1	30	51,5	52	58,5	63	35	10
2	45	67,5	62	75,5	80	52	14

(Измененная редакция, Изм. № 1, 2).

1.3. Присоединительные размеры наконечника должны соответствовать указанным на черт. 3 и в табл. 3.

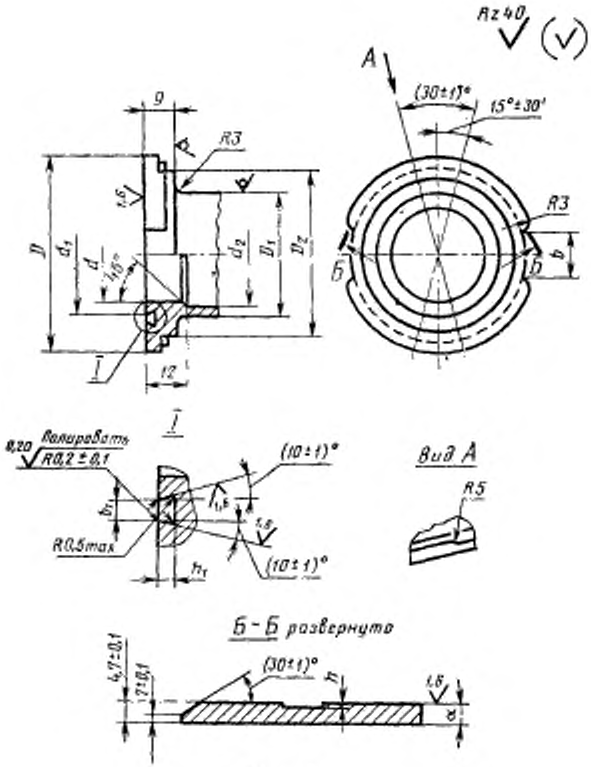

Черт. 3

Таблица 3

Размеры, мм

Типоразмер	d	d_1 (пред. откл. по $H11$)	d_2	D	D_1	D_2	b	b_1	h	h_1 пред. откл. $H11$	α ± 10′
1	30	36	32	58	35	51	14	3,5+0,1	5,5	2,5	2°20′
2	45	53	47	75	52	67	18	4,5+0,1	5,6	3,0	1°30′

1.4. Размеры уплотнительного кольца должны соответствовать указанным на черт. 4 и в табл. 4.



Черт. 4

Таблица 4

Размеры в мм

Типоразмер	d		D		Масса 1000 шт. в кг
	Номин.	Пред. откл.	Номин.	Пред. откл.	
1	3,6	$+0{,}20$ $-0{,}10$	35	$-0{,}60$	1,6
2	4,6	$+0{,}20$ $-0{,}15$	51	$-0{,}90$	3,8

1.3, 1.4. (Измененная редакция, Изм. № 2).

1.5. Размеры свободной зоны подхода к бортовому штуцеру указаны в справочном приложении.

(Введен дополнительно, Изм. № 2).

2. ТЕХНИЧЕСКИЕ ТРЕБОВАНИЯ

2.1. Бортовой штуцер и наконечник шланга наземной установки должны изготовлять в соответствии с требованиями настоящего стандарта по конструкторской документации, утвержденной в установленном порядке.

2.2. Соединение должно быть герметичным.

Соединение проверяют на герметичность керосином под давлением 0,3 МПа (3 кгс/см²) в течение 10 мин. Каплеотделение не допускается.

2.3. Требования по надежности и устойчивости соединения к внешним воздействующим факторам — по ГОСТ 21487—76.

2.4. Предел прочности материала уплотнительного кольца 10 МПа (100 кгс/см²).

2.5. Предельные отклонения размеров, не ограниченных допусками — по $H12$ и $h12$.

Предельные отклонения радиусов, не ограниченных допусками — $\pm 0{,}3$ мм.

2.6. Наружные кромки и внутренние углы скруглить радиусом от 0,2 до 0,8 мм.

Разд. 2. (Измененная редакция, Изм. № 2).

ПРИЛОЖЕНИЕ
Справочное

Размеры свободной зоны подхода к бортовому штуцеру

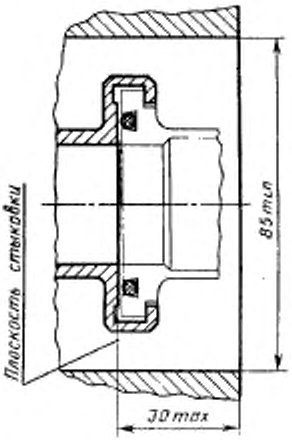

(Введено дополнительно, Изм. № 2).

Редактор *Р. Г. Говердовская*
Технический редактор *Л. В. Вейнберг*
Корректор *В. А. Вяукайте*

Сдано в наб. 26.01.83 Подп. в печ. 03.05.83 0,5 п. л. 0,28 уч.-изд. л. Тир. 4000 Цена 3 коп.

Ордена «Знак Почета» Издательство стандартов. Москва, Д-557, Новопресненский пер., д. 3
Вильнюсская типография Издательства стандартов, ул. Миндауго, 12-14. Зак. 1168

gost.e-ecolog.ru