ГОСУДАРСТВЕННЫЕ СТАНДАРТЫ
СОЮЗА ССР

ПРИСПОСОБЛЕНИЯ СТАНОЧНЫЕ

ДЕТАЛИ И УЗЛЫ

(Часть четвертая)

ГОСТ 13152-67—ГОСТ 13165-67

Издание официальное

1 руб. 30 коп.

ГОСУДАРСТВЕННЫЙ КОМИТЕТ СССР ПО УПРАВЛЕНИЮ
КАЧЕСТВОМ ПРОДУКЦИИ И СТАНДАРТАМ
Москва

gost.e-ecolog.ru

ГОСУДАРСТВЕННЫЕ СТАНДАРТЫ
СОЮЗА ССР

ПРИСПОСОБЛЕНИЯ СТАНОЧНЫЕ

ДЕТАЛИ И УЗЛЫ

(Часть четвертая)

ГОСТ 13152-67—ГОСТ 13165-67

Издание официальное

МОСКВА—1990

СОДЕРЖАНИЕ

ГОСТ 13152—67	Болты к пазам станочным обработанным. Конструкция	3
ГОСТ 13153—67	Зажимы клиновые. Конструкция	16
ГОСТ 13154—67	Зажимы плавающие для станочных приспособлений. Конструкция	25
ГОСТ 13155—67	Втулки тангенциального зажима для станочных приспособлений. Конструкция	39
ГОСТ 13156—67	Втулки тангенциального зажима с резьбовым отверстием для станочных приспособлений. Конструкция	44
ГОСТ 13157—67	Втулки конические для фиксаторов станочных приспособлений. Конструкция	52
ГОСТ 13158—67	Подпорки винтовые встроенные для станочных приспособлений. Конструкция	58
ГОСТ 13159—67	Опоры самоустанавливающиеся для станочных приспособлений. Конструкция	66
ГОСТ 13160—67	Фиксаторы с вытяжной ручкой для станочных приспособлений. Конструкция	78
ГОСТ 13161—67	Фиксаторы байонетные для станочных приспособлений. Конструкция	87
ГОСТ 13162—67	Фиксаторы реечные для станочных приспособлений. Конструкция	97
ГОСТ 13163—67	Зажимы реечные с конусным замком для станочных приспособлений. Конструкция	115
ГОСТ 13164—67	Защелки для откидных плит станочных приспособлений. Конструкция	127
ГОСТ 13165—67	Пружины сжатия для станочных приспособлений. Конструкция	132

ПРИСПОСОБЛЕНИЯ СТАНОЧНЫЕ
ДЕТАЛИ И УЗЛЫ

(Часть четвертая)

© Издательство стандартов, 1990

Переиздание с изменениями

УДК 621.9—229 : 006.354

Группа Т27
7002-2460

ГОСУДАРСТВЕННЫЙ СТАНДАРТ СОЮЗА ССР

БОЛТЫ К ПАЗАМ СТАНОЧНЫМ ОБРАБОТАННЫМ

Конструкция

Bolts for machine slots.
Design

ГОСТ
13152—67

Дата введения 01.07.68

1. Конструкция и размеры болтов к станочным обработанным пазам должны соответствовать указанным на чертеже и в таблице.

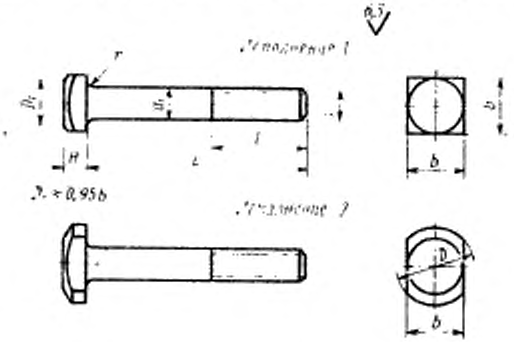

Размеры, мм

Обозначение болтов	Применяемость	Исполнение	Ширина станочного паза	d	L	d_1	$\frac{b}{h12}$	D	H	l	r	Масса, кг, не более
7002-2461		1	12	M8	25	8	14	—	6	20	1,0	0,017
7002-2462		2						20				0,020
7002-2163		1			30			—				0,019

Продолжение

Размеры, мм

Обозначение болтов	Применяемость	Исполнение	Ширина стопорного паза	d	L	d_1	b h12	D	H	l	r	Масса, кг, не более
7002-2464		2	13	M8	30	8	14	20	6	20	1,0	0,022
7002-2465		1			35			—				0,021
7002-2466		2						20				0,024
7002-2467		1			40			—				0,023
7002-2468		2						20				0,026
7002-2469		1			45			—				0,025
7002-2470		2						20				0,028
7002-2471		1			50			—				0,027
7002-2472		2						20				0,030
7002-2473		1			55			—		26		0,029
7002-2474		2						20				0,031
7002-2475		1			60			—				0,031
7002-2476		2						20				0,033
7002-2477		1			65			—				0,033
7002-2478		2						20				0,035
7002-2479		1			70			—				0,035
7002-2480		2						20				0,037
7002-2481		1			75			—				0,037
7002-2482		2						20				0,039
7002-2483		1			80			—				0,039
7002-2484		2						20				0,041
7002-2485		1	12	M10	30	10	18	—	7	20		0,034
7002-2486		2						25				0,036
7002-2487		1			35			—				0,037
7002-2488		2						25				0,039
7002-2489		1			40			—				0,040
7002-2490		2						25				0,042

Продолжение

Размеры, мм

Обозначение болтов	Применяемость	Исполнение	Ширина стопочного паза	d	L	d_1	$\frac{b}{b12}$	D	H	l	r	Масса, кг, не более
7002-2491		1	12	M10	45	10	18	—	7	25	1.0	0,043
7002-2492		2						25				0,045
7002-2493		1			50			—				0,046
7002-2494		2						25				0,048
7002-2495		1			55			—		30		0,048
7002-2496		2						25				0,051
7002-2497		1			60			—				0,051
7002-2498		2						25				0,054
7002-2499		1			65			—				0,054
7002-2500		2						25				0,057
7002-2501		1			70			—				0,057
7002-2502		2						25				0,060
7002-2503		1			75			—				0,060
7002-2504		2						25				0,063
7002-2505		1			80			—				0,063
7002-2506		2						25				0,066
7002-2507		1			90			—				0,070
7002-2508		2						25				0,072
7002-2509		1			100			—				0,076
7002-2510		2						25				0,079
7002-2511		1			110			—				0,082
7002-2512		2						25				0,085
7002-2513		1			120			—				0,088
7002-2514		2						25				0,091
7002-2515		1	14	M12	40	12	22	—	8	25		0,062
7002-2516		2						28				0,065
7002-2517		1			45			—				0,066

Продолжение

Размеры, мм

Обозначение болтов	Применяемость	Исполнение	Ширина стержневого паза	d	L	d_1	b h12	D	H	t	r	Масса, кг, не более
7002-2518		2	14	M12	45	12	22	28	8	25	1,0	0,069
7002-2519		1			50			—				0,070
7002-2520		2						28		30		0,074
7002-2521		1			55			—				0,073
7002-2522		2						28				0,077
7002-2523		1			60			—				0,076
7002-2524		2						28				0,082
7002-2525		1			65			—				0,082
7002-2526		2						28				0,086
7002-2527		1			70			—				0,086
7002-2528		2						28				0,091
7002-2529		1			75			—				0,091
7002-2530		2						28				0,095
7002-2531		1			80			—				0,095
7002-2532		2						28				0,100
7002-2533		1			90			—		40		0,103
7002-2534		2						28				0,107
7002-2535		1			100			—				0,112
7002-2536		2						28				0,116
7002-2537		1			110			—				0,121
7002-2538		2						28				0,125
7002-2539		1			120			—				0,130
7002-2540		2						28				0,134
7002-2541		1			130			—				0,138
7002-2542		2						28				0,142
7002-2543		1			140			—				0,147
7002-2544		2						28				0,151

Продолжение

Размеры, мм

Обозначение болтов	Применяемость	Исполнение	Ширина стандартного паза	d	L	d_1	b h12	D	H	l	r	Масса, кг, не более
7002-2545		1	14	M12	150	12	22	—	8	40		0.155
7002-2545		2						22				0.160
7002-2547		1			50							0.132
7002-2548		2						36				0.140
7002-2549		1			55			—				0.140
7002-2550		2						36				0.148
7002-2551		1			60			—				0.140
7002-2552		2						36				0.153
7002-2553		1			65			—		35		0.155
7002-2554		2						36				0.154
7002-2555		1			70			—				0.164
7002-2556		2						36				0.171
7002-2557		1			75			—				0.172
7002-2558		2						36			1.0	0.179
7002-2559		1	18	M16	80	18	28	—	10			0.180
7002-2560		2						36				0.187
7002-2561		1			90			—				0.193
7002-2562		2						36				0.200
7002-2563		1			100			—				0.209
7002-2564		2						36				0.216
7002-2565		1			110			—				0.225
7002-2566		2						36		50		0.232
7002-2567		1			120			—				0.240
7002-2568		2						36				0.247
7002-2569		1			130			—				0.255
7002-2570		2						36				0.263
7002-2571		1			140			—				0.272

Продолжение

Размеры, мм

Обозначение болтов	Прочность	Исполнение	Ширина станочного паза	d	L	d_1	b h12	D	H	l	r	Масса, кг, не более
7002-2572		2	18	M16	140	16	28	36	13	50	1,0	0,279
7002-2573		1			150			—				0,288
7002-2574		2						36				0,295
7002-2575		1			160							0,303
7002-2576		2						36				0,310
7002-2577		1			180			—				0,335
7002-2578		2						36				0,342
7002-2579		1			200			—				0,367
7002-2580		2						36				0,374
7002-2581		1	22	M20	60	20	34	—	14	40		0,254
7002-2582		2						42				0,264
7002-2583		1			65			—				0,266
7002-2584		2						42				0,276
7002-2585		1			70			—				0,278
7002-2586		2						42				0,288
7002-2587		1			75			—				0,291
7002-2588		2						42				0,301
7002-2589		1			80			—				0,303
7002-2590		2						42				0,313
7002-2591		1			90			—		50		0,324
7002-2592		2						42				0,333
7002-2593		1			100			—				0,349
7002-2594		2						42				0,358
7002-2595		1			110			—				0,373
7002-2596		2						42				0,384
7002-2597		1			120			—				0,398
7002-2598		2						42				0,407

Продолжение

Размеры, мм

Обозначение болтов	Применяемость	Исполнение	Ширина стопорного паза	d	L	d_1	$\frac{b}{h12}$	D	H	l	r	Масса, кг, не более
7002-2599		1	22	M20	130	20	34	—	14	50	1,0	0,423
7002-2600		2						42				0,432
7002-2601		1			140			—				0,447
7002-2602		2						42				0,456
7002-2603		1			150			—				0,472
7002-2604		2						42				0,481
7002-2605		1			160			—				0,497
7002-2606		2						42				0,506
7002-2607		1			180			—		60		0,540
7002-2608		2						42				0,550
7002-2609		1			200			—				0,589
7002-2610		2						42				0,600
7002-2611		1	28	M24	70	24	44	—	18	50	1,6	0,489
7002-2612		2						55				0,516
7002-2613		1			75			—				0,506
7002-2614		2						55				0,534
7002-2615		1			80			—				0,524
7002-2616		2						55				0,551
7002-2617		1			90			—		60		0,554
7002-2618		2						55				0,581
7002-2619		1			100			—				0,589
7002-2620		2						55				0,617
7002-2621		1			110			—				0,625
7002-2622		2						55				0,653
7002-2623		1			120			—				0,660
7002-2624		2						55				0,688
7002-2625		1			130			—				0,698

Продолжение

Размеры, мм

Обозначение болтов	Применяемость	Исполнение	Ширина ступочного паза	d	L	d_1	$\frac{b}{b12}$	D	B	l	r	Масса, кг, не более
7002-2626		2	28	M24	130	24	44	55	18	60	1.6	0.724
7002-2627		1			140			—				0.731
7002-2628		2						55				0.759
7002-2629		1			150			—				0.767
7002-2630		2						55				0.794
7002-2631		1			160			—				0.802
7002-2632		2						55				0.830
7002-2633		1			180			—		80		0.862
7002-2634		2						55				0.890
7002-2635		1			200							0.933
7002-2636		2						55				0.960
7002-2637		1	35	M30	100	30	54	—	22	70	2.5	1.000
7002-2638		2						65				1.031
7002-2639		1			110			—				1.055
7002-2640		2						65				1.085
7002-2641		1			120			—				1.111
7002-2642		2						65				1.142
7002-2643		1			130			—				1.166
7002-2644		2						65				1.197
7002-2645		1			140			—				1.229
7002-2646		2						65				1.253
7002-2647		1			150			—				1.277
7002-2648		2						65				1.308
7002-2649		1			160			—				1.333
7002-2650		2						65				1.364
7002-2651		1			180			—		80		1.437
7002-2652		2						65				1.468

Продолжение

Обозначение болтов	Применяемость	Исполнение	Размеры, мм: Ширина стопорного паза	d	L	d_1	b h12	D	H	l	r	Масса, кг, не более
7002-2653		1	35	M30	210	30	54	—	22	80	2,5	1,548
7002-2654		2						65				1,579
7002-2655		1			220			—				1,659
7002-2656		2						65				1,690
7002-2657		1			250			—				1,825
7002-2658		2						65				1,855
7002-2659		1			280			—				1,992
7002-2660		2						65				2,023
7002-2661		1	42	M36	150	36	65	—	26	80	2,5	1,706
7002-2662		2						80				1,776
7002-2663		1			130			—				1,785
7002-2664		2						80				1,856
7002-2665		1			140			—				1,856
7002-2666		2						80				1,933
7002-2667		1			150			—				1,946
7002-2668		2						80				2,016
7002-2669		1			160			—				2,025
7002-2670		2						80				2,095
7002-2671		1			180			—		100		2,159
7002-2672		2						80				2,230
7002-2673		1			200			—				2,319
7002-2674		2						80				2,390
7002-2675		1			220			—				2,479
7002-2676		2						80				2,550
7002-2677		1			250			—				2,719
7002-2678		2						80				2,790
7002-2679		1			280			—				2,958

Продолжение

Размеры, мм

Обозначение болтов	Применяемость	Исполнение	Ширина ступенчатого паза	d	L	d_1	b h12	D	H	l	r	Масса, кг, не более
7002-2680		2	42	M36	280	36	65	80	26	100	2.5	3.329
7002-2681		1			220			—				3.278
7002-2682		2						80				3.349
7002-2683		1			360			—				3.597
7002-2684		2						80				3.668
7002-2685		1	48	M42	150	42	75	—	30	80		2.812
7002-2686		2						95				2.930
7002-2687		1			160			—				2.919
7002-2688		2						95				3.037
7002-2689		1			180			—		100		3.137
7002-2690		2						95				3.255
7002-2691		1			200			—				3.327
7002-2692		2						95				3.475
7002-2693		1			220			—				3.542
7002-2694		2						95				3.690
7002-2695		1			250			—		125		3.831
7002-2696		2						95				3.979
7002-2697		1			200			—				4.157
7002-2698		2						95				4.305
7002-2699		1			320			—				4.592
7002-2700		2						95				4.740
7002-2701		1			360			—				5.027
7002-2702		2						95				5.175
7002-2703		1	54	M48	160	48	85	—	34	100	3.0	4.000
7002-2704		2						105				4.154
7002-2705		1			180			—				4.284
7002-2705		2						105				4.448

Продолжение

Размеры, мм

Обозначение болтов	Применяемость	Исполнение	Ширина стаючного паза	d	L	d_1	b n12	D	H	l	r	Масса, кг, не более
7002-2707		1	54	M48	200	48	85	—	34	100	3.0	4,588
7002-2708		2						105				4,733
7002-2709		1			220			—				4,852
7002-2710		2						105				5,016
7002-2711		1			250			—				5,239
7002-2712		2						105				5,404
7002-2713		1			280			—				5,565
7002-2714		2						105				5,830
7002-2715		1			320			—		125		6,234
7002-2716		2						105				6,399
7002-2717		1			360			—				6,802
7002-2718		2						105				6,967
7002-2719		1			400			—				7,360
7002-2720		2						105				7,525

Пример условного обозначения болта исполнения 1, размерами d=M8 и L=25 мм:

Болт 7002-2461 ГОСТ 13152—67

(Измененная редакция, Изм. № 1, 2).

2. Материал — сталь марки 35 по ГОСТ 1050—88.

Допускается замена на сталь других марок по механическим свойствам не ниже, чем у стали марки 35.

3. Механические свойства болтов должны соответствовать классу прочности 8.8 по ГОСТ 1759.4—87.

Допускается изготовлять болты с механическими свойствами, соответствующими классу прочности 5.6 или 6.6.

(Введен дополнительно, Изм. № 3).

4. Неуказанные предельные отклонения размеров: h14, $\pm\frac{t_2}{2}$.

5. Резьба метрическая — по ГОСТ 24705—81. Поле допуска резьбы — 6g по ГОСТ 16093—81.

4, 5. **(Измененная редакция, Изм. № 1, 2).**

6. Размеры сбегов и фасок на конце резьбы — по ГОСТ 10549—80.

7. (Исключен, Изм. № 1).

8. Покрытие — Хим. Окс. прм (обозначение покрытия — по ГОСТ 9.306—85). По соглашению сторон допускается применение других видов защитных покрытий.

9. Остальные технические требования — по ГОСТ 1759.0—87.

(Измененная редакция, Изм. № 3).

10. Упаковка и маркировка — по ГОСТ 18160—72.

(Измененная редакция, Изм. № 2).

11. Пример применения болтов к станочным обработанным пазам указан в приложении.

(Введен дополнительно, Изм. № 2).

ПРИЛОЖЕНИЕ
Справочное

ПРИМЕР ПРИМЕНЕНИЯ БОЛТОВ К СТАНОЧНЫМ ОБРАБОТАННЫМ ПАЗАМ

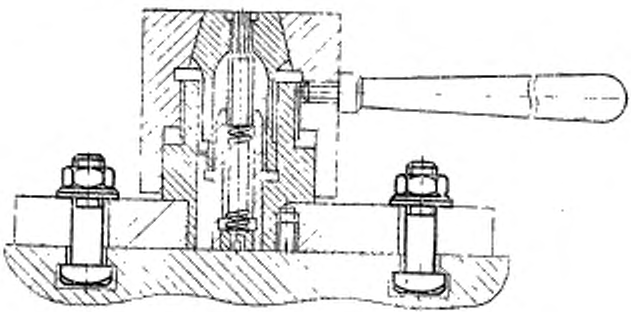

ИНФОРМАЦИОННЫЕ ДАННЫЕ

1. **РАЗРАБОТАН И ВНЕСЕН** Министерством тяжелого, энергетического и транспортного машиностроения СССР
Министерством станкостроительной и инструментальной промышленности СССР

ИСПОЛНИТЕЛИ

В. В. Андреев; В. М. Ганина; З. Н. Дзегиленок, канд. техн. наук; З. А. Петрова; К. И. Сокольский; А. З. Старосельский (руководитель темы); А. В. Хренова

2. **УТВЕРЖДЕН И ВВЕДЕН В ДЕЙСТВИЕ** Постановлением Комитета стандартов, мер и измерительных приборов при Совете Министров СССР от 18.08.67 № 1370

3. Срок проверки — 1995 г. Периодичность проверки — 5 лет.

4. **ВЗАМЕН** МН 4381—63, МН 2564—61

5. **ССЫЛОЧНЫЕ НОРМАТИВНО-ТЕХНИЧЕСКИЕ ДОКУМЕНТЫ**

Обозначение НТД, на который дана ссылка	Номер пункта
ГОСТ 9[illegible]—85	8
ГОСТ 1[illegible]—83	2
ГОСТ 1759.0—87	9
ГОСТ 10549—80	6
ГОСТ 16093—81	5
ГОСТ 18160—72	10
ГОСТ 24705—81	5

6. **ПЕРЕИЗДАНИЕ** (май 1990 г.) с Изменениями № 1, 2, 3, утвержденными в июне 1980 г., марте 1988 г., мае 1989 г. (ИУС 9—80, 6—88, 8—89)

7. Проверен в 1980 г. Ограничение срока действия снято Постановлением Государственного комитета СССР по стандартам от 17.03.88 № 560.

gost.e-ecolog.ru