УДК 621.319.4

Издание официальное

СССР

Комитет стандартов, мер и измерительных приборов при Совете Министров СССР

ГОСУДАРСТВЕННЫЙ СТАНДАРТ

ГОСТ 12661—67

КОНДЕНСАТОРЫ И РЕЗИСТОРЫ ЭЛЕКТРИЧЕСКИЕ

Длины монтажные и диаметры проволочных выводов

Capacitors and resistors. Mounting lengths and diameters of wire leads

Группа ~~Э20~~

1. Настоящий стандарт распространяется на электрические конденсаторы с любым диэлектриком и на резисторы (постоянные и переменные, проволочные и непроволочные), имеющие проволочные выводы, и устанавливает ряд монтажных длин и диаметров проволочных выводов.

2. Настоящим стандартом следует руководствоваться при проектировании конденсаторов и резисторов и модернизации ранее разработанных конденсаторов и резисторов, проводимых со срока введения настоящего стандарта.

3. В технически обоснованных случаях разрешается применение ленточных выводов с длинами, указанными в таблице.

4. За монтажную длину вывода принимается длина *L*, указанная на чертеже для различных расположений выводов.

5. Монтажные длины, диаметры выводов и предельные отклонения от них должны соответствовать указанным в таблице.

мм

L		*d*	
Номин.	Пред. откл.	Номин.	Пред. откл.
4	+1	0,4; 0,5; 0,6; 0,7; 0,8; 0,9; 1,0; 1,2; (1,3); 1,5; 2,0	±0,1
6	+2		
10			
16	+4		
20	+5		
25			
32			
40			

Примечание. Диаметр вывода, указанный в скобках, не рекомендуется применять для печатного монтажа.

Утвержден Комитетом стандартов, мер и измерительных приборов при Совете Министров СССР 21/II 1967 г.

Срок введения 1/VII 1967 г.

Несоблюдение стандарта преследуется по закону

Цена 1 коп.

Перепечатка воспрещена

gost.e-ecolog.ru

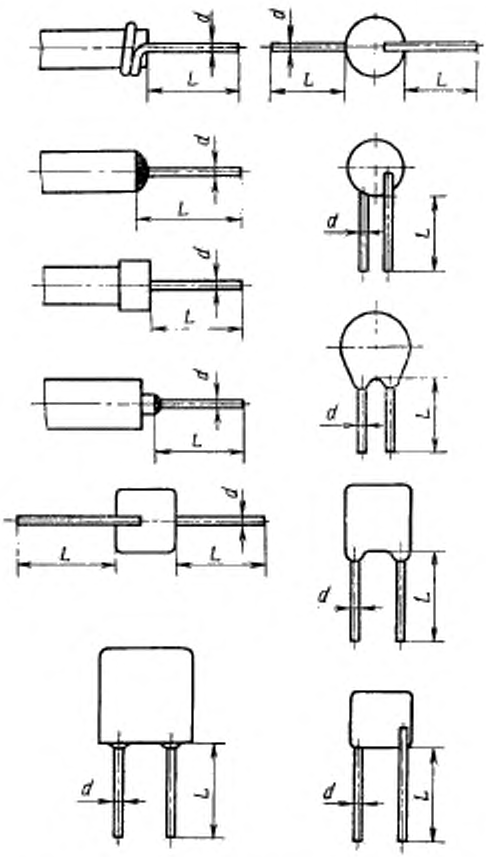

6. При необходимости изготовления мелких серий специальных электрических конденсаторов и резисторов с другими монтажными длинами и диаметрами размеры должны устанавливаться по ряду Ra10 ГОСТ 6636—60 и согласовываться между заказчиком и изготовителем.

ПРИЛОЖЕНИЕ к ГОСТ 12661—67

РЕКОМЕНДАЦИЯ

по выбору монтажных длин выводов конденсаторов и резисторов, используемых для печатного монтажа

При выборе монтажных длин выводов конденсаторов и резисторов в цилиндрических корпусах с аксиальными выводами длина L в *мм* определяется по формуле $L \geqslant \frac{D}{2} + 12$, где D — максимальный диаметр изделия в *мм*.

gost.e-ecolog.ru

Издательство стандартов. Москва, К-1, ул. Шусева, 4
Сдано в наб. 28/II 1967 г. Подп. в печ. 24/III 1967 г. 0,25 п. л. Тир. 12000
Тип. «Московский печатник». Москва, Лялин пер., 6. Зак. 455