ГОСТ 12465—67

МЕЖГОСУДАРСТВЕННЫЙ СТАНДАРТ

ШТЫРИ УПОРНЫЕ

КОНСТРУКЦИЯ

Издание официальное

БЗ 4—99

ИПК ИЗДАТЕЛЬСТВО СТАНДАРТОВ
Москва

gost.e-ecolog.ru

УДК 621.9-229:006.354

7009-0630
Группа Г27

МЕЖГОСУДАРСТВЕННЫЙ СТАНДАРТ

ШТЫРИ УПОРНЫЕ

Конструкция

Stop pins.
Design and sizes

ГОСТ 12465—67*

Взамен
МН 5413—64

Утвержден Комитетом стандартов, мер и измерительных приборов при Совете Министров СССР 3 января 1967 г.
Срок введения установлен с 01.07 1967 г.

Постановлением Госстандарта СССР от 17.03.88 № 567 снято ограничение срока действия

1. Конструкция и размеры упорных штырей должны соответствовать чертежу и таблице.

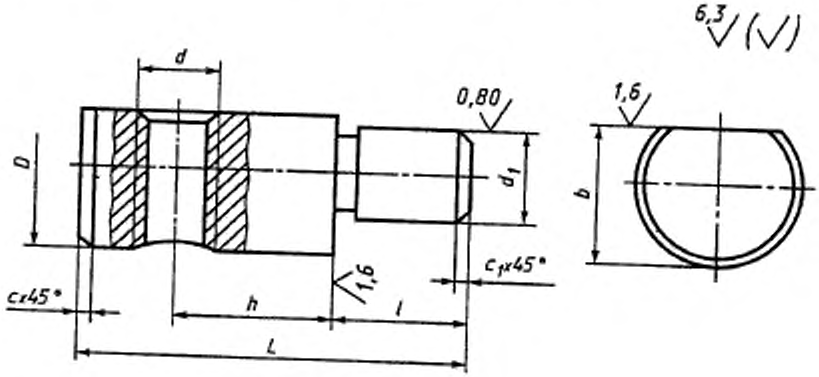

Размеры в мм

Обозначения штырей	Применяемость	d	h	L	D	d_1 (поле допуска u8)	l	b	c	c_1	Масса, кг
7009-0631		M4	6	20	10	6	8	8,5	1,0	0,6	0,007
0632			8	22							0,009
0633			10	24							0,010
0634		M6	10	26	12	8	10	10,5			0,015
0635			12	28							0,017
0636			16	30							0,018
0637		M8	12	32	16	10	12	14,0			0,031
0638			16	36							0,037
7009-0639			20	40							0,043

Издание официальное

Перепечатка воспрещена

* *Переиздание (октябрь 1999 г.) с Изменениями № 1, 2, утвержденными в июне 1980 г., марте 1988 г. (ИУС 9—80, 6—88)*

© ИПК Издательство стандартов, 2000

Размеры в мм

Продолжение

Обозначения штырей	Применяемость	d	h	L	D	d_1 (поле допуска u8)	l	b	c	c_1	Масса, кг
7009-0640		M10	16	42	20	12	16	17,0	1,6	1,0	0,062
0641			20	48							0,076
0642			25	52							0,085
0643		M12	16	48	25	16	20	21,0			0,110
0644			20	52							0,124
0645			25	58							0,145
0646			32	65							0,169
0647		M16	20	60	32	20	25	27,0			0,216
0648			25	65							0,244
0649			32	72							0,283
0650			40	80							0,328
0651		M20	25	75	40	25	32	33,0	2,5	1,6	0,402
0652			32	82							0,463
0653			40	90							0,541
0654			50	100							0,628
0655		M24	32	90	45	28	36	37,0			0,636
0656			40	100							0,745
0657			50	110							0,854
0658		M30	40	110	50	32	40	42,0	4,0	2,5	0,995
0659			50	120							1,134
0660		M36	50	130	60	36	45	50,0			1,632
7009-0661			60	140							1,829

Пример условного обозначения упорного штыря размерами d = М4, h = 6 мм:

Штырь 7009-0631 ГОСТ 12465—67

(Измененная редакция, Изм. № 2).

2. Материал — сталь марки 45 по ГОСТ 1050—88. Допускается замена на стали других марок с механическими свойствами не ниже, чем у стали марки 45.

(Измененная редакция, Изм. № 1).

3. Твердость — 30 . . . 34 $HRC_э$.

4. Неуказанные предельные отклонения размеров: h14, $\pm \frac{t_2}{2}$.

3, 4. **(Измененная редакция, Изм. № 2).**

5. Резьба метрическая — по ГОСТ 24705—81. Поле допуска резьбы — 6Н по ГОСТ 16093—81.

(Измененная редакция, Изм. № 1, 2).

6. Размеры фасок для резьбы — по ГОСТ 10549—80.

(Измененная редакция, Изм. № 1).

7. Канавки для выхода шлифовального круга — по ГОСТ 8820—69.

8. **(Исключен, Изм. № 1).**

9. Покрытие — Хим. Окс. прм (обозначение покрытия — по ГОСТ 9.306—85).

(Измененная редакция, Изм. № 2).

10. Маркировать партию деталей одного типоразмера на таре или упаковке с указанием условного обозначения.

11. Пример применения штырей указан в приложении.

(Введен дополнительно, Изм. № 2).

ПРИЛОЖЕНИЕ
Справочное

ПРИМЕР ПРИМЕНЕНИЯ УПОРНЫХ ШТЫРЕЙ

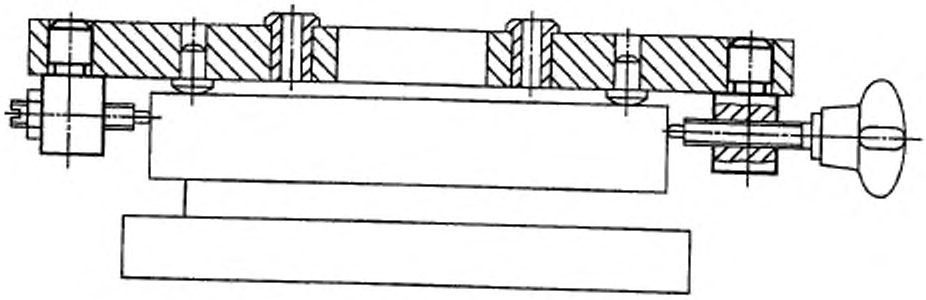

Редактор *М.И. Максимова*
Технический редактор *О.Н. Власова*
Корректор *В.Е. Нестерова*
Компьютерная верстка *Л.А. Круговой*

Изд. лиц. № 021007 от 10.08.95. Сдано в набор 23.11.99. Подписано в печать 20.12.99. Усл. печ. л. 0,47. Уч.-изд. л. 0,37.
Тираж 138 экз. С4095. Зак. 1029.

ИПК Издательство стандартов, 107076, Москва, Колодезный пер., 14.
Набрано в Издательстве на ПЭВМ
Филиал ИПК Издательство стандартов — тип. "Московский печатник", 103062, Москва, Лялин пер., 6.
Плр № 080102

gost.e-ecolog.ru