МЕЖГОСУДАРСТВЕННЫЙ СТАНДАРТ

ЭЛЕМЕНТЫ КРЕПЛЕНИЯ ИЗДЕЛИЙ ЭЛЕКТРОННОЙ ТЕХНИКИ, УПРАВЛЯЕМЫХ С ПОМОЩЬЮ ВАЛА

Основные размеры

ГОСТ 22623—77

Fixtures for spindle-operated electronic components. Basic dimensions

МКС 31.240

Постановлением Государственного комитета стандартов Совета Министров СССР от 20 июля 1977 г. № 1770 дата введения установлена

01.07.78

Ограничение срока действия снято Постановлением Госстандарта от 07.07.83 № 2977

1. Настоящий стандарт распространяется на элементы крепления (втулки, гайки) изделий электронной техники: переключателей поворотного типа, переменных резисторов и конденсаторов переменной емкости с концами валов управления по ГОСТ 4907—81.

Стандарт не распространяется на втулки, содержащие дополнительные устройства: элементы уплотнения и стопорения валов, подшипники скольжения и др.

Стандарт устанавливает основные размеры части втулки, выступающей из корпуса изделия, и основные размеры гаек и шайб.

Предельные отклонения размеров полностью соответствуют СТ СЭВ 144—75.

2. Размеры элементов крепления должны соответствовать указанным на черт. 1—4 и в табл. 2—5, размер *L* втулок должен соответствовать значениям, приведенным в табл. 1.

Втулка с выступом

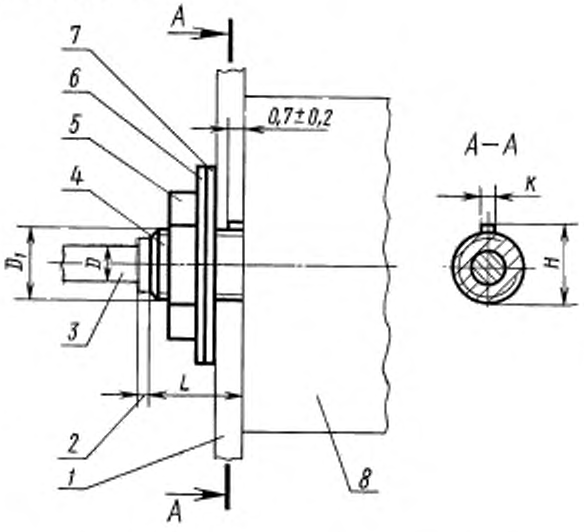

1 — монтажная панель; *2* — стопорный элемент = = 1,5 max; *3* — конец вала; *4* — втулка; *5* — гайка; *6* — шайба по ГОСТ 10462—81; *7* — шайба по ГОСТ 10450—78; *8* — корпус изделия

Черт. 1

Примечания:

1. Допускается применение втулки без выступа.

2. Допускается применение втулки с двумя симметрично расположенными выступами для изделий с диаметром конца вала *D* = 3; 4 и 5 мм.

Издание официальное ★ **Перепечатка воспрещена**

Переиздание.

gost.e-ecolog.ru

Таблица 1

мм

$L_{номин}$	Пред. откл. по j_s 16
4; 5; 6	± 0,375
8; 10	± 0,450
12	± 0,550

Примечания:

1. Положение выступа (выступов) и лыски (лысок) на втулке относительно конца вала и корпуса изделия стандартом не устанавливается.
2. Внутренний диаметр втулки и ее конструктивное исполнение стандартом не устанавливаются.
3. Размеры отверстий в монтажных панелях под втулки приведены в приложении.
4. Значения диаметров втулок (табл. 2—4), набранные полужирным шрифтом, предпочтительны для применения.

3. Поля допусков резьб втулок и гаек — по ГОСТ 16093—81*
втулки — 6g; 8g
гайки — 6H; 7H

Таблица 2

мм

$D_{номин}$	$D_{1номин}$	$K_{номин}$	H	
			номин.	пред. откл.
2	**M5 × 0,5**; M5 × 0,8	2,0	7,1	h13(—0,22)
	M6 × 1	2,5	8,1	
3	**M6 × 0,75**; M6 × 1			
	M8 × 1		10,1	h13(—0,27)
4; 5	**M8 × 0,75**; M8 × 1			
	M10 × 1		12,1	
6	**M10 × 0,75** M10 × 1			
8	**M12 × 1**		14,1	
10	**M16 × 1**		18,1	h13(—0,33)

Примечание. Предельные отклонения размера K по h12(—0,1).

Втулка с лыской

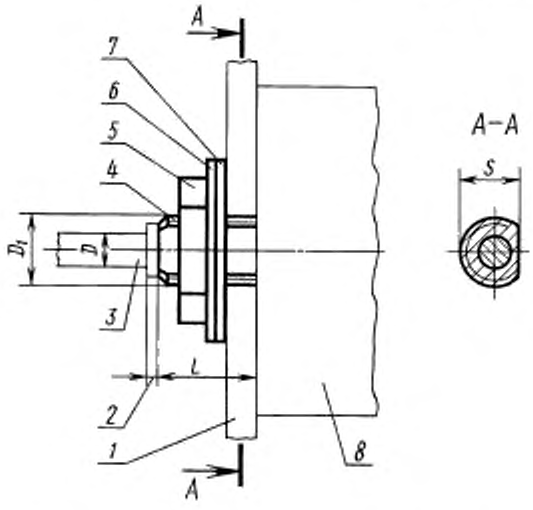

1 — монтажная панель; *2* — стопорный элемент=1,5 max; *3* — конец вала; *4* — втулка; *5* — гайка; *6* — шайба по ГОСТ 10462—81; *7* — шайба по ГОСТ 10450—78; *8* — корпус изделия

Черт. 2

*С 1 июля 2005 г. введен в действие ГОСТ 16093—2004.

Таблица 3

мм

$D_{номин}$	$D_{1номин}$	$S_{номин}$
4; 5	**M8 × 0,75** M8 × 1	7,5
	M10 × 1	9,25
6	**M10 × 0,75** M10 × 1	

Примечание. Предельные отклонения размера S по h11(—0,09).

Втулка с двумя лысками

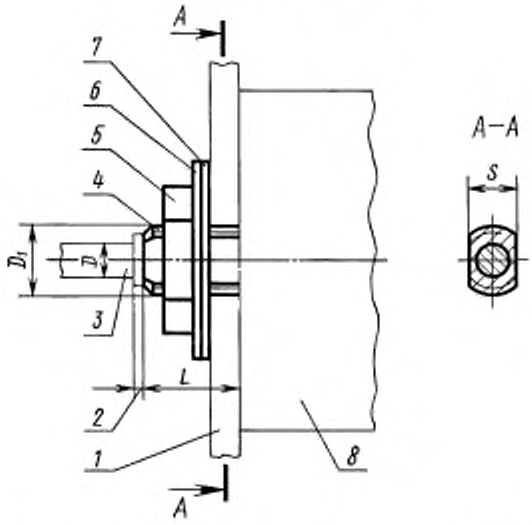

1 — монтажная панель; *2* — стопорный элемент = 1,5 max; *3* — конец вала; *4* — втулка; *5* — гайка; *6* — шайба по ГОСТ 10462—81; *7* — шайба по ГОСТ 10450—78; *8* — корпус изделия

Черт. 3

Таблица 4

мм

$D_{номин}$	$D_{1номин}$	$S_{номин}$
4; 5	**M8 × 0,75**; M8 × 1	7,0
	M10 × 1	8,5
6	**M10 × 0,75**; M10 × 1	

Примечание. Предельные отклонения размера S по h11(—0,09).

Гайка

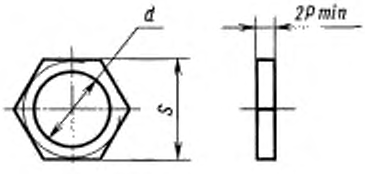

P — шаг резьбы

Черт. 4

Таблица 5

мм

$d_{номин}$	S		$d_{номин}$	S	
	номин.	пред. откл.		номин.	пред. откл.
M5 × 0,5; M5 × 0,8	8	h13(—0,22)	**M10 × 0,75**; M10 × 1	14	h13(—0,27)
M6 × 0,75; M6 × 1	10		**M12 × 1**	17	
M8 × 0,75; M8 × 1	12	h13(—0,27)	**M16 × 1**	22	h13(—0,33)

Примечания:

1. Размер гайки по высоте должен обеспечивать не менее 2 ниток резьбы без учета фасок.

2. Допускается односторонняя внутренняя заходная фаска или отсутствие фасок.

ПРИЛОЖЕНИЕ
Рекомендуемое

РАЗМЕРЫ ОТВЕРСТИЙ В МОНТАЖНОЙ ПАНЕЛИ ПОД ВТУЛКИ

Наружный диаметр втулки, номин.	Чертеж отверстия	D_2		H_1		K_1, номин.	S_1, номин.
		номин.	пред. откл. по H12	номин.	пред. откл. по H14		
	Втулка без выступа						
5	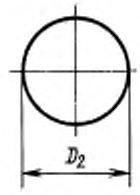	5,1	+0,12	—	—	—	—
6		6,1	+0,15				
8		8,1					
10		10,1	+0,18				
12		12,1					
16		16,1					
	Втулка с выступом						
5	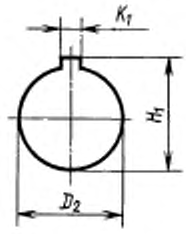	5,1	+0,12	7,2	+0,36	2,1	—
6		6,1	+0,15	8,2		2,6	
8		8,1		10,2	+0,43		
10		10,1	+0,18	12,2			
12		12,1		14,2			
16		16,1		18,2	+0,52		
	Втулка с лыской						
8	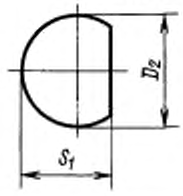	8,1	+0,15	—	—	—	7,55
10		10,1	+0,18				9,30
	Втулка с двумя лысками						
8	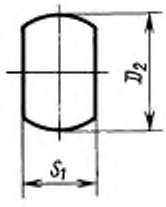	8,1	+0,15	—	—	—	7,05
10		10,1	+0,18				8,55

Примечания:
1. Предельные отклонения размеров:
K_1 по H12 (+0,10), S по H11(+0,09).
2. Формы и размеры разметок для крепления изделий (переключателей поворотного типа, переменных резисторов, конденсаторов переменной емкости) на монтажной панели приводятся в нормативно-технической документации, утвержденной в установленном порядке.

gost.e-ecolog.ru