УДК 621.744.33:006.354 Группа Г21

ГОСУДАРСТВЕННЫЙ СТАНДАРТ СОЮЗА ССР

ОПОКИ ЛИТЕЙНЫЕ ЦЕЛЬНОЛИТЫЕ ИЗ АЛЮМИНИЕВЫХ И МАГНИЕВЫХ СПЛАВОВ ПРЯМОУГОЛЬНЫЕ РАЗМЕРАМИ В СВЕТУ: ДЛИНОЙ ОТ 600 ДО 800 мм, ШИРИНОЙ 500; 600 мм, ВЫСОТОЙ ОТ 125 ДО 200 мм.

Конструкция

ГОСТ 15495—91

Rectangular all-cast moulding boxes of aluminium and magnesium alloys having inside dimensions: length from 600 to 800 mm, width 500; 600 mm, height from 125 to 200 mm. Construction

ОКП 39 6401

Дата введения 01.01.93

Настоящий стандарт распространяется на литейные цельнолитые прямоугольные опоки из алюминиевых и магниевых сплавов, предназначенные для изготовления песчаных литейных форм при машинной и ручной формовке.

Требования пп. 1—4 настоящего стандарта являются обязательными, другие требования настоящего стандарта являются рекомендуемыми.

1. Конструкция и размеры опок должны соответствовать указанным на чертеже и в таблице.

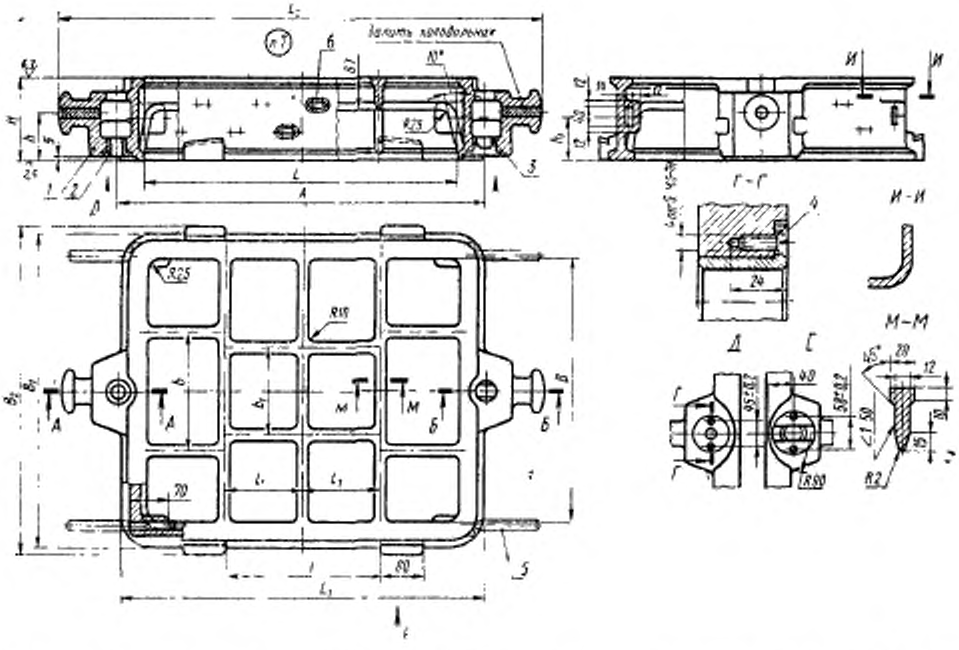

1 — корпус; *2* — центрирующая втулка 0290-2621 по ГОСТ 15019 (1 шт.); *3* — направляющая втулка 0290-2631 (по требованию потребителя 0290-2632) по ГОСТ 15019 (1 шт.); *4* — винт А.М6—6g×20.58.05 по ГОСТ 17475 (4 шт.); *5* — ручка вставная по ГОСТ 15022 (4 шт.); *6* — вентиляционные отверстия: 2 ряда для опок высотой 150 мм, 3 ряда для опок высотой 200 мм (по требованию потребителя допускается вентиляционные отверстия не делать)

Издание официальное

Настоящий стандарт не может быть полностью или частично воспроизведен, тиражирован и распространен без разрешения Госстандарта СССР

gost.e-ecolog.ru

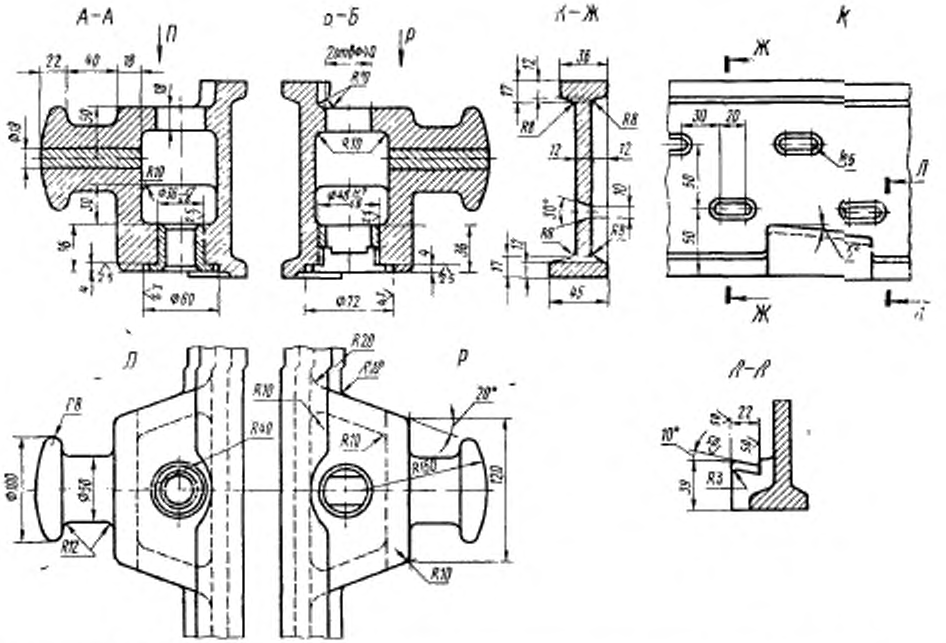

Обозначение опок		Применяемость опок из сплавов		L	B	H $\pm 1{,}0$	A $\pm 0{,}2$	L_1	L_2	B_1	B_2	l	l_1	b	b_1	h	h_1	Масса опок из сплавов, кг	
По классификатору ЕСКД	По МН 80—59	алюминиевых	магниевых															алюминиевых	магниевых
Г 002 297251 049	0264-0091	—	—	600	500	125	700	690	920	590	620	300	150	220	165	65	60	24	16,8
Г 002 297251 050	0264-0092	—	—			150										80	70	26	18,2
Г 002 297251 051	0264-0093	—	—			200										120	100	29	20,3
Г 002 297251 052	0264-0094	—	—		600	125				690	720			260	200	65	60	26	18,2
Г 002 297251 053	0264-0095	—	—			150										80	70	28	19,6
Г 002 297251 054	0264-0096	—	—			200										120	100	31	21,7
Г 002 297251 055	0264-0097	—	—	700		125	800	790	1020			375	175			65	60	25	17,5
Г 002 297251 056	0264-0098	—	—			150										80	70	28	19,6
Г 002 297251 057	0264-0099	—	—			200										120	100	33	23,0
Г 002 297251 058	0264-0100	—	—	800	500	125	920	890	1140	590	620	450	200	220	165	65	60	25	17,5
Г 002 297251 059	0264-0101	—	—			150										80	70	28	29,6
Г 002 297251 060	0264-0102	—	—			200										120	100	33	23,0

Пример условного обозначения опоки L=600 мм, B=500 мм, H=150 мм из алюминиевого сплава:

Опока Г002.297251.050 АЛ ГОСТ 15495—91

То же, из магниевого сплава:

Опока Г002.297251 050 МЛ ГОСТ 15495—91

2. Неуказанные радиусы — 5 мм.
3. Технические требования по ГОСТ 15506.
4. В местах сопряжения ребер, цапф и платиков со стенками опок вентиляционные отверстия не делать.
5. По требованию потребителя допускается:
а) ребра-крестовины не выполнять;
б) ребра-крестовины выполнять в соответствии с контуром моделей.

ИНФОРМАЦИОННЫЕ ДАННЫЕ

1. **РАЗРАБОТАН И ВНЕСЕН** Техническим комитетом по стандартизации 224 «Технологическая оснастка»

РАЗРАБОТЧИКИ

С. С. Ткаченко; Р. Б. Евдаев; М. Ф. Калинина, руководитель темы; **В. С. Золотова; В. М. Самков; В. С. Дорфман; В. Н. Славянский**

2. **УТВЕРЖДЕН И ВВЕДЕН В ДЕЙСТВИЕ** Постановлением Комитета стандартизации и метрологии СССР от 06.12.91 № 1873.

3. **Срок проверки — 1997 г.,**

периодичность проверки — 5 лет.

4. **ВЗАМЕН ГОСТ 15495—70**

5. **ССЫЛОЧНЫЕ НОРМАТИВНО-ТЕХНИЧЕСКИЕ ДОКУМЕНТЫ**

Обозначение НТД, на который дана ссылка	Номер пункта
ГОСТ 15019—69	1
ГОСТ 15022—69	1
ГОСТ 15506—91	3
ГОСТ 17475—80	1

gost.e-ecolog.ru