УДК 621.787.06-233.28:006.354

Группа Г22
1417-0135

ГОСУДАРСТВЕННЫЙ СТАНДАРТ СОЮЗА ССР

# ДЕРЖАВКА СУППОРТНАЯ ДЛЯ РОЛИКОВОЙ ГОЛОВКИ НА УСИЛИЕ 4000 кгс

## Конструкция и размеры

Support holder for a 4000 kg force rolling head. Construction and dimensions

**ГОСТ 16341—70***

Взамен МН 5838—65

Постановлением Комитета стандартов, мер и измерительных приборов при Совете Министров СССР от 28 августа 1970 г. № 1351 срок введения установлен с 01.07 1971 г.

Несоблюдение стандарта преследуется по закону

## 1. КОНСТРУКЦИЯ И РАЗМЕРЫ СУППОРТНОЙ ДЕРЖАВКИ

1.1. Конструкция и размеры суппортной державки должны соответствовать указанным на черт. 1 и в табл. 1.

Издание официальное

Перепечатка воспрещена

* Переиздание (июнь 1982 г.) с Изменением № 1, утвержденным в декабре 1981 г.; Пост. № 5179, от 01.12 1981 г. (ИУС 2—82)

gost.e-ecolog.ru

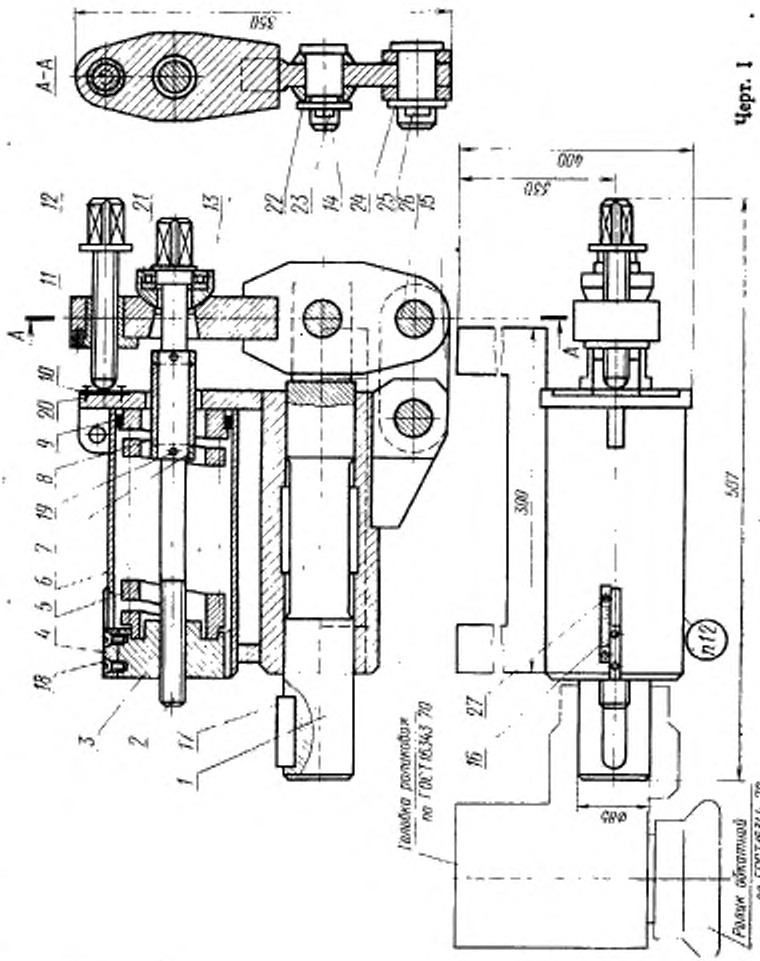
А-А
350
400
550
300
507
Ø85
Головка рапаковая по ГОСТ 16343-70
Ролик обкатной по ГОСТ 16344-70
n12

Черт. 1

Таблица 1

| Обозначения державок | Дет. 1. Шток | Дет. 2. Винт | Дет. 3. Гайка | Дет. 4. Указатель | Дет. 5. Пружина |
|---|---|---|---|---|---|
| | Количество | | | | |
| | 1 | 1 | 1 | 1 | 1 |
| | Обозначения деталей | | | | |
| 1417-0136 | 1417-0136/001 | 1417-0136/002 | 1417-0136/003 | 1417-0136/004 | 1417-0136/005 |

*Продолжение табл. 1*

| Обозначения державок | Дет. 6. Корпус (изделие) | Дет. 7. Кольцо | Дет. 8. Втулка | Дет. 9. Кольцо | Дет. 10. Планка |
|---|---|---|---|---|---|
| | Количество | | | | |
| | 1 | 2 | 1 | 1 | 1 |
| | Обозначения деталей | | | | |
| 1417-0136 | 1417-0136/010 | 1417-0136/006 | 1417-0136/007 | 1417-0136/008 | 1417-0136/009 |

*Продолжение табл. 1*

| Обозначения державок | Дет. 11. Рычаг (изделия) | Дет. 12. Винт | Дет. 13. Опора | Дет. 14. Валик | Дет. 15. Серьга |
|---|---|---|---|---|---|
| | Количество | | | | |
| | 1 | 1 | 1 | 1 | 1 |
| | Обозначения деталей | | | | |
| 1417-0136 | 1417-0136/020 | 1417-0136/011 | 1417-0136/012 | 1417-0136/013 | 1417-0136/014 |

*Продолжение табл. 1*

| Обозначения державок | Дет. 16. Шкала | Дет. 17. Шпонка ГОСТ 23360—78 | Дет. 18. Винт ГОСТ 17475—80 | Дет. 19. Шплинт ГОСТ 397—79 | Дет. 20. Винт ГОСТ 17475—80 | Дет. 21. Подшипник ГОСТ 6874—75 |
|---|---|---|---|---|---|---|
| | Количество | | | | | |
| | 1 | 1 | 2 | 2 | 4 | 1 |
| | Обозначения деталей | | | | | |
| 1417-0136 | 1417-0136/015 | 22×14×63 | М6×16.66.05 | 5×60.05 | М6×10.66.05 | 8107 |

*Продолжение табл. 1*

| Обозначения державок | Дет. 22. Шайба ГОСТ 11371—78 | Дет. 23. Шплинт ГОСТ 397—79 | Дет. 24. Шайба ГОСТ 11371—78 | Дет. 25. Шплинт ГОСТ 397—79 | Дет. 26. Ось ГОСТ 9650—71 | Дет. 27. Винт ГОСТ 17473—80 |
|---|---|---|---|---|---|---|
| | Количество | | | | | |
| | 1 | 1 | 2 | 2 | 2 | 2 |
| | Обозначения деталей | | | | | |
| 1417-0136 | 24.01.05 | 5×40.05 | 30.01.05 | 6,3×50.05 | 1—22—33d11×<br>×60—45.20.<br>4.0,5.42ОКС | М5×8.66.05 |

Условное обозначение державки:

*Державка 1417-0136 ГОСТ 16341—70*

**(Измененная редакция, Изм. № 1).**

1.2. Маркировать: обозначение державки и товарный знак предприятия-изготовителя.

1.3. Технические требования — по ГОСТ 16345—70.

## 2. КОНСТРУКЦИЯ И РАЗМЕРЫ ШТОКА (деталь 1)

2.1. Конструкция и размеры штока должны соответствовать указанным на черт. 2.

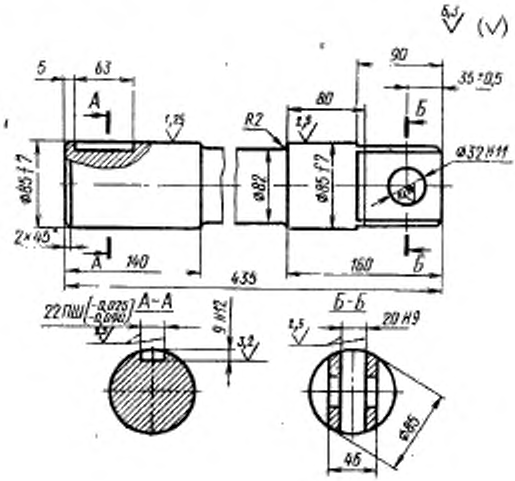


Масса — 16,6 кг

Черт. 2

Условное обозначение штока:

*Шток 1417-0136/001 ГОСТ 16341—70*

**(Измененная редакция, Изм. № 1).**

2.2. Материал — сталь марки 45 по ГОСТ 1050—74.

2.3. Твердость — HRC 30 . . . 35.

2.4. Обозначение покрытия: Хим. Окс. м. по ГОСТ 9.073—77.

2.5. Остальные технические требования — по ГОСТ 16345—70.

### 3. КОНСТРУКЦИЯ И РАЗМЕРЫ ВИНТА (деталь 2)

3.1. Конструкция и размеры винта должны соответствовать указанным на черт. 3.

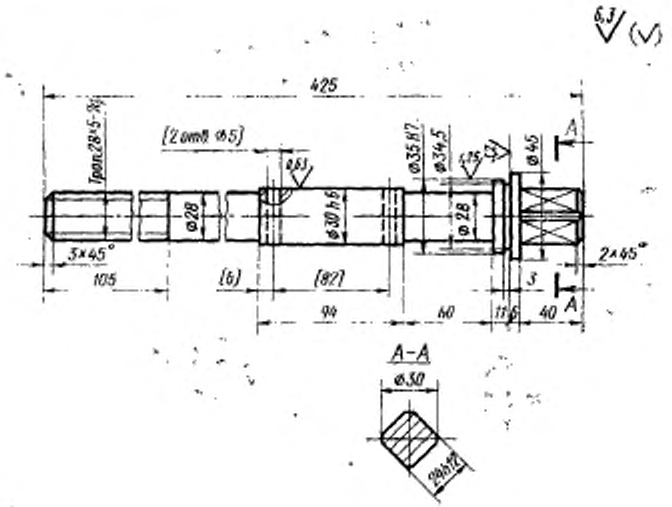


Масса — 2,2 кг

Черт. 3

Условное обозначение винта:

*Винт 1417-0136|002 ГОСТ 16341—70*

**(Измененная редакция**, Изм. № 1).

3.2. Материал — сталь марки 45 по ГОСТ 1050—74.

3.3. Твердость — HRC 30 . . .35.

3.4. Обозначение покрытия: Хим. Окс. м. по ГОСТ 9.073—77.

3.5. Остальные технические требования — по ГОСТ 16345—70.

## 4. КОНСТРУКЦИЯ И РАЗМЕРЫ ГАЙКИ (деталь 3)

4.1. Конструкция и размеры гайки должны соответствовать указанным на черт. 4.

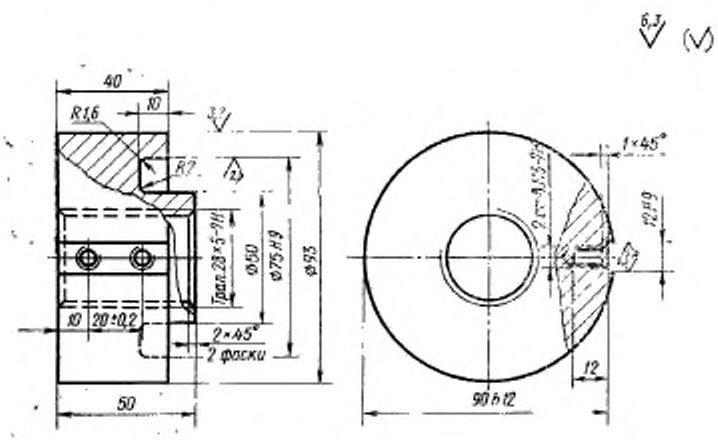


Масса — 1,785 кг

Черт. 4

Условное обозначение гайки:

*Гайка 1417-0136|003 ГОСТ 16341—70*

**(Измененная редакция**, Изм. № 1).

4.2. Материал — сталь марки 45 по ГОСТ 1050—74.

4.3. Обозначение покрытия: Хим. Окс. м. по ГОСТ 9.073—77.

4.4. Остальные технические требования — по ГОСТ 16345—70.

## 5. КОНСТРУКЦИЯ И РАЗМЕРЫ УКАЗАТЕЛЯ (деталь 4)

5.1. Конструкция и размеры указателя должны соответствовать указанным на черт. 5.

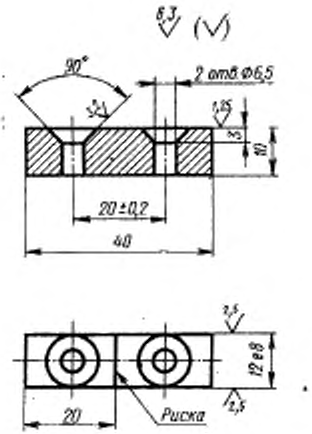


Масса — 0,035 кг

Черт. 5

Условное обозначение указателя:

*Указатель 1417-0136/004 ГОСТ 16341—70*

**(Измененная редакция,** Изм. № 1).

5.2. Материал — сталь марки Ст3 по ГОСТ 380—71.

5.3. Риска глубиной и шириной 0,5 мм. Риску залить красным лаком.

5.4. Остальные технические требования — по ГОСТ 16345—70.

### 6. КОНСТРУКЦИЯ И РАЗМЕРЫ ПРУЖИНЫ (деталь 5)

6.1. Конструкция и размеры пружины должны соответствовать указанным на черт. 6 .

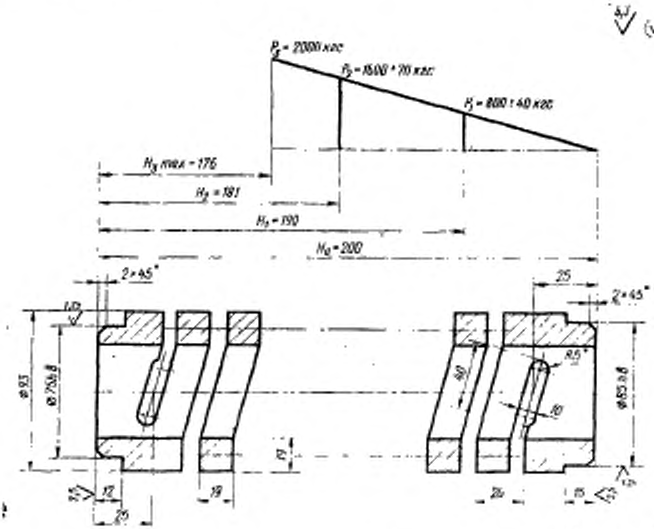


Масса — 5,7 кг

* Размер для справок.

Черт. 6

Условное обозначение пружины:

*Пружина 1417—0136/005 ГОСТ 16341—70*

**(Измененная редакция,** Изм. № 1).

6.2. Материал — сталь марки 60С2А по ГОСТ 14959—79.

6.3. Твердость — HRC 42 . . . 46.

6.4. Число рабочих витков — 6.

6.5. Направление витков пружины — правое.

6.6. Остальные технические требования — по ГОСТ 16345—70.

### 7. КОНСТРУКЦИЯ И РАЗМЕРЫ КОРПУСА (изделие, деталь 6)

7.1. Конструкция и размеры корпуса должны соответствовать указанным на черт. 7 и в табл. 2.

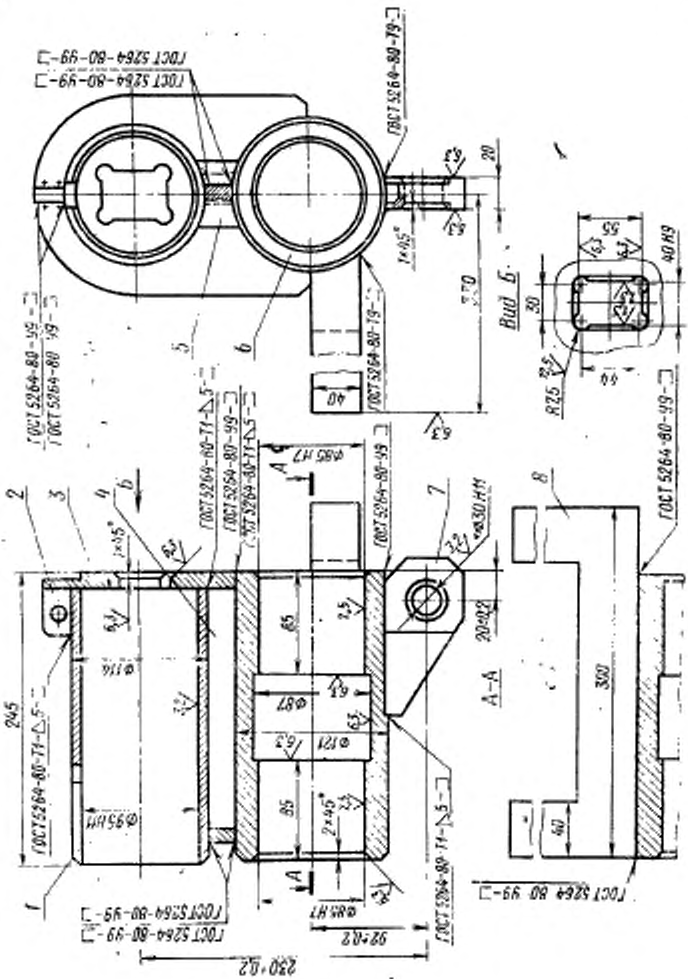
Масса — 32,5 кг
Черт. 7
Вид Б
А–А
ГОСТ 5264-80-99
ГОСТ 5264-80-99
ГОСТ 5264-80-99

Таблица 2

| Обозначение корпуса | Дет. 1. Труба | Дет. 2. Ушко | Дет. 3. Фланец | Дет. 4. Ребро |
|---|---|---|---|---|
| | Количество | | | |
| | 1 | 1 | 1 | 1 |
| | Обозначения деталей | | | |
| 1417-0136/010 | 1417-0136/016 | 1417-0136/017 | 1417-0136/018 | 1417-0136/019 |

*Продолжение табл. 2*

| Обозначение корпуса | Дет. 5. Ребро | Дет. 6. Труба | Дет. 7. Ушко | Дет. 8. Скоба |
|---|---|---|---|---|
| | Количество | | | |
| | 1 | 1 | 1 | 1 |
| | Обозначения деталей | | | |
| 1417-0136/010 | 1417-0136/021 | 1417-0136/022 | 1417-0136/023 | 1417-0136/024 |

Условное обозначение корпуса:

*Корпус 1417-0136/010 ГОСТ 16341—70*

**(Измененная редакция,** Изм. № 1).

7.2. После сварки корпус отжечь.

7.3. Обозначение покрытия: Хим. Окс. м. по ГОСТ 9.073—77.

7.4. Остальные технические требования — по ГОСТ 16345—70.

## 8. КОНСТРУКЦИЯ И РАЗМЕРЫ ТРУБЫ (деталь /)

8.1. Конструкция и размеры трубы должны соответствовать указанным на черт. 8.

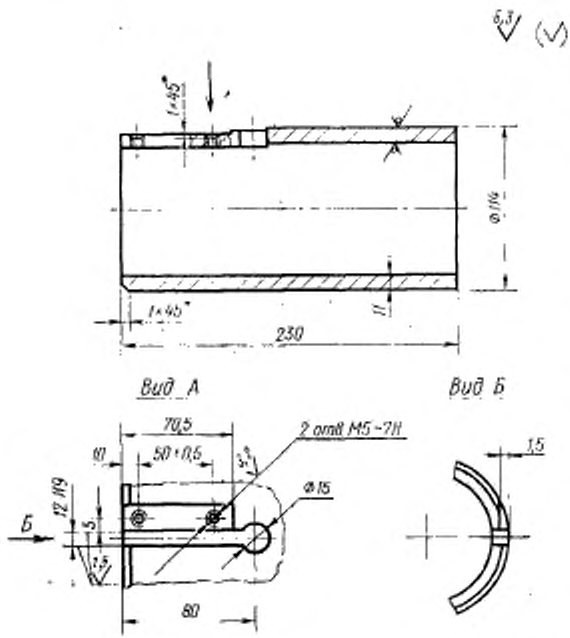


Масса — 6,47 кг

Черт. 8

Условное обозначение трубы:

*Труба 1417-0136/016 ГОСТ 16341—70*

**(Измененная редакция,** Изм. № 1).

8.2. Материал — сталь марки Ст3 по ГОСТ 380—71; заготовка — труба по ГОСТ 8732—78.

8.3. Остальные технические требования — по ГОСТ 16345—70.

## 9. КОНСТРУКЦИЯ И РАЗМЕРЫ УШКА (деталь 2)

9.1. Конструкция и размеры ушка должны соответствовать указанным на черт. 9.

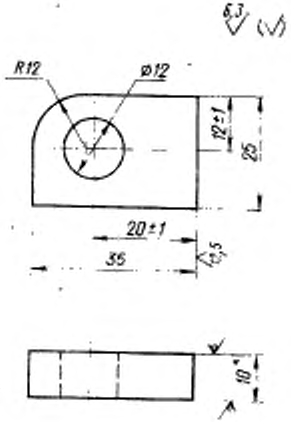


Масса — 0,067 кг

Черт. 9

* Размер для справок.

Условное обозначение ушка:

*Ушко 1417-0136/017 ГОСТ 16341—70*

9.2. Материал — лист $\frac{\text{10 ГОСТ 19903—74}}{\text{Ст3 ГОСТ 14637—79}}$

9.3. Остальные технические требования — по ГОСТ 16345—70.

## 10. КОНСТРУКЦИЯ И РАЗМЕРЫ ФЛАНЦА (деталь 3)

10.1. Конструкция и размеры фланца должны соответствовать указанным на черт. 10.

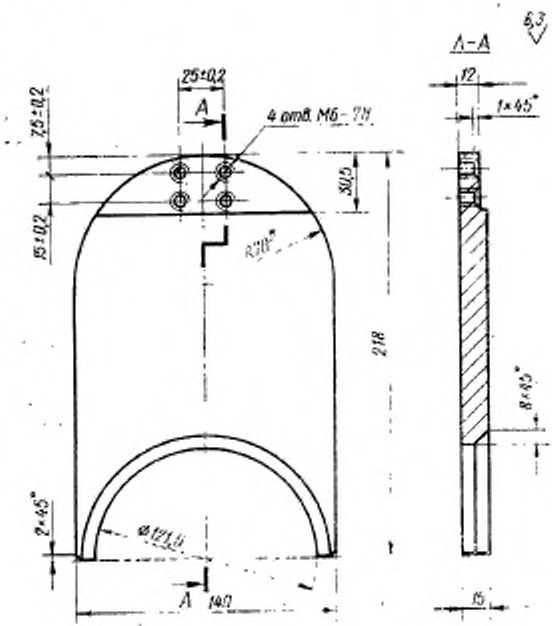


Масса — 2,4 кг

* Размер для справок.

Черт. 10

Условное обозначение фланца:

*Фланец 1417-0136/018 ГОСТ 16341—70*

**(Измененная редакция, Изм. № 1).**

10.2. Материал — сталь марки Ст3 по ГОСТ 380—71.

10.3. Остальные технические требования — по ГОСТ 16345—70.

## 11. КОНСТРУКЦИЯ И РАЗМЕРЫ РЕБРА (деталь 4)

11.1. Конструкция и размеры ребра должны соответствовать указанным на черт. 11.

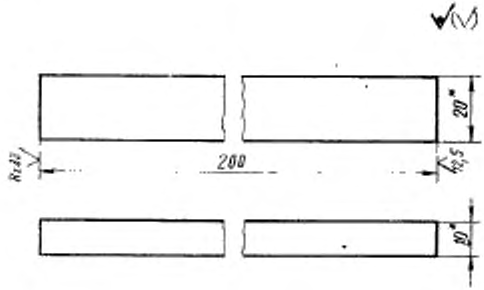


Масса — 0,312 кг

* Размер для справок.

Черт. 11

Условное обозначение ребра:

*Ребро 1417-0136/019 ГОСТ 16341—70*

**(Измененная редакция,** Изм. № 1).

11.2. Материал — полоса $\frac{10\times20\ \text{ГОСТ}\ 103—76}{\text{Ст3}\ \text{ГОСТ}\ 535—79}$

11.3. Остальные технические требования — по ГОСТ 16345—70.

## 12. КОНСТРУКЦИЯ И РАЗМЕРЫ РЕБРА (деталь 5)

12.1. Конструкция и размеры ребра должны соответствовать указанным на черт. 12.

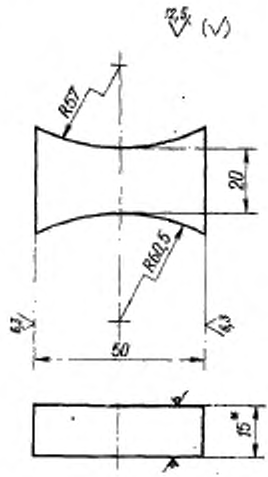


Масса — 0,138 кг

* Размер для справок.

Черт. 12

Условное обозначение ребра:

*Ребро 1417-0136/021 ГОСТ 16341—70*

**(Измененная редакция,** Изм. № 1).

12.2. Материал — лист $\frac{\text{15 ГОСТ 19903—74}}{\text{Ст3 ГОСТ 14637—79}}$

12.3. Остальные технические требования — по ГОСТ 16345—70.

## 13. КОНСТРУКЦИЯ И РАЗМЕРЫ ТРУБЫ (деталь 6)

13.1. Конструкция и размеры трубы должны соответствовать указанным на черт. 13.

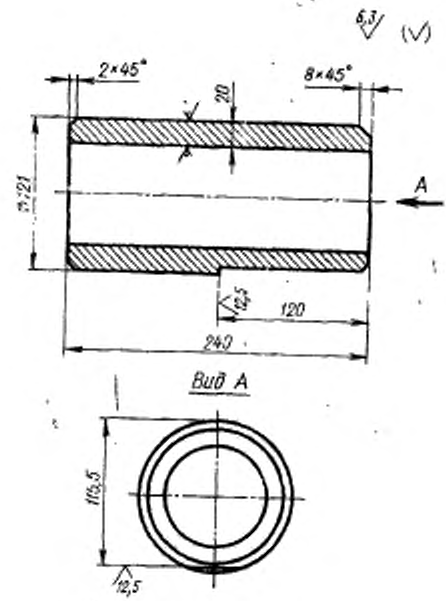


Масса — 10,76 кг

Черт. 13

Условное обозначение трубы:

*Труба 1417-0136/022 ГОСТ 16341—70*

**(Измененная редакция,** Изм. № 1).

13.2. Материал — сталь марки Ст3 по ГОСТ 380—71. Заготовка — труба по ГОСТ 8732—78.

13.3. Остальные технические требования — по ГОСТ 16345—70.

## 14. КОНСТРУКЦИЯ И РАЗМЕРЫ УШКА (деталь 7)

14.1. Конструкция и размеры ушка должны соответствовать указанным на черт. 14.

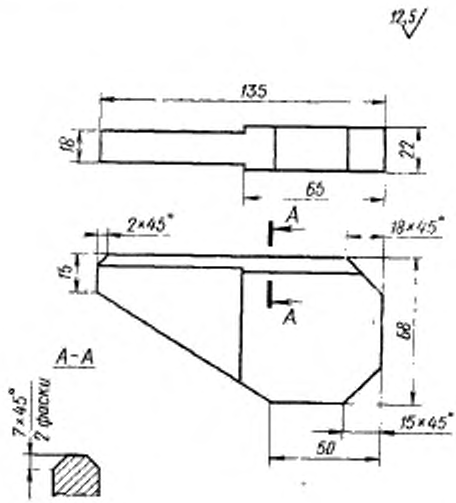


Масса — 1,030 кг

Черт. 14

Условное обозначение ушка:

*Ушко 1417-0136/023 ГОСТ 16341—70*

**(Измененная редакция,** Изм. № 1).

14.2. Материал — сталь марки Ст3 по ГОСТ 380—71.

14.3. Остальные технические требования — по ГОСТ 16345—70.

## 15. КОНСТРУКЦИЯ И РАЗМЕРЫ СКОБЫ (деталь 8)

15.1. Конструкция и размеры скобы должны соответствовать указанным на черт. 15.

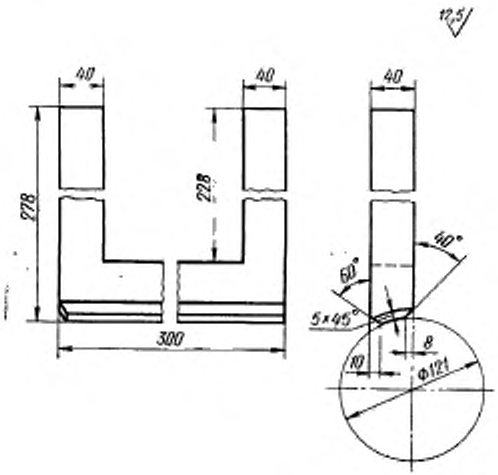


Масса — 11,4 кг

Черт. 15

Условное обозначение скобы:

*Скоба 1417-0136/024 ГОСТ 16341—70*

15.2. Материал — сталь марки Ст3 по ГОСТ 380—71.

15.3. Остальные технические требования — по ГОСТ 16345—70.

## 16. КОНСТРУКЦИЯ И РАЗМЕРЫ КОЛЬЦА (деталь 7)

16.1. Конструкция и размеры кольца должны соответствовать указанным на черт. 16.

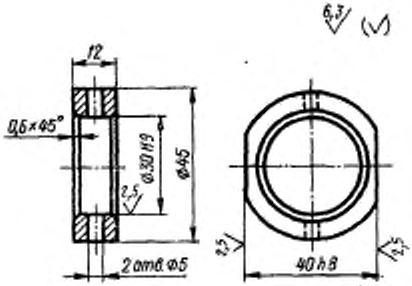


Масса — 0,08 кг

Черт. 16

Условное обозначение кольца:

*Кольцо 1417-0136/006 ГОСТ 16341—70*

**(Измененная редакция,** Изм. № 1).

16.2. Материал — сталь марки Ст3 по ГОСТ 380—71.

16.3. Обозначение покрытия: Хим. Окс. м. по ГОСТ 9.073—77.

16.4. Остальные технические требования по ГОСТ 16345—70.

### 17. КОНСТРУКЦИЯ И РАЗМЕРЫ ВТУЛКИ (деталь 8)

17.1. Конструкция и размеры втулки должны соответствовать указанным на черт. 17.

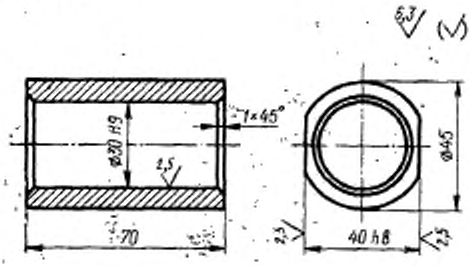


Масса — 0,44 кг

Черт. 17

Условное обозначение втулки:

*Втулка 1417-0136/007 ГОСТ 16341—70*

**(Измененная редакция, Изм. № 1).**

17.2. Материал — сталь марки Ст3 по ГОСТ 380—71.

17.3. Обозначение покрытия: Хим. Окс. м. по ГОСТ 9.073—77.

17.4. Остальные технические требования — по ГОСТ 16345—70.

### 18. КОНСТРУКЦИЯ И РАЗМЕРЫ КОЛЬЦА (деталь 9)

18.1. Конструкция и размеры кольца должны соответствовать указанным на черт. 18.

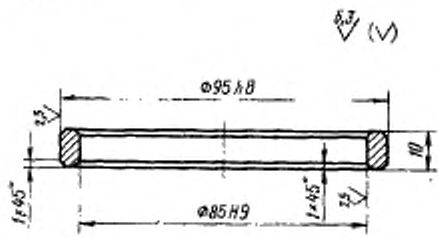


Масса — 0,111 кг

Черт. 18

Условное обозначение кольца:

*Кольцо 1417-0136/008 ГОСТ 16341—70*

**(Измененная редакция, Изм. № 1).**

18.2. Материал — сталь марки Ст3 по ГОСТ 380—71.
18.3. Обозначение покрытия: Хим. Окс. м. по ГОСТ 9.073—77.
18.4. Остальные технические требования — по ГОСТ 16345—70.

### 19. КОНСТРУКЦИЯ И РАЗМЕРЫ ПЛАНКИ (деталь *10*)

19.1. Конструкция и размеры планки должны соответствовать указанным на черт. 19.

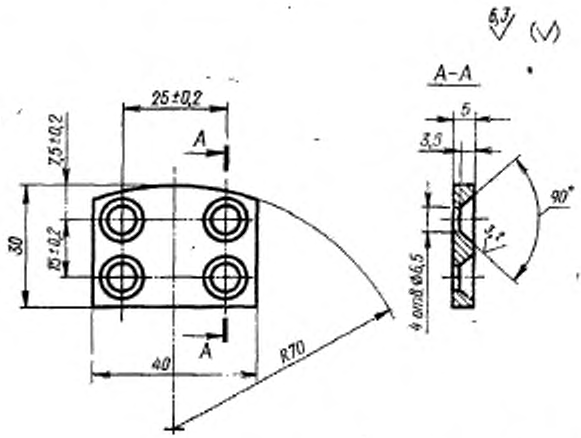


Масса — 0,08 кг

Черт. 19

Условное обозначение планки:

*Планка 1417-0136/009 ГОСТ 16341—70*

19.2. Материал — сталь марки 45 по ГОСТ 1050—74.
19.3. Твердость HRC 35 . . . 40.
19.4. Остальные технические требования — по ГОСТ 16345—70.

## 20. КОНСТРУКЦИЯ И РАЗМЕРЫ РЫЧАГА (изделие, деталь *11*)

20.1. Конструкция и размеры рычага должны соответствовать указанным на черт. 20 и в табл. 3.

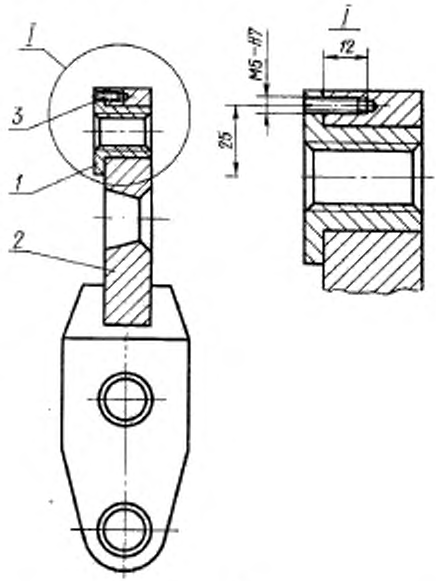


Черт. 20

Таблица 3

| Обозначение рычага в сборе | Дет. *1*. Втулка | Дет. *2*. Рычаг (изделие) | Дет. *3*. Винт ГОСТ 1477—75 |
|---|---|---|---|
| | Количество | | |
| | 1 | 1 | 1 |
| | Обозначения изделия, деталей | | |
| 1417-0136/020 | 1417-0136/025 | 1417-0136/030 | М5×16.66.05 |

Условное обозначение рычага:

*Рычаг 1417-0136/020 ГОСТ 16341—70*

**(Измененная редакция,** Изм. № 1).

20.2. Технические требования — по ГОСТ 16345—70.

## 21. КОНСТРУКЦИЯ И РАЗМЕРЫ ВТУЛКИ (деталь *1*)

21.1. Конструкция и размеры втулки должны соответствовать указанным на черт. 21.

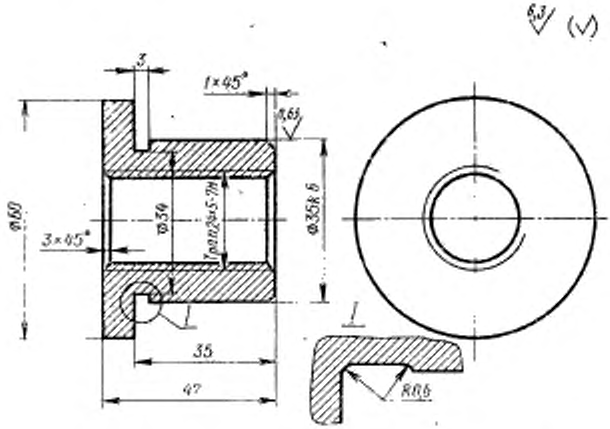


Масса — 0,35 кг

Черт. 21

Условное обозначение втулки:

*Втулка 1417-0136/025 ГОСТ 16341—70*

**(Измененная редакция,** Изм. № 1).

21.2. Материал — сталь марки 45 по ГОСТ 1050—74.

21.3. Остальные технические требования — по ГОСТ 16345—70.

## 22. КОНСТРУКЦИЯ И РАЗМЕРЫ РЫЧАГА (изделие, деталь 2)

22.1. Конструкция и размеры рычага должны соответствовать указанным на черт. 22 и в табл. 4.

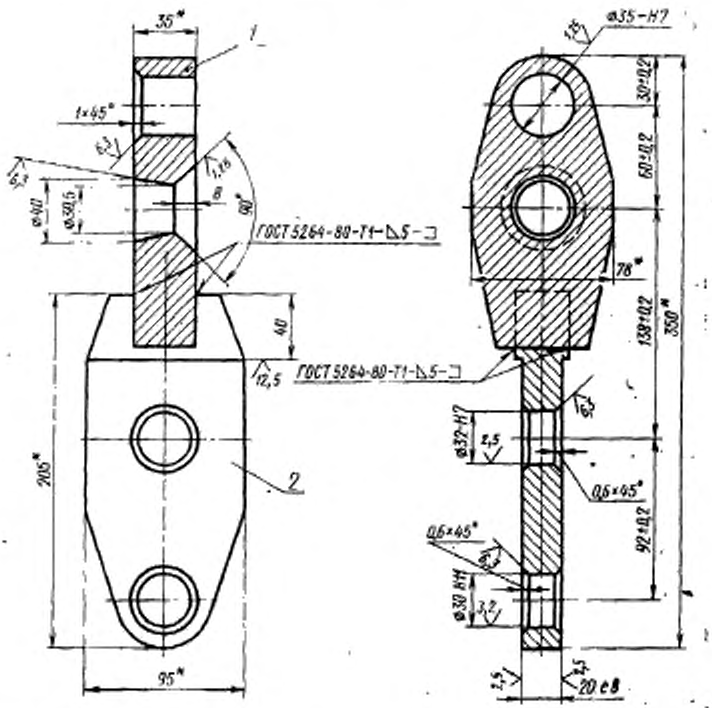


* Размер для справок.

Черт. 22

Таблица 4

| Обозначение рычага | Дет. 1. Пластина | Дет. 2. Ребро |
|---|---|---|
| | Количество | |
| | 1 | 1 |
| | Обозначение деталей | |
| 1417-0136/030 | 1417-0136/026 | 1417-0136/027 |

Условное обозначение рычага (изделия):

*Рычаг 1417-0136/030 ГОСТ 16341—70*

**(Измененная редакция, Изм. № 1).**

22.2. Обозначение покрытия: Хим. Окс. м. по ГОСТ 9.073—77.

22.3. Остальные технические требования — по ГОСТ 16345—70.

### 23. КОНСТРУКЦИЯ И РАЗМЕРЫ ПЛАСТИНЫ (деталь 1)

23.1. Конструкция и размеры пластины должны соответствовать указанным на черт. 23.

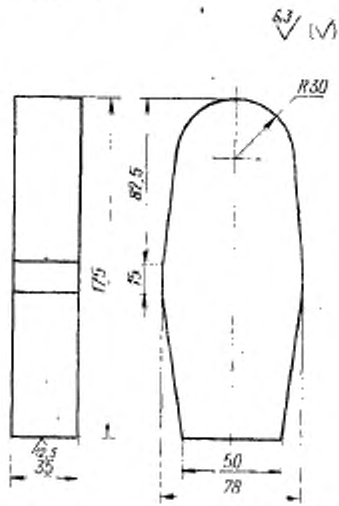


Масса — 3,3 кг

Черт. 23

Условное обозначение пластины:

*Пластина 1417-0136/026 ГОСТ 16341—70*

23.2. Материал — сталь марки Ст3 по ГОСТ 380—71.

23.3. Остальные технические требования — по ГОСТ 16345—70.

### 24. КОНСТРУКЦИЯ И РАЗМЕРЫ РЕБРА (деталь 2)

24.1. Конструкция и размеры ребра должны соответствовать указанным на черт. 24.

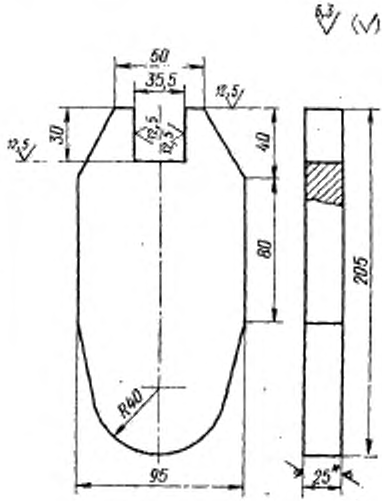


Масса — 3,4 кг

* Размер для справок.

Черт. 24

Условное обозначение ребра:

*Ребро 1417-0136/027 ГОСТ 16341—70*

**(Измененная редакция,** Изм. № 1).

24.2. Материал — лист $\frac{\text{25 ГОСТ 19903—74}}{\text{Ст3 ГОСТ 14637—79}}$

24.3. Остальные технические требования — по ГОСТ 16345—70.

## 25. КОНСТРУКЦИЯ И РАЗМЕРЫ ВИНТА (деталь 12)

25.1. Конструкция и размеры винта должны соответствовать указанным на черт. 25.

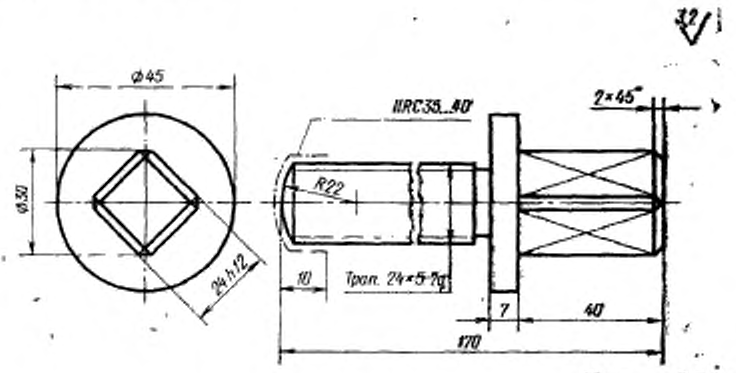


Масса — 0,7 кг

Черт. 25

Условное обозначение винта:

*Винт 1417-0136/011 ГОСТ 16341—70*

(Измененная редакция, Изм. № 1).

25.2. Материал — сталь марки 45 по ГОСТ 1050—74.

25.3. Обозначение покрытия: Хим. Окс. м. по ГОСТ 9.073—77.

25.4. Остальные технические требования — по ГОСТ 16345—70.

### 26. КОНСТРУКЦИЯ И РАЗМЕРЫ ОПОРЫ (деталь 13)

**26.1.** Конструкция и размеры опоры должны соответствовать указанным на черт. 26.

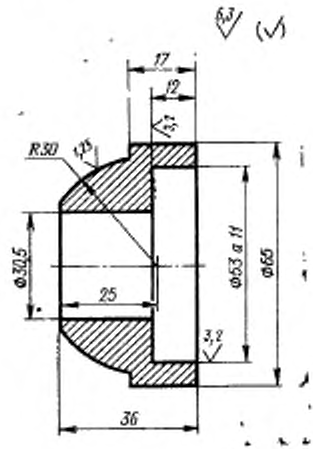


Масса — 0,45 кг

Черт. 26

Условное обозначение опоры:

*Опора 1417-0136/012 ГОСТ 16341—70*

**(Измененная редакция,** Изм. № 1).

**26.2. Материал** — сталь марки Ст5 по ГОСТ 380—71.

**26.3. Обозначение покрытия:** Хим. Окс. м. по ГОСТ 9.073—77.

**26.4. Остальные технические требования** — по ГОСТ 16345—70.

### 27. КОНСТРУКЦИЯ И РАЗМЕРЫ ВАЛИКА (деталь *14*)

27.1. Конструкция и размеры валика должны соответствовать указанным на черт. 27.

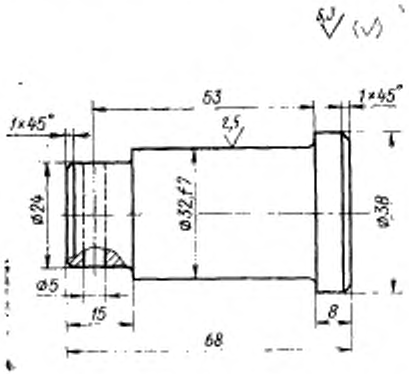


Масса — 0,38 кг

Черт. 27

Условное обозначение валика:

*Валик 1417-0136/013 ГОСТ 16341—70*

**(Измененная редакция,** Изм. № 1).

27.2. Материал — сталь марки 45 по ГОСТ 1050—74.

27.3. Твердость — HRC 35 . . . 40.

27.4. Обозначение покрытия: Хим. Окс. м. по ГОСТ 9.073—77.

27.5. Остальные технические требования — по ГОСТ 16345—70.

### 28. КОНСТРУКЦИЯ И РАЗМЕРЫ СЕРЬГИ (деталь 15)

28.1. Конструкция и размеры серьги должны соответствовать указанным на черт. 28.

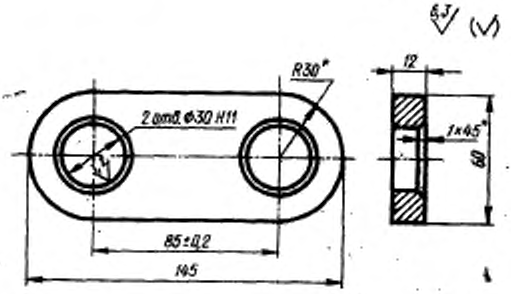


Масса — 0,614 кг

* Размер для справок.

Черт. 28

Условное обозначение серьги:

*Серьга 1417-0136/014 ГОСТ 16341—70*

**(Измененная редакция, Изм. № 1).**

28.2. Материал — сталь марки Ст3 по ГОСТ 380—71.
28.3. Обозначение покрытия: Хим. Окс. м. по ГОСТ 9.073—77.
28.4. Остальные технические требования — по ГОСТ 16345—70.

## 29. КОНСТРУКЦИЯ И РАЗМЕРЫ ШКАЛЫ (деталь 16)

29.1. Конструкция и размеры шкалы должны соответствовать указанным на черт. 29.

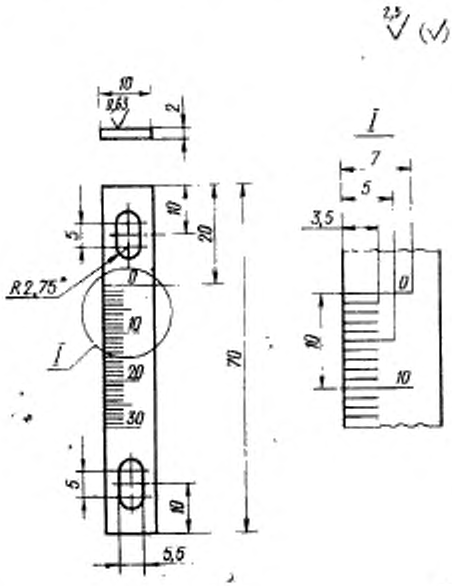


Масса — 0,011 кг

* Размер для справок.

Черт. 29

Условное обозначение шкалы:

*Шкала 1417-0136/015 ГОСТ 16341—70*

29.2. Материал — сталь марки 12Х18Н9Т по ГОСТ 5632—72.

29.3. Ширина и глубина рисок — 0,2 мм; высота цифр — 3,5 мм; риски и цифры залить черным лаком.

29.4. Остальные технические требования — по ГОСТ 16345—70.

30. Краткие сведения по применению однороликовых универсальных приспособлений для упрочняющей обкатки деталей приведены в приложении к ГОСТ 16345—70.

gost.e-ecolog.ru