ГОСУДАРСТВЕННЫЙ СТАНДАРТ
СОЮЗА ССР

УГОЛОК ФИТИНГОВЫЙ ПРЕССОВАННЫЙ ИЗ АЛЮМИНИЯ И АЛЮМИНИЕВЫХ СПЛАВОВ

СОРТАМЕНТ

ГОСТ 13618—81

Издание официальное

ГОСУДАРСТВЕННЫЙ КОМИТЕТ СССР ПО СТАНДАРТАМ
Москва

gost.e-ecolog.ru

УДК 669.71—42:006.354 Группа В52

ГОСУДАРСТВЕННЫЙ СТАНДАРТ СОЮЗА ССР

УГОЛОК ФИТИНГОВЫЙ ПРЕССОВАННЫЙ ИЗ АЛЮМИНИЯ И АЛЮМИНИЕВЫХ СПЛАВОВ

Сортамент

Extruded fitting angle of aluminium and aluminium alloys. Assortment

ГОСТ 13618—81

Взамен ГОСТ 13618—68

ОКП 18 1140

Постановлением Государственного комитета СССР по стандартам от 30 июня 1981 г. № 3260 срок введения установлен

с 01.01 1983 г.

Несоблюдение стандарта преследуется по закону

1. Настоящий стандарт устанавливает сортамент фитингового уголка из алюминия и алюминиевых сплавов, изготовляемого методом горячего прессования.

2. Номера уголков и их размеры должны соответствовать указанным на чертеже и в табл. 1, расчетные величины — указанным в табл. 2.

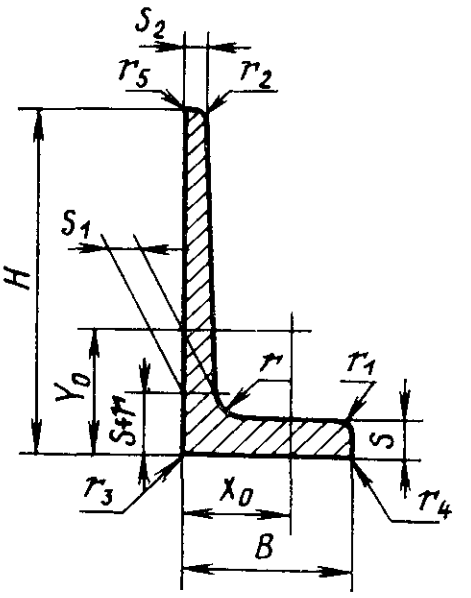

Издание официальное **Перепечатка воспрещена**

★

© Издательство стандартов, 1981

Таблица 1

Номер уголка	H	B	s	s_1	s_2	r	r_1	r_2	r_3	r_4	r_5	Площадь сечения, см²	Минимальный диаметр описанной окружности, мм	Теоретическая масса 1 м, кг
	мм													
511256	25,4	19,1	2,4	2,4	1,4	1,6	1,6	1,6	1,6	—	—	0,892	32	0,254
511257	35,0	29,5	5,0	3,0	3,0	3,0	—	—	—	—	—	2,394	46	0,682
511258	38,0	20,0	3,5	3,5	1,0	5,0	1,7	1,0	0,5	—	—	1,584	43	0,451
511259	38,0	41,0	11,0	6,2	5,0	5,0	—	—	—	—	—	6,106	56	1,740
511260	40,0	21,0	4,2	4,2	1,6	5,0	4,2	1,6	—	—	—	1,996	45	0,569
511261	40,0	28,0	8,0	7,0	5,0	3,0	3,0	—	3,0	—	—	4,171	49	1,189
511262	40,0	30,0	4,0	3,0	2,4	5,0	—	—	—	—	—	2,241	50	0,639
511263	40,0	30,0	4,5	3,0	1,5	5,0	2,0	1,5	—	2,0	—	2,218	50	0,632
511264	40,0	37,0	4,0	3,0	2,4	5,0	—	—	—	—	—	2,521	55	0,718
511265	40,5	30,0	5,5	4,0	2,0	5,0	2,0	1,0	—	—	—	2,793	51	0,796
511266	42,0	26,0	8,0	5,0	2,0	10,0	—	—	—	—	—	3,635	50	1,036
511267	42,0	30,0	5,0	10,0	3,0	4,0	2,0	3,0	—	—	—	4,051	52	1,155
511268	45,0	21,0	3,0	4,0	1,5	4,0	1,5	1,5	0,5	—	—	1,859	50	0,530
511269	45,0	25,0	4,0	4,0	1,5	4,0	1,5	1,5	0,5	—	—	2,202	52	0,627
511270	45,0	25,0	5,0	4,7	1,6	6,5	5,0	1,6	6,0	—	—	2,565	52	0,731
511271	45,0	36,0	4,0	4,0	2,0	3,0	2,0	2,0	—	—	—	2,702	58	0,770
511272	45,0	38,0	8,0	8,0	3,5	4,0	—	—	—	—	—	5,292	59	1,508
511273	45,0	43,0	5,5	3,0	2,2	5,0	—	—	—	—	—	3,466	63	0,988
511274	45,5	29,0	5,5	3,0	2,2	5,0	—	—	—	—	—	2,709	54	0,772
511275	50,0	35,0	6,5	5,0	2,5	4,0	2,5	2,5	—	—	—	3,964	61	1,130
511276	50,0	40,0	6,5	5,0	3,8	6,0	—	—	—	—	—	4,627	64	1,319
511277	50,0	45,0	5,0	5,0	2,0	5,0	2,5	1,0	—	—	—	3,932	67	1,121
511278	51,0	22,0	7,0	7,0	4,0	4,0	3,5	3,0	—	—	—	4,009	56	1,142
511279	55,0	35,0	6,0	6,0	2,0	3,0	1,0	1,5	—	1,0	—	4,130	65	1,177
511280	55,0	40,0	6,0	4,5	2,5	5,0	—	—	—	3,0	—	4,199	68	1,197
511281	55,0	105,0	6,0	5,0	2,5	4,0	—	—	—	—	—	8,222	119	2,343
511282	56,2	40,1	13,0	5,0	3,0	5,0	3,0	2,0	—	—	—	7,017	69	2,000
511283	58,0	22,0	6,0	6,0	1,5	4,0	2,0	1,5	—	—	—	3,381	62	0,964
511284	60,0	32,0	4,0	3,0	2,0	5,0	—	—	—	—	—	2,759	68	0,786

Продолжение табл. 1

Номер уголка	H	B	s	s_1	s_2	r	r_1	r_2	r_3	r_4	r_5	Площадь сечения, см²	Минимальный диаметр описанной окружности, мм	Теоретическая масса 1 м, кг
	мм													
511285	60,0	37,0	4,0	3,0	2,0	5,0	—	—	—	—	—	2,959	71	0,843
511286	62,0	30,0	5,5	3,0	2,0	5,0	—	—	—	—	—	3,141	69	0,895
511287	62,0	34,0	7,5	3,0	2,0	5,0	—	—	—	—	—	3,991	71	1,137
511288	62,0	43,0	5,5	3,0	2,0	5,0	—	—	—	—	—	3,856	76	1,099
511289	65,0	26,0	3,5	3,5	2,0	4,0	—	—	—	—	—	2,666	70	0,760
511290	65,0	29,0	6,0	6,0	2,0	4,0	3,0	1,5	0,5	—	—	4,190	71	1,194
511291	65,0	29,0	9,0	6,5	2,0	4,0	—	2,0	—	—	—	5,106	71	1,455
511292	65,0	32,0	4,0	4,0	2,0	3,0	2,0	1,5	—	—	—	3,146	73	0,897
511293	65,0	35,0	5,0	5,0	1,5	4,0	1,0	1,5	2,0	1,0	—	3,787	74	1,079
511294	65,0	35,0	6,0	6,0	2,0	4,0	3,0	1,5	—	—	—	4,550	74	1,297
511295	65,0	35,0	7,0	7,0	2,5	4,0	3,0	2,0	—	—	—	5,301	74	1,511
511296	65,0	35,0	9,0	8,0	3,5	4,0	2,0	3,5	—	—	—	6,459	74	1,841
511297	65,0	45,0	5,0	5,0	2,0	3,0	2,0	1,5	—	—	—	4,401	79	1,254
511298	65,0	65,0	8,0	9,0	6,0	8,0	—	—	—	—	—	9,732	92	2,774
511299	70,0	27,0	5,0	4,0	2,0	5,0	—	—	—	—	—	3,404	75	0,970
511300	72,0	48,0	18,0	22,2	15,0	6,0	—	—	—	—	—	18,977	87	5,409
511301	74,0	22,0	4,0	5,5	1,5	7,0	2,0	—	—	—	—	3,567	77	1,016
511302	75,0	49,0	8,0	5,9	3,0	3,0	5,0	3,0	1,0	—	—	6,889	90	1,963
511303	77,0	40,0	6,0	5,0	2,0	4,0	2,0	—	—	1,5	—	4,966	87	1,415
511304	78,0	29,0	7,0	7,0	3,0	7,0	3,0	3,0	—	—	—	5,787	83	1,649
511305	80,0	40,0	9,0	5,0	3,0	6,0	—	—	—	—	—	6,577	90	1,875
511306	80,0	125,0	7,0	8,2	6,0	5,0	—	—	—	3,0	—	14,022	149	3,996
511308	90,0	30,0	7,0	7,0	2,0	5,0	5,0	1,0	1,0	—	—	5,956	95	1,697
511309	95,0	45,0	9,0	6,0	2,0	6,0	3,0	1,3	—	—	—	7,663	106	2,184
511310	95,0	45,0	10,0	8,0	2,5	4,0	—	1,0	—	6,0	—	9,027	105	2,573
511311	95,0	53,0	9,0	6,0	2,0	6,0	3,0	1,5	—	—	—	8,383	109	2,389
511312	100,0	50,0	7,0	8,0	3,5	8,0	—	—	—	—	—	9,165	112	2,612
511313	100,0	45,0	15,0	8,0	3,5	4,0	2,0	3,5	—	—	—	11,599	110	3,305
511314	100,0	70,0	7,0	6,9	3,0	9,0	—	—	10,0	—	—	9,638	122	2,747

Продолжение табл. 1

Номер уголка	H	B	s	s_1	s_2	r	r_1	r_2	r_3	r_4	r_5	Площадь сечения, см²	Минимальный диаметр описанной окружности, мм	Теоретическая масса 1 м, кг
	мм													
511315	110,0	37,0	20,0	9,5	2,0	15,0	—	—	—	—	—	13,620	116	3,882
511316	110,0	45,0	35,0	21,0	12,7	10,0	1,5	1,5	1,5	1,5	1,5	53,973	119	15,382
511317	111,0	38,5	20,0	10,2	2,0	15,0	—	—	—	—	—	14,349	118	4,089
511318	112,0	37,0	25,0	9,6	2,5	15,0	—	—	—	—	—	15,529	118	4,426
511319	115,0	45,0	10,0	10,0	2,5	4,0	—	2,0	—	5,0	—	11,185	124	3,188
511320	120,0	25,0	6,5	4,0	2,5	6,0	—	—	—	—	—	5,436	123	1,549
511321	120,0	60,0	10,0	9,7	5,0	6,0	2,0	2,0	—	—	—	14,286	135	4,072
511322	120,0	60,0	12,0	11,6	6,0	6,0	2,0	2,0	—	—	—	16,932	135	4,826
511323	125,0	25,0	5,0	4,0	2,0	4,0	—	—	—	—	—	4,924	128	1,403
511324	136,0	69,0	23,0	16,0	5,0	10,0	2,0	—	2,0	2,0	—	28,474	153	8,115
511325	155,0	40,5	13,0	6,5	3,5	12,0	—	—	—	—	—	12,854	160	3,663
511327	165,0	115,0	30,0	3,0	25,0	5,0	5,0	5,0	5,0	5,0	5,0	52,635	202	15,001
511328	166,0	35,0	9,0	7,0	3,0	8,0	—	—	—	—	—	11,297	170	3,220

Примечания:

1. Допускается притупление острых кромок фитингового уголка до 0,3 мм при толщине полки до 3 мм включительно; до 0,5 мм при толщине полки до 15 мм и до 1,0 мм при толщине полки свыше 15 мм.

2. Теоретическая масса 1 м уголка вычислена по номинальным размерам при плотности 2,85 г/см³, что соответствует плотности алюминиевого сплава марки В95.

Переводные коэффициенты для вычисления приближенной теоретической массы 1 м уголка из алюминия и алюминиевых сплавов приведены в справочном приложении 1.

Таблица 2

Номер уголка	Коэффициенты центра тяжести, мм		Момент инерции, см⁴		Момент сопротивления, см³		Радиус инерции, см	
	x_0	y_0	I_x	I_y	w_x	w_y	i_x	i_y
511256	5,29	6,87	0,479	0,294	0,258	0,213	0,732	0,574
511257	9,68	9,10	2,420	2,065	0,934	1,042	1,005	0,929
511258	5,23	10,06	1,659	0,511	0,594	0,346	1,030	0,572
511259	15,93	10,22	5,305	9,974	1,910	3,978	0,932	1,278
511260	5,37	11,34	2,398	0,636	0,837	0,407	1,112	0,573
511261	8,86	12,93	5,517	2,692	2,038	1,407	1,150	0,803
511262	8,74	10,57	3,102	1,924	1,054	0,905	1,177	0,927
511263	9,46	9,01	2,468	1,942	0,796	0,945	1,055	0,936
511264	11,49	9,61	3,289	3,461	1,082	1,357	1,142	1,172
511265	9,51	9,96	3,278	2,403	1,073	1,173	1,083	0,928
511266	8,64	11,22	4,087	2,176	1,328	1,253	1,060	0,774
511267	7,95	13,39	5,394	2,425	1,886	1,100	1,154	0,774
511268	4,59	13,88	3,143	0,562	1,010	0,342	1,300	0,550
511269	6,52	12,26	3,501	1,165	1,069	0,631	1,261	0,727
511270	6,75	12,70	3,872	1,229	1,199	0,673	1,229	0,692
511271	10,25	11,27	4,342	3,320	1,287	1,290	1,268	1,108
511272	12,30	12,41	7,660	6,966	2,350	2,710	1,203	1,147
511273	15,14	9,28	4,735	6,667	1,325	2,393	1,169	1,387
511274	9,14	11,30	4,432	2,242	1,296	1,129	1,279	0,910
511275	10,82	12,66	7,319	4,591	1,960	1,900	1,359	1,076
511276	12,30	13,41	9,538	7,037	2,607	2,540	1,436	1,233
511277	13,63	11,53	6,978	7,733	1,814	2,465	1,332	1,402
511278	5,93	17,77	8,937	1,260	2,690	0,784	1,493	0,561
511279	9,99	14,36	9,268	4,556	2,281	1,822	1,498	1,050
511280	12,10	13,59	9,851	6,452	2,379	2,313	1,532	1,240
511281	40,71	8,68	12,639	95,362	2,729	14,834	1,240	3,406
511282	15,36	13,12	12,361	11,204	2,869	4,530	1,327	1,264
511283	5,64	17,26	8,487	1,175	2,083	0,718	1,584	0,589
511284	8,17	16,54	9,046	2,569	2,081	1,078	1,811	0,965

Продолжение табл. 2

Номер уголка	Коэффициенты центра тяжести, мм		Момент инерции, см⁴		Момент сопротивления, см³		Радиус инерции, см	
	x_0	y_0	I_x	I_y	w_x	w_y	i_x	i_y
511285	9,95	15,56	9,443	3,866	2,125	1,429	1,786	1,143
511286	8,54	16,09	10,315	2,701	2,247	1,259	1,812	0,927
511287	11,37	13,93	11,108	4,711	2,311	2,081	1,668	1,086
511288	13,72	13,62	11,370	7,355	2,350	2,512	1,717	1,381
511289	5,42	20,90	10,588	1,322	2,401	0,643	1,993	0,704
511290	7,31	18,76	13,771	2,702	2,978	1,246	1,831	0,811
511291	8,63	17,71	15,364	3,739	3,249	1,836	1,735	0,856
511292	7,39	19,07	11,854	2,636	2,581	1,071	1,941	0,915
511293	9,09	16,86	12,195	4,078	2,533	1,574	1,795	1,038
511294	9,19	17,68	14,912	4,699	3,151	1,820	1,810	1,016
511295	9,43	18,34	17,417	5,365	3,733	2,098	1,813	1,006
511296	10,12	19,00	21,168	6,617	4,602	2,660	1,810	1,012
511297	12,37	16,15	14,633	8,402	2,995	2,575	1,823	1,382
511298	19,28	17,84	34,117	38,112	7,234	8,337	1,872	1,979
511299	6,38	20,92	14,754	1,982	3,006	0,961	2,082	0,763
511300	16,23	27,50	81,552	29,656	18,328	9,335	2,073	1,250
511301	4,37	24,02	15,603	0,912	3,122	0,517	2,092	0,506
511302	14,61	18,62	29,897	15,677	5,303	4,558	2,083	1,509
511303	10,58	20,09	23,769	7,176	4,177	2,439	2,188	1,202
511304	6,89	25,07	29,506	3,254	5,575	1,472	2,258	0,750
511305	11,94	20,84	34,063	10,024	5,758	3,573	2,276	1,235
511306	40,22	17,73	70,751	226,916	11,361	26,764	2,246	4,023
511308	6,77	27,58	38,439	3,526	6,158	1,518	2,541	0,769
511309	12,90	23,15	50,595	14,508	7,042	4,519	2,570	1,376
511310	12,37	25,27	60,960	15,688	8,742	4,807	2,599	1,318
511311	15,98	21,55	52,933	23,024	7,206	6,220	2,513	1,657
511312	11,58	29,94	79,174	17,759	11,301	4,623	2,939	1,392
511313	14,33	25,72	81,878	22,183	11,023	7,233	2,654	1,381
511314	19,25	25,28	77,941	44,933	10,430	8,854	2,844	2,159

Продолжение табл. 2

Номер уголка	Коэффициенты центра тяжести, мм		Момент инерции, см⁴		Момент сопротивления, см³		Радиус инерции, см	
	x_0	y_0	I_x	I_y	w_x	w_y	i_x	i_y
511315	12,04	29,51	100,869	15,956	12,532	6,393	2,721	1,082
511316	27,19	51,30	470,242	211,661	80,105	118,825	2,952	1,980
511317	12,46	29,92	108,090	18,044	13,331	6,930	2,745	1,121
511318	12,81	30,68	116,256	18,719	14,297	7,740	2,736	1,098
511319	11,03	33,08	112,603	17,030	13,746	5,013	3,173	1,234
511320	4,96	41,42	75,069	2,211	9,554	1,104	3,716	0,638
511321	14,85	36,03	181,127	41,977	21,571	9,297	3,561	1,714
511322	15,43	36,87	211,896	48,761	25,491	10,941	3,538	1,697
511323	4,37	43,70	71,356	1,796	8,777	0,871	3,807	0,604
511324	21,95	36,85	358,907	121,007	36,197	25,719	3,550	2,061
511325	10,01	46,42	271,704	16,872	25,022	5,534	4,598	1,146
511327	40,36	50,05	1453,580	668,639	126,458	89,577	5,255	3,564
511328	6,90	55,82	276,127	8,410	25,061	2,993	4,944	0,863

3. Соответствие номеров уголков ранее действующим обозначениям приведено в справочном приложении 2.

ПРИЛОЖЕНИЕ 1
Справочное

ПЕРЕВОДНЫЕ КОЭФФИЦИЕНТЫ

для вычисления приближенной теоретической массы 1 м уголка из алюминия и алюминиевых сплавов

Для алюминия всех марок				—0,950
Для сплава марки			АМц	—0,958
»	»	»	АМцС	—0,958
»	»	»	АМг2	—0,940
»	»	»	АМг3	—0,937
»	»	»	АМг5	—0,930
»	»	»	АМг6	—0,926
»	»	»	Д1	—0,982
»	»	»	Д16	—0,976
»	»	»	АВ	—0,947
»	»	»	АД31	—0,950
»	»	»	АД33	—0,951
»	»	»	1915	—0,972
»	»	»	1925	—0,972
»	»	»	ВД1	—0,982
»	»	»	АВД1—1	—0,982

ПРИЛОЖЕНИЕ 2
Справочное

Номер уголка	Обозначение уголка по ГОСТ 13618—68 и каталогу 1966 г.	Обозначение уголка по чертежам
511256	П 1516—2	ПК 3—9, ПП 165—4
511257	—	ПК 14910—7
511258	П 1516—4	ПР 115—4
511259	П 1516—5	ПК 12657
511260	П 1516—6	ПР 115—8
511261	П 1516—8	ПВ 808
511262	—	ПК 14910—1
511263	П 1516—10	ПС 18—8, НП 1091—1
511264	—	ПК 14910—2
511265	—	ПК 15778
511266	П 1516—12	ПП 165—3
511267	П 1516—14	ПП 169—3
511268	П 1516—18	ПР 115—5
511269	П 1516—20	ПР 115—3
511270	П 1516—22	ПП 165—5
511271	П 1516—23	ПК 3—28
511272	П 1516—25	ПК 11515
511273	П 1516—24	С 64—1
511274	П 1516—26	ПП 165—10
511275	П 1516—27	ПК 2—235
511276	П 1516—28	ПК 1—63
511277	П 1516—30	ПП 165—6
511278	П 1516—32	ПП 169—2
511279	—	ПК 13954
511280	П 1516—33, П 1516—34	ПК 0925, ПК 4—3
511281	—	ПК 12559
511282	П 1516—35	ПК 12442
511283	П 1516—36	С 618, ПК 11509
511284	—	ПК 14910—3
511285	—	ПК 14910—4
511286	—	ПК 14910—6
511287	—	ПК 14910—5
511288	П 1516—38	С 816, ПК 4, ПС 412—2
511289	П 1516—39	НП 551—1
511290	П 1516—40	ПР 115—7
511291	—	ПК 15892
511292	П 1516—42	ПК 3—21
511293	П 1516—44	ПК 72—14; ПК 11718, ПС 18—9
511294	П 1516—46	ПК 3—3, С 543, ПВ 809, ПС 18—5, ПП 165—15, ПВ 1116
511295	П 1516—48	ПК 3—26
511296	П 1516—50	ПК 3—14
511297	П 1516—52	ПК 3—20
511298	П 1516—54	ПС 776—2
511299	П 1516—56	ПК 202—2

Продолжение

Номер уголка	Обозначение уголка по ГОСТ 13618—68 и каталогу 1966 г.	Обозначение уголка по чертежам
511300	—	ПК 18029
511301	П 1516—58	ПК 202—1
511302	П 1516—60	С 368, ПК 3—1, ПС 18—1, ПП 169—1
511303	—	ПК 15904
511304	П 1516—62	С 1199, ПК 3—4, ПС 18—6
511305	П 1516—64	С 817, ПК 5, ПС 412
511306	П 1516—65	ПС 2—219
511308	П 1516—68	ПК 3—7, ПП 165—1
511309	П 1516—70	ПК 70—19
511310	П 1516—72	ПК 3—5
511311	П 1516—74	ПК 3—18
511312	—	С 1256—1
511313	П 1516—76	ПР 115—10, ПС 18—3
511314	П 1516—77	ПК 0806
511315	П 1519—7	ПК 26
511316	—	ПК 15430
511317	П 1519—9	ПА 67А
511318	П 1516—78	НП 351—1
511319	П 1521—21	ПК 0820
511320	П 1516—80	ПК 3—2, ПП 165—2, ПС 18—4
511321	П 1516—81	ПК 0631
511322	П 1521—27	ПК 0631—1
511323	—	ПК 181—2
511324	П 1521—31	ПК 68—5
511325	П 1516—82	ПК 3—11, ПП 167—2
511327	П 1516—85	ПВ 1030
511328	П 1516—84	ПС 412—4

Редактор *И. В. Виноградская*
Технический редактор *О. Н. Никитина*
Корректор *Н. Л. Шнайдер*

Сдано в наб. 14.07.81 Подп. к печ. 06.10.81 0,75 п. л. 0,77 уч.-изд. л. Тир. 25000 Цена 5 коп.

Ордена «Знак Почета» Издательство стандартов, 123557, Москва, Новопресненский пер., 3
Тип. «Московский печатник». Москва, Лялин пер., 6. Зак. 1134

Изменение № 1 ГОСТ 13618—81 Уголок фитинговый прессованный из алюминия и алюминиевых сплавов. Сортамент

Постановлением Государственного комитета СССР по стандартам от 17.10.84 № 3590 срок введения установлен

с 01.03.85

Наименование стандарта изложить в новой редакции: «**Профили прессованные косоугольные фитингового уголкового сечения из алюминия и алюминиевого сплава. Сортамент**

Extruded oblique-angled fitting angle-section shapes of aluminium and aluminium alloys. Dimensions».

Пункт 1 изложить в новой редакции: «1. Настоящий стандарт устанавливает сортамент прессованных косоугольных профилей фитингового уголкового сечения из алюминия и алюминиевых сплавов, изготовляемых методом горячего прессования».

Пункты 2, 3. Заменить слово: «уголков» на «профилей».

Таблицы 1, 2 и приложения 1,2. Заменить слово: «уголка» на «профиля».

Таблица 1. Графы r_1, r_2, r_3, r_4, r_5 для номера уголка 511300 дополнить значением: 3,0.

Графа r_2. Для номера уголка 511309 заменить значение: 1,3 на 1,5;

примечание 1 исключить;

примечание 2. Заменить слово: «уголка» на «профиля».

Таблицы 1, 2 и приложение 2. Исключить номер уголка 511327 и относящиеся к нему размеры и расчетные величины.

gost.e-ecolog.ru

(ИУС № 1 1985 г.)