ГОСТ 19305—73

МЕЖГОСУДАРСТВЕННЫЙ СТАНДАРТ

ИЗЛОЖНИЦЫ ЦЕНТРОБЕЖНЫЕ С РЕЗЬБОВЫМ ХВОСТОВИКОМ И ЗАМКАМИ-ЩЕКОЛДАМИ

КОНСТРУКЦИЯ И РАЗМЕРЫ

Издание официальное

БЗ 5—99

ИПК ИЗДАТЕЛЬСТВО СТАНДАРТОВ
Москва

gost.e-ecolog.ru

УДК 621.746.393:006.354 Группа Г21

МЕЖГОСУДАРСТВЕННЫЙ СТАНДАРТ

ИЗЛОЖНИЦЫ ЦЕНТРОБЕЖНЫЕ С РЕЗЬБОВЫМ ХВОСТОВИКОМ И ЗАМКАМИ-ЩЕКОЛДАМИ

Конструкция и размеры

Centrifugal moulds with threaded shank and latch locks. Construction and dimensions

ГОСТ 19305—73*

Взамен МН 4186—62

Постановлением Государственного комитета стандартов Совета Министров СССР от 26 декабря 1973 г. № 2799
дата введения установлена 01.01.75
Снято ограничение срока действия Постановлением Госстандарта от 13.10.81 № 4565

1. Настоящий стандарт распространяется на центробежные изложницы с резьбовым хвостовиком и замками-щеколдами для однопозиционных центробежных литьевых машин консольного типа с горизонтальной осью вращения, предназначенные для отливки втулок из стали, чугуна и цветных сплавов.

2. Конструкция и размеры центробежных изложниц должны соответствовать указанным на черт. 1 и в табл. 1, 2.

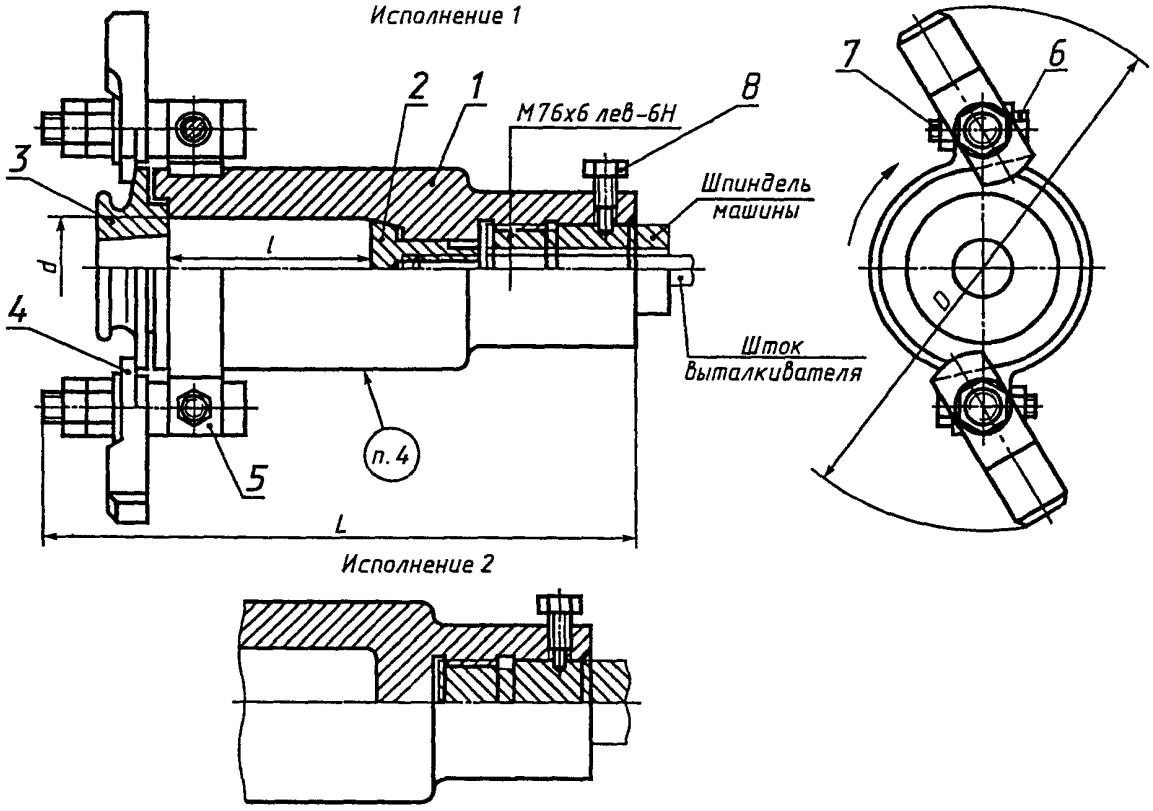

Черт. 1

Издание официальное **Перепечатка воспрещена**

★

** Издание (август 2000 г.) с Изменением № 1, утвержденным в октябре 1981 г. (ИУС 12—81)*

© Издательство стандартов, 1973
© ИПК Издательство стандартов, 2000

Таблица 1

Размеры в мм

Обозначение центробежных изложниц	Применяемость	Исполнение	*d*	*l*	*L*	*D*	Масса изложниц, кг, не более	
							из чугуна	из стали
0570-0006		*1*	80	160	440	388	41,1	41,4
0570-0007				180	460		42,6	43,0
0570-0008				200	480		44,1	44,4
0570-0051		*2*		160	410		37,2	37,5
0570-0052				180	430		39,7	40,2
0570-0053				200	450		41,2	41,5
0570-0009		*1*	90	160	440	398	44,3	44,6
0570-0010				180	460		46,0	46,4
0570-0011				200	480		48,1	48,5
0570-0012				250	530		53,1	53,5
0570-0054		*2*		160	410		39,6	40,0
0570-0055				180	430		42,1	42,4
0570-0056				200	450		44,1	44,6
0570-0057				250	500		49,0	49,4
0570-0013		*1*	100	160	440	408	46,7	47,2
0570-0014				180	460		48,9	49,3
0570-0015				200	480		50,9	51,3
0570-0016				250	530		56,2	56,7
0570-0058		*2*		160	410		42,4	42,7
0570-0059				180	430		44,5	45,0
0570-0061				200	450		46,6	47,0
0570-0062				250	500		51,8	52,2
0570-0017		*1*	110	160	440	418	49,9	50,3
0570-0018				180	460		52,2	52,6
0570-0019				200	480		53,9	54,3
0570-0020				250	530		60,0	60,5
0570-0063		*2*		160	410		44,9	45,3
0570-0064				180	430		47,1	47,5
0570-0065				200	450		49,5	50,0
0570-0066				250	500		55,1	55,6
0570-0021		*1*	125	200	480	438	67,0	67,5
0570-0022				250	530		74,0	74,6
0570-0023				320	600		83,5	84,2
0570-0067		*2*		200	450		60,9	61,4
0570-0068				250	500		67,8	68,4
0570-0069				320	570		86,2	87,0

Продолжение

Размеры в мм

Обозначение центробежных изложниц	Применяемость	Исполнение	*d*	*l*	*L*	*D*	Масса изложниц, кг, не более	
							из чугуна	из стали
0570-0024		*1*	140	200	480	458	76,0	76,7
0570-0025				250	530		83,9	84,6
0570-0026				320	600		96,4	97,2
0570-0071		*2*		200	450		68,6	69,2
0570-0072				250	500		76,7	77,4
0570-0073				320	570		88,0	88,8
0570-0027		*1*	160	200	480	478	83,7	84,4
0570-0028				250	530		92,4	93,2
0570-0029				320	600		104,0	105,0
0570-0074		*2*		200	450		74,7	75,3
0570-0075				250	500		80,0	80,7
0570-0076				320	570		96,0	96,8
0570-0030		*1*	180	200	480	498	92,7	93,4
0570-0031				250	530		101,1	102,0
0570-0032				320	600		115,5	116,5
0570-0077		*2*		200	450		81,3	82,0
0570-0078				250	500		90,9	91,7
0570-0079				320	570		109,6	110,6

Таблица 2

Обозначение центробежных изложниц	Поз. *1.* Изложница Кол. 1	Поз. *2.* Выталкиватель ГОСТ 19310—98 Кол. 1	Поз. *3**. Крышка ГОСТ 19311—98 Кол. 1	Поз. *4.* Замок-щеколда ГОСТ 19312—73 Кол. 2	Поз. *5.* Хомут двойной ГОСТ 19314—73 Кол. 2	Поз. *6.* Болт ГОСТ 7798—70 Кол. 2	Поз. *7.* Гайка ГОСТ 5915—70 Кол. 2	Поз. *8.* Винт установочный ГОСТ 1483—84 Кол. 1
	Обозначение деталей							
0570-0006	0570-0006/001	0554-0003	0556-0007 0556-0008	0557-0001	0559-0002	М16 × × 60.66.05	М16.6.05	М16 × × 45.58
0570-0007	0570-0007/001							
0570-0008	0570-0008/001							
0570-0051	0570-0051/001	—						
0570-0052	0570-0052/001							
0570-0053	0570-0053/001							
0570-0009	0570-0009/001	0554-0004	0556-0009 0556-0010		0559-0003			
0570-0010	0570-0010/001							
0570-0011	0570-0011/001							
0570-0012	0570-0012/001							

Продолжение

Обозначение центробежных изложниц	Поз. 1. Изложница Кол. 1	Поз. 2. Выталкиватель ГОСТ 19310—98 Кол. 1	Поз. 3*. Крышка ГОСТ 19311—98 Кол. 1	Поз. 4. Замок-щеколда ГОСТ 19312—73 Кол. 2	Поз. 5. Хомут двойной ГОСТ 19314—73 Кол. 2	Поз. 6. Болт ГОСТ 7798—70 Кол. 2	Поз. 7. Гайка ГОСТ 5915—70 Кол. 2	Поз. 8. Винт установочный ГОСТ 1483—84 Кол. 1
	Обозначение деталей							
0570-0054	0570-0054/001	—	0556-0009 0556-0010	0557-0001	0559-0003	M16 × × 60.66.05	M16.6.05	M16 × × 45.58
0570-0055	0570-0055/001							
0570-0056	0570-0056/001							
0570-0057	0570-0057/001							
0570-0013	0570-0013/001	0554-0005	0556-0011 0556-0012		0559-0004			
0570-0014	0570-0014/001							
0570-0015	0570-0015/001							
0570-0016	0570-0016/001							
0570-0058	0570-0058/001	—						
0570-0059	0570-0059/001							
0570-0061	0570-0061/001							
0570-0062	0570-0062/001							
0570-0017	0570-0017/001	0554-0006	0556-0013 0556-0014		0559-0005			
0570-0018	0570-0018/001							
0570-0019	0570-0019/001							
0570-0020	0570-0020/001							
0570-0063	0570-0063/001	—						
0570-0064	0570-0064/001							
0570-0065	0570-0065/001							
0570-0066	0570-0066/001							
0570-0021	0570-0021/001	0554-0007	0556-0015 0556-0016		0559-0006			M16 × × 60.58
0570-0022	0570-0022/001							
0570-0023	0570-0023/001							
0570-0067	0570-0067/001	—						
0570-0068	0570-0068/001							
0570-0069	0570-0069/001							
0570-0024	0570-0024/001	0554-0008	0556-0017 0556-0018		0559-0007			
0570-0025	0570-0025/001							
0570-0026	0570-0026/001							
0570-0071	0570-0071/001	—						
0570-0072	0570-0072/001							
0570-0073	0570-0073/001							

Продолжение

Обозначение центробежных изложниц	Поз. *1.* Изложница Кол. 1	Поз. *2.* Выталкиватель ГОСТ 19310—98 Кол. 1	Поз. *3**. Крышка ГОСТ 19311—98 Кол. 1	Поз. *4.* Замок-щеколда ГОСТ 19312—73 Кол. 2	Поз. *5.* Хомут двойной ГОСТ 19314—73 Кол. 2	Поз. *6.* Болт ГОСТ 7798—70 Кол. 2	Поз. *7.* Гайка ГОСТ 5915—70 Кол. 2	Поз. *8.* Винт установочный ГОСТ 1483—84 Кол. 1
	Обозначение деталей							
0570-0027	0570-0027/001	0554-0009	0556-0019 0556-0020	0557-0001	0559-0008	М16 × × 60.66.05	М16.6.05	М16 × × 60.58
0570-0028	0570-0028/001							
0570-0029	0570-0029/001							
0570-0074	0570-0074/001	—						
0570-0075	0570-0075/001							
0570-0076	0570-0076/001							
0570-0030	0570-0030/001	0554-0010	0556-0021 0556-0022		0559-0009			
0570-0031	0570-0031/001							
0570-0032	0570-0032/001							
0570-0077	0570-0077/001	—						
0570-0078	0570-0078/001							
0570-0079	0570-0079/001							

* Применение крышки определяется конструктивно.

Пример условного обозначения центробежной изложницы размерами d = 80 мм, L = 160 мм, исполнения *1*:

Изложница центробежная 0570-0006 ГОСТ 19305—73

3. Технические условия — по ГОСТ 19316—98.

(Измененная редакция, Изм. № 1).

4. Маркировать: обозначение и товарный знак предприятия-изготовителя.

5. Конструкция и размеры изложницы (поз. *1*) должны соответствовать указанным на черт. 2 и в табл. 3.

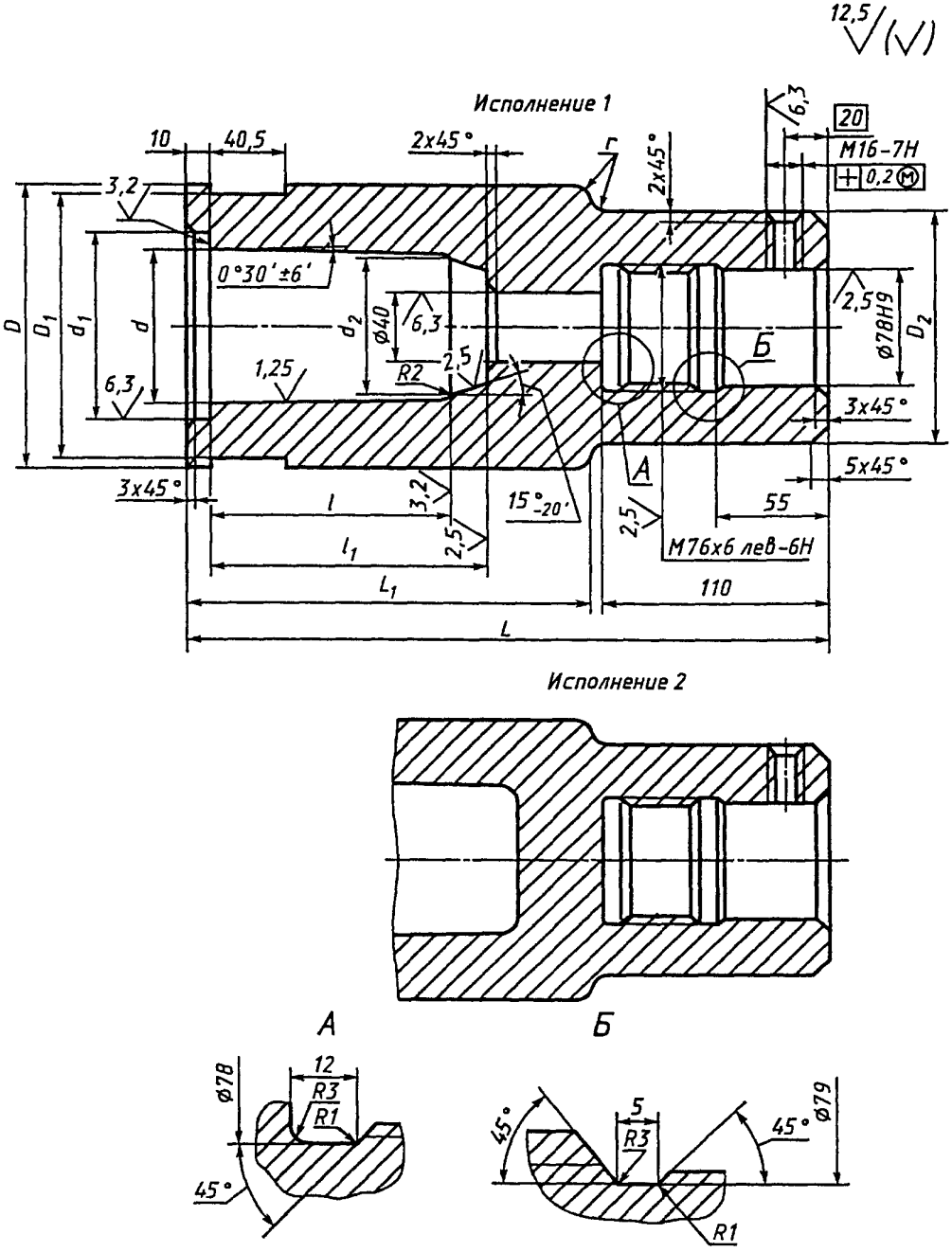
12,5
Исполнение 1
10
40,5
2x45°
r
2x45°
6,3
20
M16-7H
0,2 M
3,2
0°30'±6'
D
D1
d1
d
d2
ø40
6,3
2,5
ø78H9
D2
Б
1,25
R2
2,5
6,3
3x45°
A
5x45°
3x45°
l
3,2
15°-20'
2,5
55
l1
2,5
M76x6 лев-6H
L1
110
L
Исполнение 2
А
Б
ø78
12
R3
R1
45°
45°
5
R3
45°
ø79
R1

Черт. 2

Таблица 3

Размеры в мм

Обозначение изложниц	Исполнение	d	l	d_1	d_2 (пред. откл. по H11)	D	D_1	D_2	l_1	L	L_1	r	Масса изложниц, кг	
													из чугуна	из стали
0570-0006/001	1	80	160	100	70	150	142	140	180	360	240	10	31,3	31,6
0570-0007/001			180						200	380	260		32,8	33,1
0570-0008/001			200						220	400	280		34,7	35,0
0570-0051/001	2		160		—				—	330	210		28,8	29,1
0570-0052/001			180						—	350	230		30,7	31,0
0570-0053/001			200						—	370	250		32,2	32,5
0570-0009/001	1	90	160	110	80	160	152		185	360	240	20	33,8	34,1
0570-0010/001			180						205	380	260		35,5	35,8
0570-0011/001			200						225	400	280		37,6	38,0
0570-0012/001			250						275	450	330		42,6	43,0
0570-0054/001	2		160		—				—	330	210		30,1	30,4
0570-0055/001			180						—	350	230		32,6	33,0
0570-0056/001			200						—	370	250		34,6	35,0
0570-0057/001			250						—	420	300		39,5	40,0
0570-0013/001	1	100	160	120	90	170	162		185	360	240		35,8	36,2
0570-0014/001			180						205	380	260		38,0	38,4
0570-0015/001			200						225	400	280		40,0	40,4
0570-0016/001			250						275	450	330		45,3	46,0
0570-0058/001	2		160		—				—	330	210		32,6	33,0
0570-0059/001			180						—	350	230		34,7	35,2
0570-0061/001			200						—	370	250		36,8	37,2
0570-0062/001			250						—	420	300		42,0	42,4
0570-0017/001	1	110	160	130	100	180	172		185	360	240		38,3	38,7
0570-0018/001			180						205	380	260		40,6	41,0
0570-0019/001			200						225	400	280		42,3	42,7
0570-0020/001			250						275	450	330		48,4	49,0
0570-0063/001	2		160		—				—	330	210		34,6	35,0
0570-0064/001			180						—	350	230		36,8	37,2
0570-0065/001			200						—	370	250		39,2	39,6
0570-0066/001			250						—	420	300		44,8	45,3
0570-0021/001	1	125	200	145	115	200	192	160	230	400	280	30	54,0	54,5
0570-0022/001			250						280	450	330		61,0	61,6
0570-0023/001			320						350	520	400		70,5	71,2
0570-0067/001	2		200		—				—	370	250		49,7	50,2
0570-0068/001			250						—	420	300		56,6	57,2
0570-0069/001			320						—	490	370		75,0	75,8

Продолжение

Размеры в мм

Обозначение изложниц	Исполнение	d	l	d_1	d_2 (пред. откл. по H11)	D	D_1	D_2	l_1	L	L_1	r	Масса изложниц, кг	
													из чугуна	из стали
0570-0024/001	*1*	140	200	160	130	220	212	160	230	400	280	30	61,6	62,2
0570-0025/001			250						280	450	330		69,5	70,2
0570-0026/001			320						350	520	400		82,0	82,8
0570-0071/001	*2*		200		—				—	370	250		56,4	57,0
0570-0072/001			250						—	420	300		64,5	65,2
0570-0073/001			320						—	490	370		75,8	76,6
0570-0027/001	*1*	160	200	180	150	240	232		230	400	280		67,7	68,4
0570-0028/001			250						280	450	330		76,4	77,2
0570-0029/001			320						350	520	400		89,0	90,0
0570-0074/001	*2*		200		—				—	370	250		61,5	62,2
0570-0075/001			250						—	420	300		66,8	67,5
0570-0076/001			320						—	490	370		82,8	83,6
0570-0030/001	*1*	180	200	200	170	260	252		230	400	280		75,0	75,6
0570-0031/001			250						280	450	330		83,4	84,2
0570-0032/001			320						350	520	400		97,8	98,6
0570-0077/001	*2*		200		—				—	370	250		67,2	68,0
0570-0078/001			250						—	420	300		76,8	77,6
0570-0079/001			320						—	490	370		95,5	96,5

(Измененная редакция, Изм. № 1).

Пример условного обозначения изложницы размерами d = 80 мм, l = 160 мм, исполнения *1*:

Изложница 0570-0006/001 ГОСТ 19305—73

6. Материал:

изложниц для отливки втулок из цветных сплавов — чугун марки СЧ18 по ГОСТ 1412—85 или сталь марки 35Л-II по ГОСТ 977—88;

изложниц для отливки втулок из чугуна и стали — высокопрочный чугун марки ВЧ50—2 по ГОСТ 7293—85 или сталь марки 35Л-II по ГОСТ 977—88.

7. Неуказанные предельные отклонения размеров: отверстий — по H14, валов — по h14, остальных — по $\pm\frac{IT14}{2}$.

8. Резьба — по ГОСТ 24705—81.

Поле допуска — по ГОСТ 16093—81.

7, 8. **(Измененная редакция, Изм. № 1).**

9. При установке центробежной изложницы на вал машины с вращением против часовой стрелки изложница должна изготовляться с правой резьбой.

10. Технические требования — по ГОСТ 19316—98.

11. Номограмма для определения оптимальной скорости вращения центробежных изложниц указана в приложении.

ПРИЛОЖЕНИЕ
Рекомендуемое

НОМОГРАММА ДЛЯ ОПРЕДЕЛЕНИЯ ОПТИМАЛЬНОЙ СКОРОСТИ ВРАЩЕНИЯ ЦЕНТРОБЕЖНЫХ ИЗЛОЖНИЦ

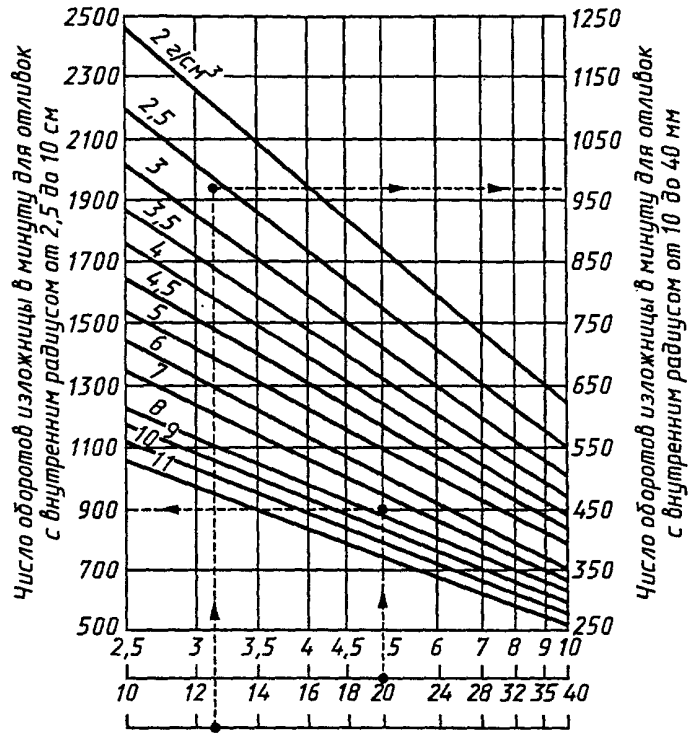

Внутренний радиус отливки, см

Пример 1

Сплав — бронза марки БрА10Ж3Мц2 по ГОСТ 493—79. Внутренний радиус отливки 5 см.

Из точки 5, обозначающей внутренний радиус отливки, проводится вертикаль до пересечения с прямой, обозначающей плотность данного сплава 7,5 г/см^3.

Из полученной точки проводится горизонталь влево, где находится 900 об/мин.

Пример 2

Сплав алюминиевый марки АЛ2 по ГОСТ 1583—93. Внутренний радиус отливки 12,6 см.

Из точки 12,6, обозначающей внутренний радиус отливки, проводится вертикаль до пересечения с прямой, обозначающей плотность данного сплава 2,65 г/см^3.

Из полученной точки проводится горизонталь вправо, где находится 970 об/мин.

ПРИЛОЖЕНИЕ. **(Измененная редакция, Изм. № 1).**

Редактор *М.И. Максимова*
Технический редактор *В.Н. Прусакова*
Корректор *М.В. Бучная*
Компьютерная верстка *С.В. Рябовой*

Изд. лиц. № 02354 от 14.07.2000. Сдано в набор 20.06.2000. Подписано в печать 20.09.2000. Усл.печ.л. 1,40. Уч.-изд.л. 1,0.
Тираж 102 экз. С 5868. Зак. 815.

ИПК Издательство стандартов, 107076, Москва, Колодезный пер., 14.
Набрано в Издательстве на ПЭВМ
Филиал ИПК Издательство стандартов — тип. "Московский печатник", 103062, Москва, Лялин пер., 6.
Плр № 080102

gost.e-ecolog.ru