УДК 621.746.393(083.74)

Группа Г21

ГОСУДАРСТВЕННЫЙ СТАНДАРТ СОЮЗА ССР

ИЗЛОЖНИЦЫ ЦЕНТРОБЕЖНЫЕ С ФЛАНЦЕМ, ВКЛАДЫШАМИ И ЦЕНТРОБЕЖНЫМИ ЗАМКАМИ

Конструкция и размеры

Centrifugal moulds with flange, inserts and centrifugal locks
Construction and dimensions

ГОСТ 19309—73

Взамен МН 4190—62

Постановлением Государственного комитета стандартов Совета Министров СССР от 26 декабря 1973 г. №2799 срок действия установлен

с 01.01 1975 г.
до 01.01 1980 г.

Несоблюдение стандарта преследуется по закону

1. Настоящий стандарт распространяется на центробежные изложницы с фланцем, вкладышами и центробежными замками для однопозиционных центробежных литьевых машин консольного типа с горизонтальной осью вращения, предназначенные для отливки втулок из стали, чугуна и цветных сплавов.

2. Конструкция и размеры центробежных изложниц должны соответствовать указанным на черт. 1 и в табл. 1, 2.

Издание официальное **Перепечатка воспрещена**

gost.e-ecolog.ru

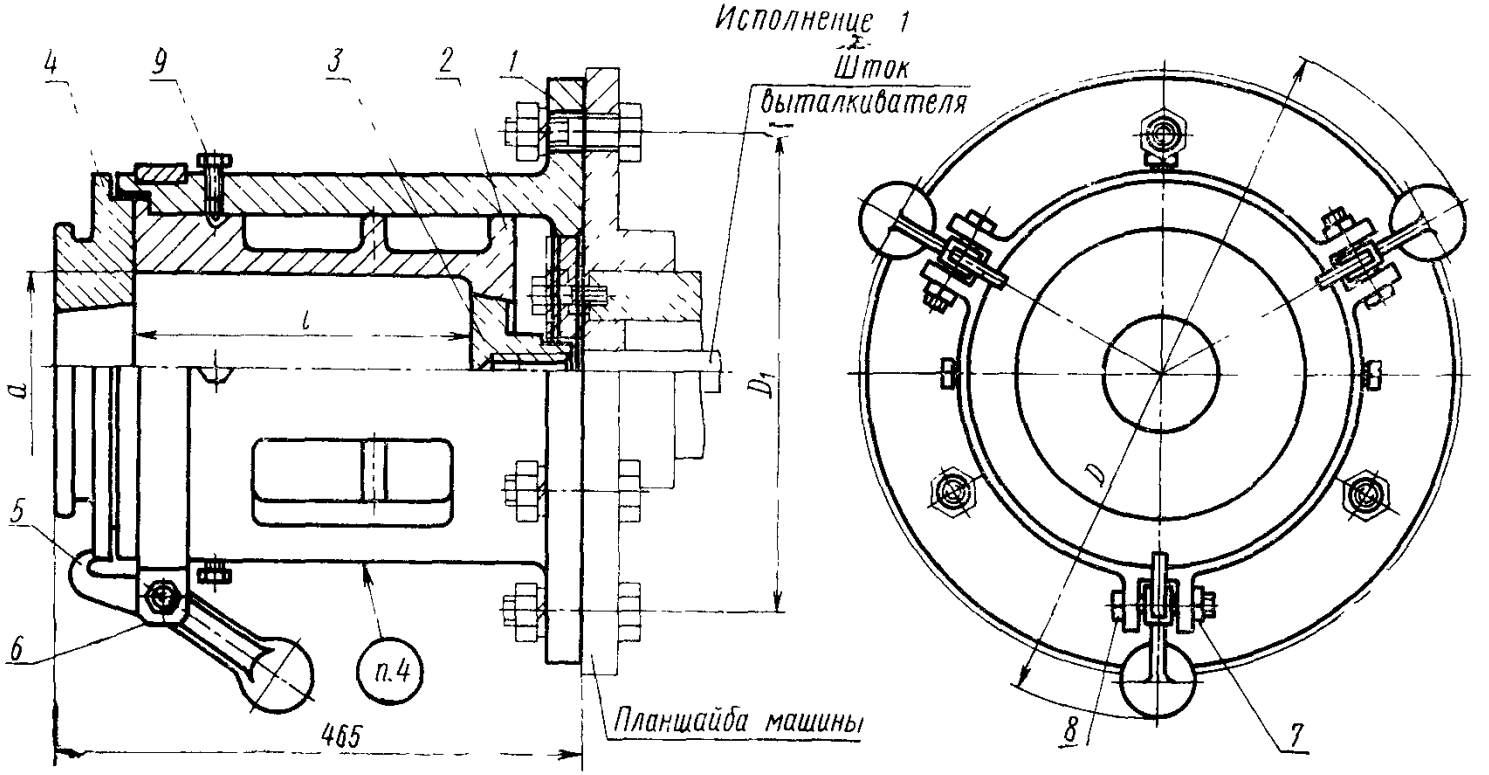

Размеры для справок.

Исполнение 2

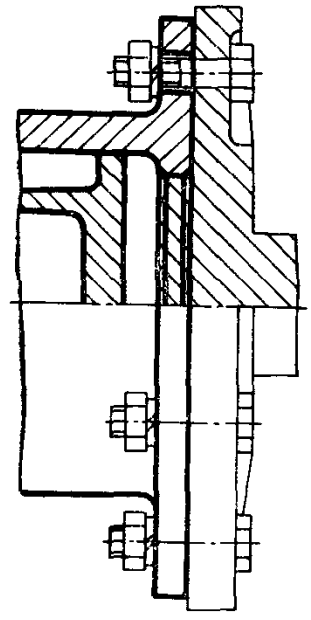

Черт. 1

Таблица 1

Размеры в мм

Обозначение центробежных изложниц	Применяемость	Исполнение	d	l	D	D_1	Масса изложниц, кг, не более	
							с вкладышами из чугуна	с вкладышами из стали
0507-0801		1	80	160	442	320	121,6	121,8
0570-0802				180			122,6	122,8
0570-0803				200			123,7	124,0
0570-0851		2		160			121,2	121,4
0570-0852				180			122,2	122,4
0570-0853				200			123,3	123,6
0570-0804		1	90	160			120,7	121,0
0570-0805				180			121,5	121,7
0570-0806				200			123,0	123,2
0570-0807				250			125,3	125,5
0570-0854		2		160			120,4	120,6
0570-0855				180			121,2	121,4
0570-0856				200			122,7	123,0
0570-0857				250			125,0	125,3
0570-0808		1	100	160			120,2	120,4
0570-0809				180			121,2	121,4
0570-0810				200			122,6	122,8
0570-0811				250			125,2	125,5
0570-0858		2		160			121,2	121,4
0570-0859				180			122,2	122,4
0570-0861				200			123,5	123,8
0570-0862				250			126,1	126,4
0570-0812		1	110	160			119,1	119,3
0570-0813				180			120,2	120,4
0570-0814				200			121,3	121,5
0570-0815				250			125,2	125,8

Продолжение

Размеры в мм

Обозначение центробежных изложниц	Применяемость	Исполнение	d	l	D	D_1	Масса изложниц, кг, не более	
							с вкладышами из чугуна	с вкладышами из стали
0570-0863		2	110	160	442	320	119,1	119,3
0570-0864				180			120,2	120,4
0570-0865				200			121,3	121,5
0570-0866				250			125,2	125,8
0570-0816		1	125	200	554	400	122,2	122,4
0570-0817				250			125,5	125,8
0570-0818				320			130,2	130,5
0570-0867		2		200			122,1	122,3
0570-0868				250			125,4	125,7
0570-0869				320			130,1	130,4
0570-0819		1	140	200			178,2	178,6
0570-0820				250			184,3	184,5
0570-0821				320			193,6	194,2
0570-0871		2		200			179,0	179,5
0570-0872				250			185,0	185,5
0570-0873				320			194,3	195,0
0570-0822		1	160	200			186,0	186,4
0570-0823				250			190,8	191,3
0570-0824				320			198,0	198,5
0570-0874		2		200			186,5	187,0
0570-0875				250			191,3	191,8
0570-0876				320			198,5	199,2
0570-0825		1	180	200			176,6	177,0
0570-0826				250			192,7	193,2
0570-0827				320			198,7	199,2

Продолжение

Размеры в мм

Обозначение центробежных изложниц	Применяемость	Исполнение	d	l	D	D_1	Масса изложниц, кг, не более	
							с вкладышами из чугуна	с вкладышами из стали
0570-0877		2	180	200	554	400	177,3	177,7
0570-0878				250			193,4	194,0
0570-0879				320			199,4	200,0
0570-0828		1	200	200			178,8	179,2
0570-0829				250			195,9	196,4
0570-0830				320			205,1	205,7
0570-0881		2		200			179,7	180,2
0570-0882				250			196,8	197,4
0570-0883				320			206,0	206,7
0570-0831		1		200	654	500	285,8	286,7
0570-0832				250			300,8	301,8
0570-0833				320			314,5	315,7
0570-0884		2		200			287,1	288,0
0570-0885				250			302,1	303,2
0570-0886				320			305,8	307,0
0570-0834		1	250	200			282,8	283,6
0570-0835				250			298,3	299,3
0570-0836				320			315,2	316,3
0570-0887		2		200			285,3	286,3
0570-0888				250			300,8	302,2
0570-0889				320			317,7	319,0

Продолжение

Размеры в мм

Обозначение центробежных изложниц	Применяемость	Исполнение	d	l	D	D_1	Масса изложниц, кг не более	
							с вкладышами из чугуна	с вкладышами из стали
0570-0837		1	280	200	654	500	276,7	277,4
0570-0838				250			291,0	291,8
0570-0839				320			307,0	308,0
0570-0891		2		200			279,3	280,2
0570-0892				250			293,5	294,5
0570-0893				320			309,5	310,7
0570-0841		1	320	280	764	630	383,3	384,6
0570-0842				300			395,0	396,4
0570-0843				360			404,1	405,6
0570-0894		2		280			387,0	388,5
0570-0895				320			398,6	200,2
0570-0896				360			412,8	414,5

Обозначение центробежных изложниц	Поз. 1. Изложница. Кол.1	Поз. 2. Вкладыш. Кол. 1	Поз. 3. Выталкиватель ГОСТ 19310—73. Кол. 1	Поз. 4*. Крышка ГОСТ 19311—73 Кол. 1
	Обозначение			
0570-0801	0570-0801/001	0570-0801/002	0554-0003	0556-0201 0556-0202
0570-0802		0570-0802/002		
0570-0803		0570-0803/002		
0570-0851		0570-0851/002	—	
0570-0852		0570-0852/002		
0570-0853		0570-0853/002		
0570-0804		0570-0854/002	0554-0004	0556-0202 0556-0203
0570-0805		0570-0805/002		
0570-0806		0570-0806/002		
0570-0807		0570-0807/002		
0570-0854		0570-0854/002	—	
0570-0855		0570-0855/002		
0570-0856		0570-0856/002		
0570-0857		0570-0857/002		
0570-0808		0570-0808/002	0554-0005	0556-0203 0556-0204
0570-0809		0570-0809/002		
0570-0810		0570-0810/002		
0570-0811		0570-0811/002		
0570-0858		0570-0858/002	—	
0570-0859		0570-0859/002		
0570-0861		0570-0861/002		
0570-0862		0570-0862/002		
0570-0812		0570-0812/002	0554-0006	0556-0204 0556-0205
0570-0813		0570-0813/002		
0570-0814		0570-0814/002		
0570-0815		0570-0815/002		
0570-0863		0570-0863/002	—	
0570-0864		0570-0864/002		
0570-0865		0570-0865/002		
0570-0866		0570-0866/002		

Таблица 2

Поз. 5 Замок центробежный ГОСТ 19313—73 Кол. 3	Поз. 6 Хомут тройной ГОСТ 19315—73 Кол. 3	Поз. 7. Гайка ГОСТ 5915—70. Кол. 3	Поз. 8 Болт ГОСТ 7798—70. Кол. 3	Поз. 9. Винт установочный ГОСТ 1483—64. Кол. 4
деталей				
0557-0201	0559-0201	М16.6.05	М16×60.66.05	М16×50.58

Обозначение центробежных изложниц	Поз. *1.* Изложница. Кол. 1	Поз. *2.* Вкладыш Кол. 2	Поз. *3* Выталкиватель ГОСТ 19310—73. Кол. 1	Поз *4.** Крышка ГОСТ 19311—73. Кол. 1
				Обозначение
0570-0816	0570-0802/001	0570-0816/002	0554-0007	0556-0205 0556-0206
0570-0817		0570-0817/002		
0570-0818		0570-0818/002		
0570-0867		0570-0867/002	—	
0570-0868		0570-0868/002		
0570-0869		0570-0869/002		
0570-0819		0570-0819/002	0554-0008	0556-0213 0556-0214
0570-0820		0570-0820/002		
0570-0821		0570-0821/002		
0570-0871		0570-0871/002	—	
0570-0872		0570-0872/002		
0570-0873		0570-0873/002		
0570-0822		0570-0822/002	0554-0009	0556-0215 0556-0216
0570-0823		0570-0823/002		
0570-0824		0570-0824/002		
0570-0874		0570-0874/002	—	
0570-0875		0570-0875/002		
0570-0876		0570-0876/002		
0570-0825		0570-0825/002	0554-0010	0556-0217 0556-0218
0570-0826		0570-0826/002		
0570-0827		0570-0827/002		
0570-0877		0570-0877/002	—	
0570-0878		0570-0878/002		
0570-0879		0570-0879/002		
0570-0828		0570-0828/002	0554-0011	0556-0218
0570-0829		0570-0829/002		
0570-0830		0570-0830/002		
0570-0881		0570-0881/002	—	
0570-0882		0570-0882/002		
0570-0883		0570-0883/002		

Продолжение

Поз. *5.* Замок центробежный ГОСТ 19313—73 Кол. 3	Поз. *6.* Хомут тройной ГОСТ 19315—73. Кол. 3	Поз. *7.* Гайка ГОСТ 5915—70. Кол. 3	Поз. *8.* Болт ГОСТ 7798—70. Кол. 3	Поз. *9.* Винт установочный ГОСТ 1483—64. Кол. 4
деталей				
0557-0202	0559-020	М16.6.05	М16×60.66.05	М16×50.58

Обозначение центробежных изложниц	Поз. 1 Изложница. Кол. 1	Поз. 2 Вкладыш. Кол. 1	Поз. 3 Выталкиватель ГОСТ 19310—73 Кол. 1	Поз. 4*. Крышка ГОСТ 19311—73. Кол. 3
				Обозначение
0570-0831	0570-0803/001	0570-0831/002	0554-0012	0556-0224 0556-0225
0570-0832		0570-0832/002		
0570-0833		0570-0833/002		
0570-0884		0570-0884/002	—	
0570-0885		0570-0885/002		
0570-0886		0570-0886/002		
0570-0834		0570-0834/002	0554-0013	0556-0225 0556-0226
0570-0835		0570-0835/002		
0570-0836		0570-0836/002		
0570-0887		0570-0887/002	—	
0570-0888		0570-0888/002		
0570-0889		0570-0889/002		
0570-0837		0570-0837/002	0554-0014	0556-0227
0570-0838		0570-0838/002		
0570-0839		0570-0839/002		
0570-0891		0570-0891/002	—	
0570-0892		0570-0892/002		
0570-0893		0570-0893/002		
0570-0841	0570-0804/001	0570-0841/002	0554-0015	0556-0237 0556-0238
0570-0842		0570-0842/002		
0570-0843		0570-0843/002		
0570-0894		0570-0894/002	—	
0570-0895		0570-0895/002		
0570-0896		0570-0896/002		

* Применение крышки определяется конструктивно

Пример условного обозначения изложницы

Изложница центробежная

3. Технические требования — по ГОСТ 19316—73.

4. Маркировать: обозначение и товарный знак предприятия-

Продолжение

Поз. *5*. Замок центробежный ГОСТ 19313—73 Кол. 3	Поз. *6*. Хомут тройной ГОСТ 19315—73. Кол. 3	Поз. *7*. Гайка ГОСТ 5915—70. Кол. 3	Поз. *8* Болт ГОСТ 7798—70. Кол. 3	Поз. *9* Винт установочный ГОСТ 1483—64. Кол. 4
деталей				
0557-0203	0559-0207	М16.6.05	М16×60.66.05	М16×50.58
	0559-0209			

d = 80 мм, *l* = 160 мм, исполнения *1*:

0570-0801 ГОСТ 19309—73

изготовителя.

5. Конструкция и размеры изложниц (поз. *1*) должны соответствовать указанным на черт. 2 и в табл. 3.

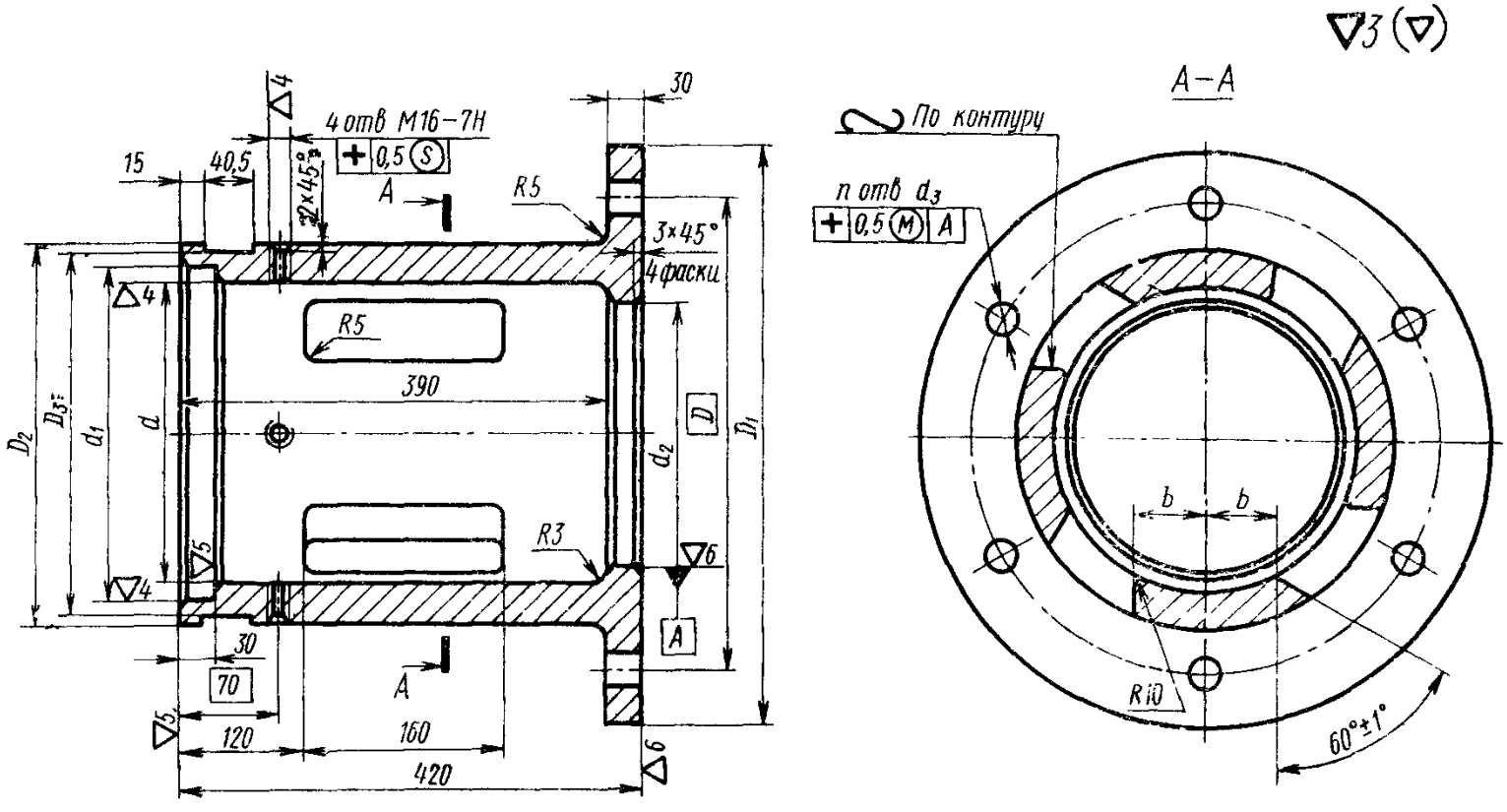

Черт. 2

Таблица 3

Размеры в мм

Обозначение изложниц	d	d_1	d_2 (пред. откл. по A_4)	d_3	D	D_1	D_2	D_3	b	n	Масса, кг
0570-0801/001	190	210	180	22	320	380	260	250	50	6	83,5
0570-0802/001	270	290	200		400	460	340	330	70		117,0
0570-0803/001	370	390	280	26	500	560	440	430	100	8	158,0
0570-0804/001	450	480	360		630	700	520	510	120		192,4

Пример условного обозначения изложницы размером $d=190$ мм:

Изложница 0570-0801/001 ГОСТ 19309—73

6. Материал — сталь марки 35Л-II по ГОСТ 977—65.

7. Неуказанные предельные отклонения размеров: отверстий — по A_7, валов — по B_7, остальных — по CM_7.

8. Резьба — по ГОСТ 9150—59.

Поле допуска — по ГОСТ 16093—70.

9. Технические требования — по ГОСТ 19316—73.

10. Конструкция и размеры вкладышей (поз. 2) должны соответствовать указанным на черт. 3 и в табл. 4.

Исполнение 1

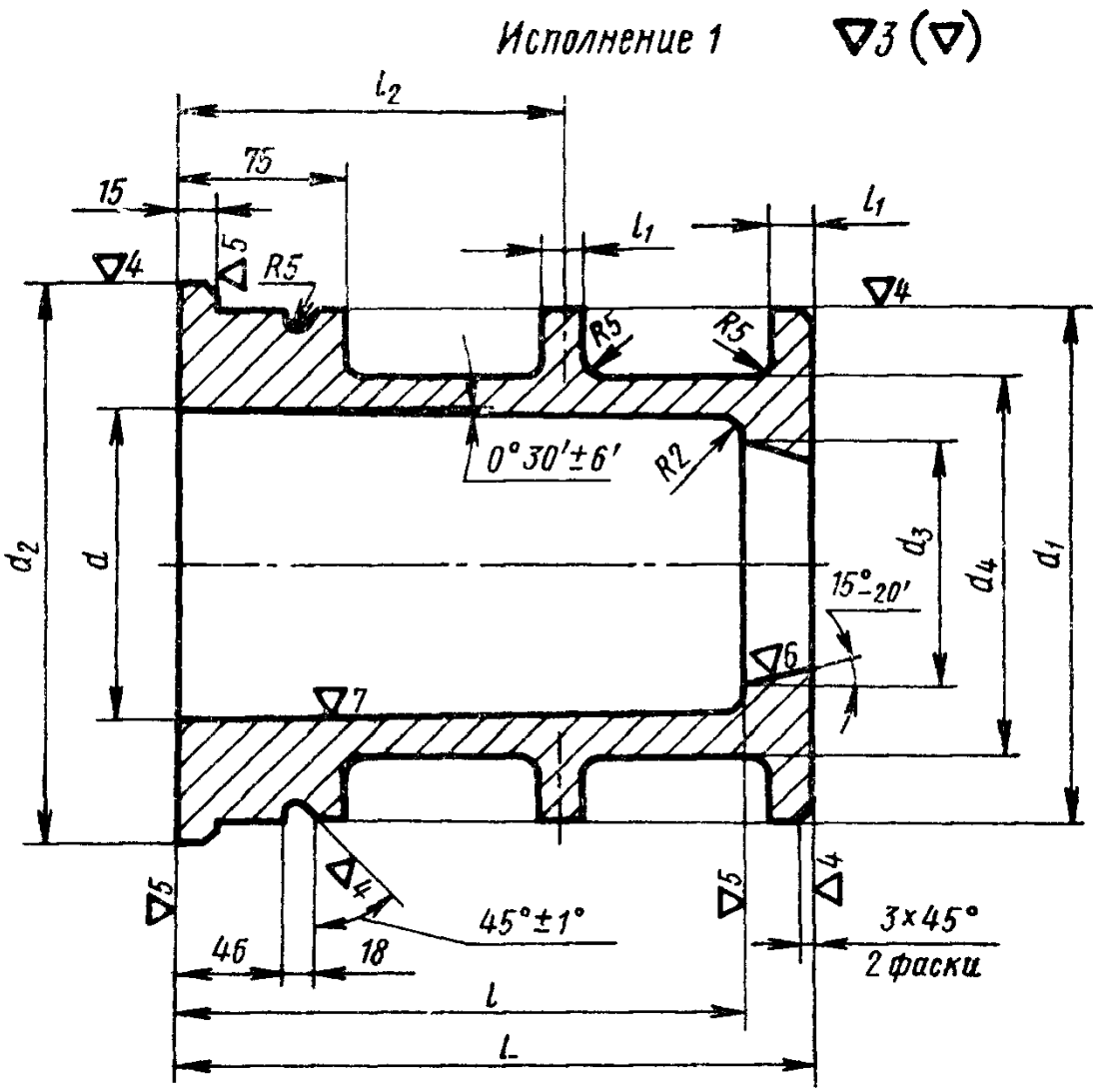

Исполнение 2

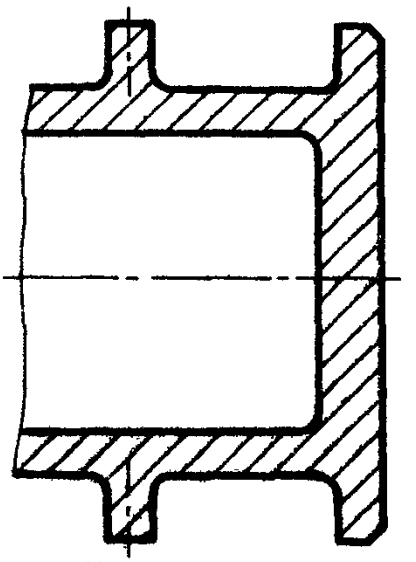

Черт. 3

Таблица 4

Размеры в мм

Обозначение вкладышей	Исполнение	d	l	d_1	d_2	d_3 (пред. откл. по A_4)	d_4	L	l_1	l_2	Количество ребер	Масса вкладышей, кг	
												из чугуна	из стали
0570-0801/002	1	80	160	188,5	208,5	70	120	180	25	—	—	21,9	22,2
0570-0802/002			180					200				22,9	23,2
0570-0803/002			200					220				24,0	24,2
0570-0851/002	2		160			—		180				22,3	22,5
0570-0852/002			180					200				23,3	23,5
0570-0853/002			200					220				24,4	24,6
0570-0804/002	1	90	160			80	130	185				20,8	21,0
0570-0805/002			180					205				21,6	21,8
0570-0806/002			200					225				23,1	23,3
0570-0807/002			250					275	20	165	1	25,4	25,7
0570-0854/002	2		160			—		185	25	—	—	21,5	21,7
0570-0855/002			180					205				22.3	22,5
0570-0856/002			200					225				23,8	24,0
0570-0857/002			250					275	20	165	1	26,1	26,4
0570-0808/002	1	100	160			90	140	185	25	—	—	20,2	20,4
0570-0809/002			180					205				21.2	21,4
0570-0810/002			200					225				22,6	22,8
0570-0811/002			250					275	20	165	1	25,2	25,5
0570-0858/002	2		160			—		185	20	—	—	21,2	21,4
0570-0859/002			180					205				22,2	22,4
0570-0861/002			200					225				23,6	23,8

Продолжение

Размеры в мм

Обозначение вкладышей	Исполнение	d	l	d_1	d_2	d_3 (пред. откл. по A_4)	d_4	L	l_1	l_2	Количество ребер	Масса вкладышей, кг	
												из чугуна	из стали
0570-0862/002	2	100	250	188,5	208,5	—	140	275	25	165	1	26,2	26,5
0570-0812/002	1	110	160			110	150	185	20	—	—	19,0	19,2
0570-0813/002			180					205				20,1	20,3
0570-0814/002			200					225				21,2	21,4
0570-0815/002			250					275	25	165	1	25,1	25,4
0570-0863/002	2		160			—		185	20	—	—	20,3	20,5
0570-0864/002			180					205				21,4	21,6
0570-0865/002			200					225				22,5	22,7
0570-0866/002			250					275	25	165	1	26,4	26,7
0570-0816/002	1	125	200			115	165	230		—	—	21,6	21,8
0570-0817/002			250					280	20	168	1	24,9	25,2
0570-0818/002			320					350		202		29,6	30,0
0570-0867/002	2		200			—		230	25	—	—	23,5	23,8
0570-0868/002			250					280	20	168	1	26,8	27,2
0570-0869/002			320					350		202		31,5	31,8
0570-0819/002	1	140	200	268	288	130	190	230	25	—	—	44,0	44,4
0570-0820/002			250					280	20	168	1	50,1	50,6
0570-0821/002			320					350		202		59,4	60,0
0570-0871/002	2		200			—		230	25	—	—	46,5	47,0
0570-0872/002			250					280	20	168	1	52,6	53,2
0570-0873/002			320					350		202		62,0	62,6

Продолжение

Размеры в мм

Обозначение вкладышей	Исполнение	d	l	d_1	d_2	d_3 (пред. откл. по A_4)	d_4	L	l_1	l_2	Количество ребер	Масса вкладышей, кг	
												из чугуна	из стали
0570-0822/002	1	160	200	268	288	150	210	230	25	—	—	41,5	42,0
0570-0823/002			250					280	20	168	1	46,3	46,8
0570-0824/002			320					350		202		53,5	54,0
0570-0874/002	2		200			—		230	25	—	—	44,8	45,3
0570-0875/002			250					280	20	168	1	49,6	50,2
0570-0876/002			320					350		202		56,8	57,4
0570-0825/002	1	180	200			170	230	230	25	—	—	31,8	32,2
0570-0826/002			250					280	20	168	1	48,0	48,5
0570-0827/002			320					350		202		54,0	54,5
0570-0877/002	2		200			—		230	25	—	—	36,2	36,6
0570-0878/002			250					280	20	168	1	52,2	52,7
0570-0879/002			320					350		202		58,2	58,8
0570-0828/002	1	200	200			190	250	230	25	—	—	33,2	33,5
0570-0829/002			250					280	20	168	1	50,2	50,7
0570-0830/002			320					350		202		59,4	60,0
0570-0881/002	2		200			—		230	25	—	—	38,5	39,0
0570-0882/002			250					280	20	168	1	55,6	56,2
0570-0883/002			320					350		202		64,8	65,5
0570-0831/002	1	220	200	368	388	210	290	230	30	—	—	86,3	87,2
0570-0832/002			250					280	25	165	1	101,3	102,3
0570-0833/002			320					350		200		115,0	116,2

Продолжение

Размеры в мм

Обозначение вкладышей	Исполнение	d	l	d_1	d_2	d_3 (пред. откл. по A_4)	d_4	L	l_1	l_2	Количество ребер	Масса вкладышей, кг	
												из чугуна	из стали
0570-0884/002	2	220	200	368	388	—	290	230	30	—	—	93,0	94,0
0570-0885/002			250					280	25	165	1	108,0	109,2
0570-0886/002			320					350		200		111,7	112,8
0570-0834/002	1	250	200			240	320	240	30	—	—	79,6	80,4
0570-0835/002			250					290	25	170	1	95,1	96,2
0570-0836/002			320					360		205		112,0	113,2
0570-0887/002	2		200			—		240	30	—	—	91,3	92,2
0570-0888/002			250					290	25	170	1	106,8	108,0
0570-0889/002			320					360		205		123,7	125,0
0570-0837/002	1	280	200			270	350	240	30	—	—	72,8	73,5
0570-0838/002			250					290	25	170	1	87,0	88,0
0570-0839/002			320					360		205		103,0	104,2
0570-0891/002	2		200			—		240	30	—	—	87,8	88,7
0570-0892/002			250					290	25	170	1	102,0	103,2
0570-0893/002			320					360		205		118,0	119,2
0570-0841/002	1	320	280	448	478	308	390	320		185		127,0	128,3
0570-0842/002			320					360		205		138,6	140,0
0570-0843/002			360					400	30	220		152,8	154,3
0570-0894/002	2		280			—		320	25	185		146,7	148,2
0570-0895/002			320					360		205		158,3	160,0
0570-0896/002			360					400	30	220		172,5	174,2

Пример условного обозначения вкладыша размерами d=80 мм, l=160 мм, исполнения *1*:

Вкладыш 0570-0801/002 ГОСТ 19309—73

11. Материал:

вкладышей для отливки втулок из цветных сплавов — чугун марки СЧ18-36 по ГОСТ 1412—70 или сталь марки 35Л-II по ГОСТ 977—65;

вкладышей для отливки втулок из чугуна и стали — высокопрочный чугун марки ВЧ50—2 по ГОСТ 7293—70 или сталь марки 35Л-II по ГОСТ 977—65.

12. Неуказанные предельные отклонения размеров: отверстий — по A_7, валов — по B_7, остальных — по CM_7.

13. Технические требования — по ГОСТ 19316—73.

Изменение № 1 ГОСТ 19309—73 Изложницы центробежные с фланцем, вкладышами и центробежными замками. Конструкция и размеры

Постановлением Государственного комитета СССР по стандартам от 13.10.81 № 4562 срок введения установлен

с 01.04.82

Пункт 2. Таблица 2. Заменить ссылку: ГОСТ 1483—64 на ГОСТ 1483—75.

Пункт 3. Заменить слово: «требования» на «условия».

Пункты 5, 10. Заменить обозначения полей допусков и шероховатости: A_4 на H11; на  ; 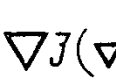 на  ;  на  ;

 на  ;  на  ;  на  .

(Продолжение см. стр. 80)

(Продолжение изменения к ГОСТ 19309—73)

Пункты 6, 11. Заменить ссылки: ГОСТ 977—65 на ГОСТ 977—75, ГОСТ 1412—70 на ГОСТ 1412—79, ГОСТ 7293—70 на ГОСТ 7293—79.

Пункты 7, 12. Заменить обозначения: A_7 на H14; B_7 на h14; CM_7 на $\pm \frac{IT14}{2}$.

Пункт 8. Заменить ссылку: ГОСТ 9150—59 на ГОСТ 24705—81.

Пункт 11. Заменить обозначение: СЧ18—36 на СЧ18.

(ИУС № 12 1981 г.)

gost.e-ecolog.ru