УДК 621.746.393—2(083.74)

Группа Г21
0556-0000

ГОСУДАРСТВЕННЫЙ СТАНДАРТ СОЮЗА ССР

ГОСТ 19311—73

КРЫШКИ ДЛЯ ЦЕНТРОБЕЖНЫХ ИЗЛОЖНИЦ

Конструкция и размеры

Caps for centrifugal moulds
Construction and dimensions

Взамен
МН 4192—62;
МН 4193—62

Постановлением Государственного комитета стандартов Совета Министров СССР от 26 декабря 1973 г. №2799 срок действия установлен

с 01.01 1975 г.
до 01.01 1980 г.

Несоблюдение стандарта преследуется по закону

1. Настоящий стандарт распространяется на крышки, применяемые в центробежных изложницах.

2. Крышки должны изготавливаться двух исполнений:

1 — с замками-щеколдами;

2 — с центробежными замками.

3. Конструкция и размеры крышек должны соответствовать указанным на чертеже и в таблице.

Издание официальное

Перепечатка воспрещена

gost.e-ecolog.ru

Исполнение 1 ▽3 (▽)

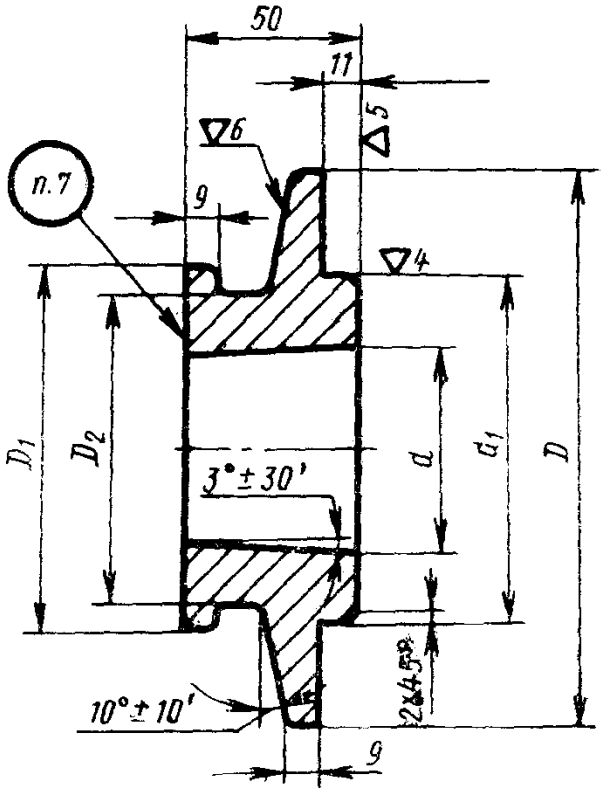

Исполнение 2

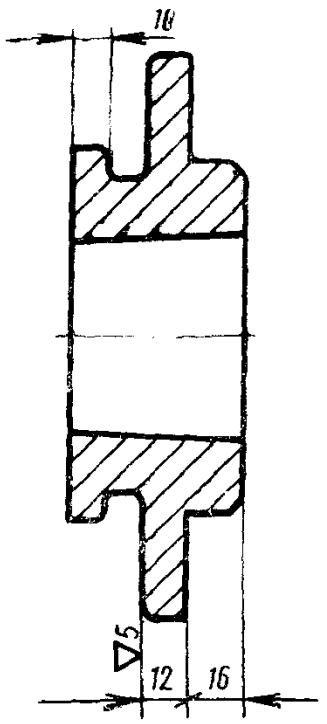

Размеры в мм

Обозначение крышек		Применяемость		d	d_1	D	D_1	D_2	Масса, кг
Исполнение		Исполнение							
1	2	1	2						
0556-0007	0556-0051			50	99	150	105	90	2,8
0556-0008	0556-0052			60					2,5
0556-0009	0556-0053				109	160	115	100	3,1
0556-0010	0556-0054			70					2,8
0556-0011	0556-0055				119	170	125	110	3,4
0556-0012	0556-0056			80					3,0
0556-0013	0556-0057				129	180	135	120	3,7
0556-0014	0556-0058			90					3,3
0556-0015	0556-0059				144	200	145	130	4,4
0556-0016	0556-0061			100					3,9
0556-0017	0556-0062				158,5	220	155	140	5,2
0556-0018	0556-0063			110					4,7
0556-0019	0556-0064			120	178,5	240	175	160	6,0
0556-0020	0556-0065			130					5,2
0556-0021	0556-0066			140	198,5	260	195	180	6,7
0556-0022	0556-0067			150					6,0
	0556-0201			50	208,5		110	90	9,2
	0556-0202			60			120	100	
	0556-0203			70			130	110	
	0556-0204			80			140	120	9,1
	0556-0205			90			150	130	9,0
	0556-0206			100			160	140	8,9
	0556-0207			150	218,5	280	210	190	9,0
	0556-0208			160					8,1
	0556-0209				238,5	310	230	210	11,5
	0556-0210			180					9,3
	0556-0211			190	268	340	260	240	14,4
	0556-0212			210					10,5
	0556-0213			100	288		160	140	16,2
	0556-0214			110			170	150	16,1
	0556-0215			120			180	160	15,9
	0556-0216			130			190	170	15,8
	0556-0217			140			200	180	15,6
	0556-0218			150			210	190	15,4

Размеры в мм

Продолжение

Обозначение крышек		Применяемость		d	d_1	D	D_1	D_2	Масса, кг
Исполнение		Исполнение							
1	2	1	2						
	0556-0219			220	298	370	290	270	16,0
	0556-0220			240					11,7
	0556-0221			250	348	420	320	300	19,1
	0556-0222			270					15,2
	0556-0223			150	388	440	210	190	23,5
	0556-0224			160			220	200	22,7
	0556-0225			180			240	220	22,6
	0556-0226			210			270	250	21,4
	0556-0227			240			300	280	20,1
	0556-0228			290		460	380	360	21,1
	0556-0229			310					19,1
	0556-0230			330					15,0
	0556-0231				428	520	440	420	25,4
	0556-0232			350					21,0
	0556-0233			370					17,1
	0556-0234			380	478	570	490	470	28,6
	0556-0235			400					23,4
	0556-0236			420					17,5
	0556-0237			250		520	340	320	33,6
	0556-0238			270					31,7

Пример условного обозначения крышки размерами d=50 мм, d_1=99 мм, исполнения *1*:

Крышка 0556-0007 ГОСТ 19311—73

4. Материал — чугун марки СЧ18—36 по ГОСТ 1412—70.

Допускается применение стали марки 35Л-II по ГОСТ 977—65.

5. Предельные отклонения размеров: отверстий — по A_7, валов — по B_7, остальных — по CM_7.

6. Неуказанные радиусы 2 мм.

7. Технические требования — по ГОСТ 19316—73.

8. Маркировать: обозначение и товарный знак предприятия-изготовителя.

Изменение № 1 ГОСТ 19341—73 Крышки для центробежных изложниц. Конструкция и размеры

Постановлением Государственного комитета СССР по стандартам от 13.10.81 № 4563 срок введения установлен

с 01.04.82

Пункт 3. Заменить обозначения шероховатости: $\nabla 3\,(\nabla)$ на $\overset{12,5}{\sqrt{}}\,(\sqrt{})$;

$\nabla 4$ на $\overset{6,3}{\sqrt{}}$; $\nabla 5$ на $\overset{3,2}{\sqrt{}}$; $\nabla 6$ на $\overset{2,5}{\sqrt{}}$.

Пункт 4. Заменить обозначение и ссылки: СЧ18—36 на СЧ18, ГОСТ 1412—70 на ГОСТ 1412—79, ГОСТ 977—65 на ГОСТ 977—75.

Пункт 5. Заменить обозначения: A_7 на H14; B_7 на h14; CM_7 на $\pm \frac{IT14}{2}$.

Пункт 7. Заменить слово: «требования» на «условия».

(ИУС № 12 1981 г.)

gost.e-ecolog.ru