УДК 621.88 : 621.746.39?(083.74)

Группа Г21
0557-0200

ГОСУДАРСТВЕННЫЙ СТАНДАРТ СОЮЗА ССР

ЗАМКИ ЦЕНТРОБЕЖНЫЕ ДЛЯ ЦЕНТРОБЕЖНЫХ ИЗЛОЖНИЦ

Конструкция и размеры

Centrifugal locks for centrifugal moulds
Construction and dimensions

ГОСТ 19313—73

Взамен
МН 4195—62

Постановлением Государственного комитета стандартов Совета Министров СССР от 26 декабря 1973 г. №2799 срок действия установлен

с 01.01 1975 г.
до 01.01 1980 г.

Несоблюдение стандарта преследуется по закону

1. Настоящий стандарт распространяется на центробежные замки, применяемые в центробежных изложницах для скрепления изложницы с крышкой.

2. Конструкция и размеры центробежных замков должны соответствовать указанным на чертеже и в таблице.

gost.e-ecolog.ru

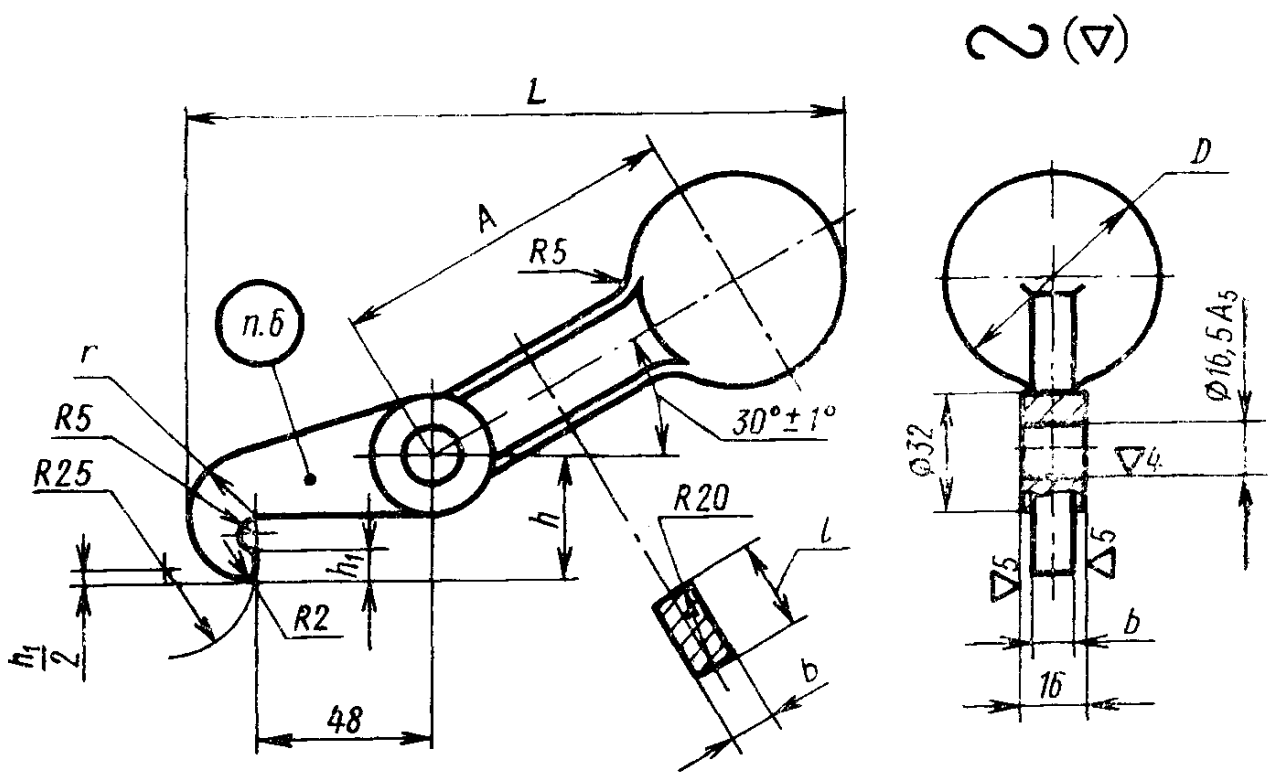

Размеры в мм

Обозначение замков	Применяемость	D	L	A	l	b	h	h_1	r	Масса кг
0557-0204		35	156,1	85	16	12	32	6	16	0,52
0557-0201		40	167,7	95	20		34	8	18	0,65
0557-0202		60	188,3	105	28	14	36	10	20	1,34
0557-0203		80	208,9	115	32		38	12	22	2,57

Пример условного обозначения центробежного замка размером D=35 мм:

Замок центробежный 0557-0204 ГОСТ 19313—73

3. Материал — сталь марки 35Л-II по ГОСТ 977—65.

4. Предельные отклонения размеров: отверстий — по A_7, валов — по B_7, остальных — CM_7.

5. Технические требования — по ГОСТ 19316—73.

6. Маркировать: обозначение и товарный знак предприятия-изготовителя.

Изменение № 1 ГОСТ 19313—73 Замки центробежные для центробежных изложниц. Конструкция и размеры

Постановлением Государственного комитета СССР по стандартам от 13.10.81 № 4563 срок введения установлен

с 01.04.82

Пункт 2. Заменить обозначения полей допусков и шероховатости: A_5 на H12;



(Продолжение см. стр. 82)

(Продолжение изменения к ГОСТ 19313—73)

Пункт 3. Заменить ссылку: ГОСТ 977—65 на ГОСТ 977—75.

Пункт 4. Заменить обозначения: A_7 на H14; B_7 на h14; CM_7 на $\pm\frac{IT14}{2}$.

Пункт 5. Заменить слово: «требования» на «условия».

(ИУС № 12 1981 г.)

gost.e-ecolog.ru