ГОСУДАРСТВЕННЫЕ СТАНДАРТЫ
СОЮЗА ССР

БАЧКИ СМЫВНЫЕ И АРМАТУРА К НИМ

ГОСТ 21485.0—76 (СТ СЭВ 341—76);
ГОСТ 21485.1—76 (СТ СЭВ 341—76);
ГОСТ 21485.2—76 (СТ СЭВ 341—76);
ГОСТ 21485.3—76 (СТ СЭВ 341—76);
ГОСТ 21485.4—76; ГОСТ 21485.5—76

Издание официальное

Цена 10 коп.

ГОСУДАРСТВЕННЫЙ КОМИТЕТ СССР ПО ДЕЛАМ СТРОИТЕЛЬСТВА
Москва

gost.e-ecolog.ru

УДК 621.648.2 : 621.646.44 : 006.354 Группа Ж21

ГОСУДАРСТВЕННЫЙ СТАНДАРТ СОЮЗА ССР

БАЧКИ СМЫВНЫЕ И АРМАТУРА К НИМ. КЛАПАН ПОПЛАВКОВЫЙ ПРОТИВОДАВЛЕНИЯ ПЛАСТМАССОВЫЙ

Конструкция и основные размеры

Flushing tanks with accessories.
Plastic counterpressure float valve.
Deign and principal dimensions.

ГОСТ 21485.1—76*
(СТ СЭВ 339—76)

Взамен ГОСТ 13980—68 в части конструкции и основных размеров пластмассового поплавкового клапана

Постановлением Государственного комитета Совета Министров СССР по делам строительства от 25 декабря 1975 г. № 219 срок введения установлен с 01.01. 1977 г.

Несоблюдение стандарта преследуется по закону

1. Настоящий стандарт распространяется на автоматически действующие пластмассовые поплавковые клапаны противодавления к смывным бачкам, предназначенным для промывки унитазов, напольных чаш и писсуаров, устанавливаемых в санитарных узлах зданий различного назначения.

Стандарт соответствует стандарту СТ СЭВ 339—76 в части, касающейся поплавковых клапанов с боковым присоединением диаметром труб 1/2″.

(Измененная редакция, Изм. № 1).

2. Конструкция и основные размеры клапана должны соответствовать указанным на чертеже.

Издание официальное **Перепечатка воспрещена**

** Переиздание (ноябрь 1979 г.) с изменением № 1, утвержденным в декабре 1977 г. (ИУС 2—1978 г.).*

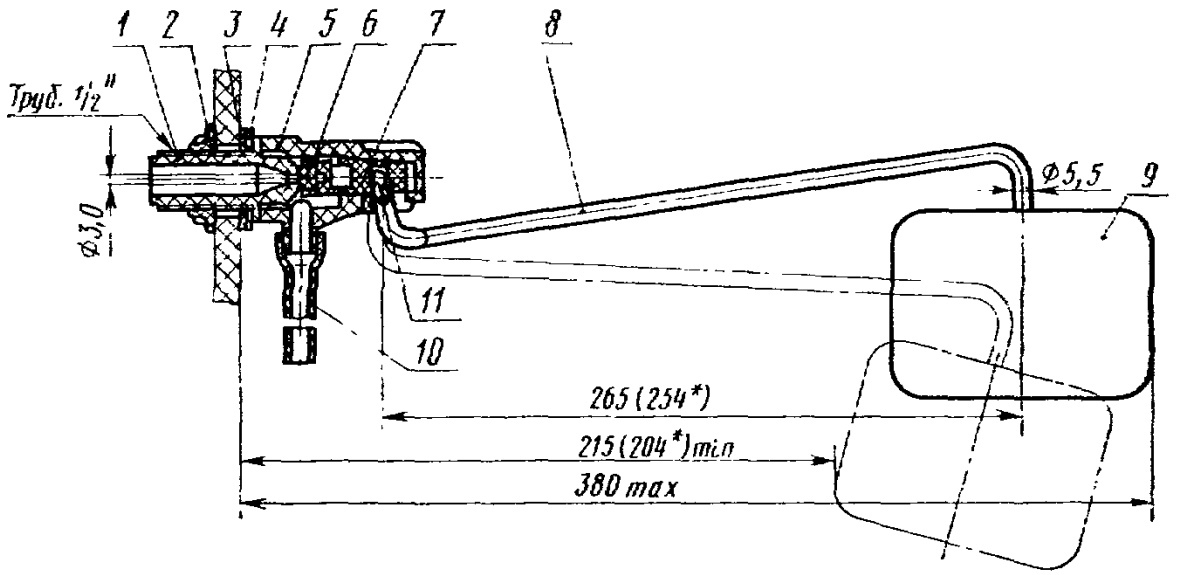

* Размеры для клапанов к чугунным высокорасполагаемым бачкам.

1—труба подводящая; *2*—гайка; *3*—прокладка; *4*—шайба; *5*—корпус; *6*—пробка; *7*—шток; *8*—рычаг; *9*—поплавок; *10*—трубка наполнительная; *11*—ось рычага.

3. Технические требования, правила приемки, методы испытаний, маркировка, упаковка, транспортирование, хранение, гарантии поставщика, указания по монтажу и эксплуатации клапана должны соответствовать указанным в ГОСТ 21485.0—76.

4. Клапаны должны поставляться комплектно согласно рабочим чертежам.

5. Условное обозначение клапана поплавкового противодавления пластмассового:

Клапан КПП ГОСТ 21485.1—76

gost.e-ecolog.ru