УДК 621.648.2 : 666.3 : 006.354 Группа Ж21

ГОСУДАРСТВЕННЫЙ СТАНДАРТ СОЮЗА ССР

БАЧКИ СМЫВНЫЕ И АРМАТУРА К НИМ. БАЧОК СМЫВНОЙ КЕРАМИЧЕСКИЙ С БОКОВЫМ ПУСКОМ, С НЕПОСРЕДСТВЕННЫМ ПРИСОЕДИНЕНИЕМ К УНИТАЗУ

Конструкция и основные размеры

Fluishing tanks with accessories.
Ceramic flushing tank with side starting, directly connected to w. c.
Design and principal dimensions.

ГОСТ 21485.5—76

Постановлением Государственного комитета Совета Министров СССР по делам строительства от 25 декабря 1975 г. № 219 срок введения установлен

с 01.01. 1977 г.

Несоблюдение стандарта преследуется по закону

1. Настоящий стандарт распространяется на керамические смывные бачки с боковым пуском, с непосредственным присоединением к унитазу, предназначаемые для установки в санитарных узлах зданий различного назначения.

2. Конструкция и основные размеры бачка должны соответствовать указанным на чертеже.

3. Предельные отклонения от габаритных размеров бачков не должны превышать $\pm 3\%$.

4. Бачки должны поставляться в комплекте с поплавковыми клапанами и спускной арматурой согласно рабочим чертежам и с резиновыми прокладками между бачком и унитазом.

5. Технические требования, правила приемки, методы испытаний бачков должны соответствовать указанным в ГОСТ 21485.0—76 и ГОСТ 15167—78.

6. Маркировка, упаковка, транспортирование и хранение бачков должны соответствовать указанным в ГОСТ 15167—78.

Издание официальное **Перепечатка воспрещена**

Переиздание. Ноябрь 1979 г.

gost.e-ecolog.ru

7. Гарантии поставщика должны соответствовать указанным в ГОСТ 21485.0—76.

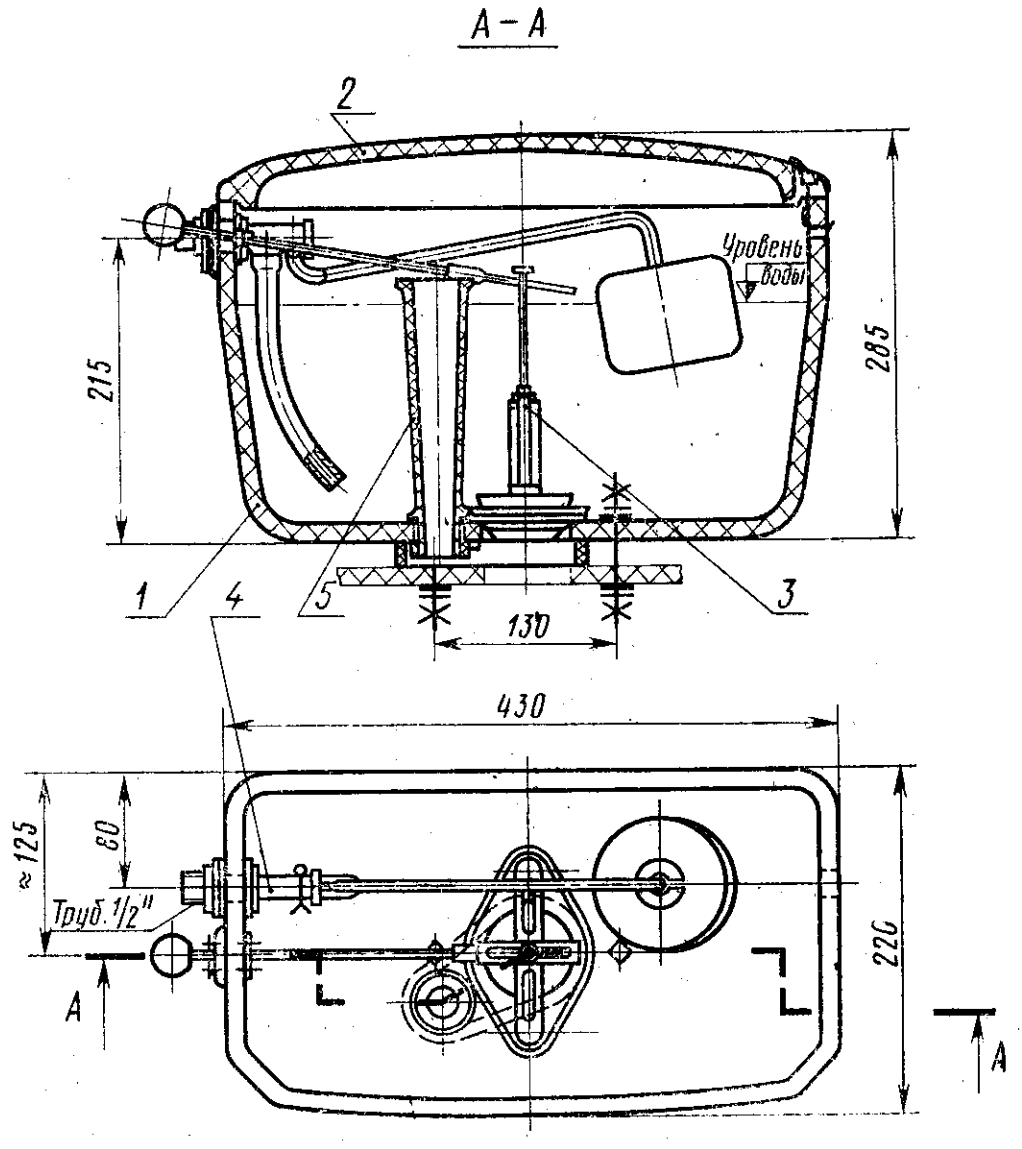

1—корпус; *2*—крышка; *3*—арматура спускная; *4*—клапан поплавковый; *5*—перелив.

8. Условное обозначение бачка смывного керамического с боковым пуском, с непосредственным присоединением к унитазу:

Бачок БНК-БП ГОСТ 21485.5—76

gost.e-ecolog.ru