ГОСУДАРСТВЕННЫЙ СТАНДАРТ
СОЮЗА ССР

ИНСТРУМЕНТ МЕДИЦИНСКИЙ. НАКОНЕЧНИКИ СТОМАТОЛОГИЧЕСКИЕ ДЛЯ МИКРОДВИГАТЕЛЕЙ

ПРИСОЕДИНИТЕЛЬНЫЕ РАЗМЕРЫ

ГОСТ 24280—80
(СТ СЭВ 1455—78)

Издание официальное

Цена 3 коп.

ГОСУДАРСТВЕННЫЙ КОМИТЕТ СССР ПО СТАНДАРТАМ
Москва

gost.e-ecolog.ru

РАЗРАБОТАН Министерством медицинской промышленности

ИСПОЛНИТЕЛИ

В. Х. Сабитов, Д. Ф. Мухамедшин, Е. Н. Шувалова, А. Е. Коваленко, А. А. Килькинов

ВНЕСЕН Министерством медицинской промышленности

Начальник Технического управления **Х. Ш. Чибиляев**

УТВЕРЖДЕН И ВВЕДЕН В ДЕЙСТВИЕ Постановлением Государственного комитета СССР по стандартам от 25 июня 1980 г. № 3066

УДК 616.314-72 : 006.354 Группа Р21

ГОСУДАРСТВЕННЫЙ СТАНДАРТ СОЮЗА ССР

ИНСТРУМЕНТ МЕДИЦИНСКИЙ. НАКОНЕЧНИКИ СТОМАТОЛОГИЧЕСКИЕ ДЛЯ МИКРОДВИГАТЕЛЕЙ

Присоединительные размеры

Medical instrument.
Dental hendpieces for micromitors.
Coupling dimensions

ГОСТ 24280—80 (СТ СЭВ 1455—78)

Постановлением Государственного комитета СССР по стандартам от 25 июня 1980 г. № 3066 срок действия установлен

с 01.07. 1981 г.
до 01.07. 1986 г.

Несоблюдение стандарта преследуется по закону

1. Настоящий стандарт распространяется на наконечники и микродвигатели стоматологических установок и устанавливает их присоединительные размеры.

Стандарт полностью соответствует СТ СЭВ 1455—78.

Стандарт не распространяется на наконечники типов НПБ-10—1 и НУБ-10—1.

2. Присоединительные размеры наконечника и их предельные отклонения должны соответствовать указанным на черт. 1; микродвигателя — на черт. 2.

Издание официальное **Перепечатка воспрещена**

★

©Издательство стандартов, 1980

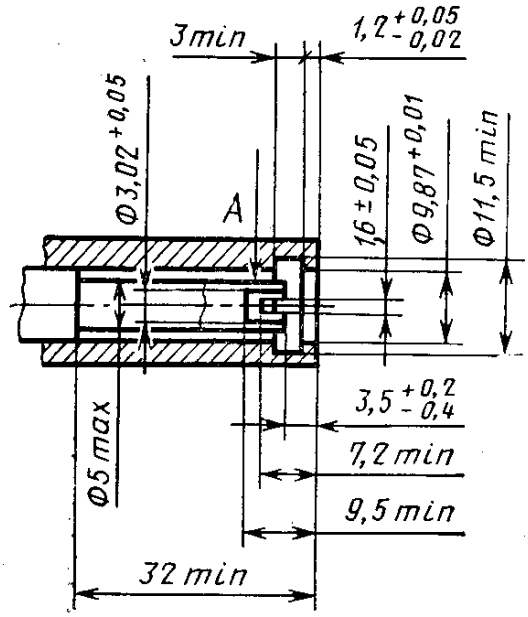

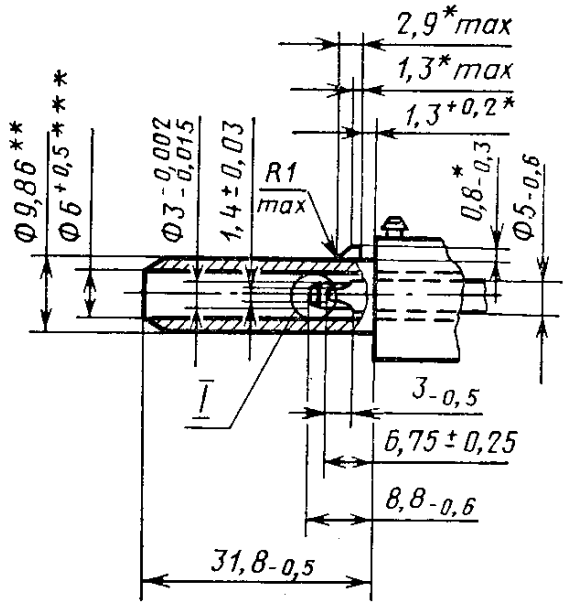

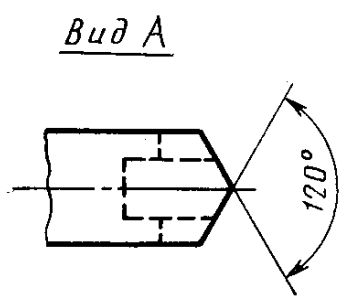

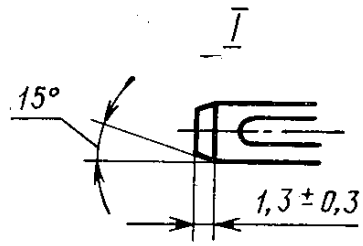

Черт. 1

Черт. 2

* Размеры обязательны только для приведенного варианта исполнения фиксатора.

** Допускаемые предельные отклонения размера при частоте вращения:
до 25000 об/мин — минус 0,02 мм;
25000 об/мин и более — минус 0,01 мм;

*** По согласованию с заказчиком допускается изготавливать наконечники размером 6 min вместо $6^{+0,5}$.

Редактор *А. В. Цыганкова*
Технический редактор *О. Н. Никитина*
Корректор *Г. М. Фролова*

Сдано в наб. 07.07.80 Подп. к печ. 01.09.80 0,25 п. л. 0,13 уч.-изд. л.. Тир. 8000 Цена 3 коп.

...Почета» Издательство стандартов. 123557, Москва, Новопресненский пер., 3
Тип. «Московский печатник». Москва. Лялин пер., 6. Зак. 1013

gost.e-ecolog.ru