ГОСУДАРСТВЕННЫЕ СТАНДАРТЫ
СОЮЗА ССР

# ВТУЛКИ КОНДУКТОРНЫЕ

## КОНСТРУКЦИЯ И РАЗМЕРЫ. ТЕХНИЧЕСКИЕ ТРЕБОВАНИЯ

## ГОСТ 26232-84—ГОСТ 26238-84, ГОСТ 15362—73, ГОСТ 18429-73—ГОСТ 18435-73

Издание официальное

Цена 30 коп.

ГОСУДАРСТВЕННЫЙ КОМИТЕТ СССР ПО СТАНДАРТАМ
Москва

gost.e-ecolog.ru

**РАЗРАБОТАНЫ** Министерством станкостроительной и инструментальной промышленности

**ИСПОЛНИТЕЛИ**

А. А. Панов, В. В. Андреев, Т. И. Митрофанова, Т. А. Шестакова, И. И. Афанасьев, А. И. Коротаева, Н. С. Станиславская, Р. М. Марьяновская

**ВНЕСЕНЫ** Министерством станкостроительной и инструментальной промышленности

Зам. министра И. А. Ординарцев

**УТВЕРЖДЕНЫ И ВВЕДЕНЫ В ДЕЙСТВИЕ** Постановлениями Госстандарта от 29 июня 1984 г. № 2423 и от 15 февраля 1973 г. № 372

УДК 621.9.077-229.25:006.354 Группа Г27

ГОСУДАРСТВЕННЫЙ СТАНДАРТ СОЮЗА ССР

# ВТУЛКИ КОНДУКТОРНЫЕ ПОСТОЯННЫЕ НОРМАЛЬНОЙ И ПОВЫШЕННОЙ ТОЧНОСТИ

## Конструкция и размеры

Fixed type normal and high precision jig bushes. Design and dimensions

**ГОСТ 26232—84**

ОКП 39 6190

**Постановлением Государственного комитета СССР по стандартам от 29 июня 1984 № 2423 срок введения установлен**

**с 01.01.86**

**Несоблюдение стандарта преследуется по закону**

1. Настоящий стандарт распространяется на постоянные кондукторные втулки к приспособлениям металлорежущих станков, разработанным после 01.01.86.

Показатели технического уровня, установленные настоящим стандартом, соответствуют требованиям, предъявляемым к изделиям высшей категории качества.

Стандарт полностью соответствует международному стандарту ИСО 4247—77.

2. Конструкция и размеры втулок должны соответствовать указанным на чертеже и в таблице.

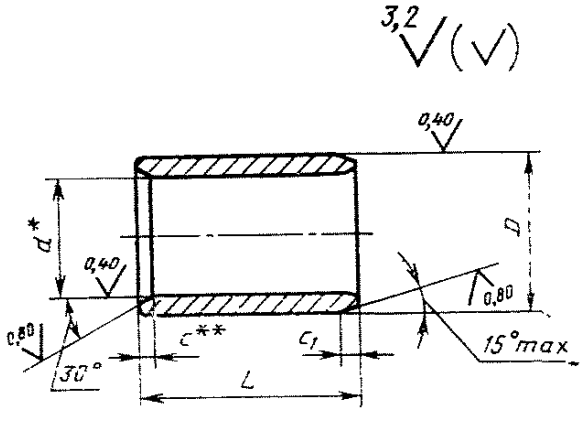


* Со стороны захода режущего инструмента на диаметре $d$ допускается проточка длиной не более $^1/_2L$.

** Допускается скругление.

**Издание официальное** **Перепечатка воспрещена**

© Издательство стандартов, 1984

Размеры, мм

| Обозначение втулок | Применяемость | $d$ | $D$ (поле допуска п6) | $L$ | $c$ | $c_1$ | Масса 100 шт., кг |
|---|---|---|---|---|---|---|---|
| 7051-5081 | | Св. 0 до 1,0 | 3 | 6 | | | 0,030...0,026 |
| 7051-5082 | | | | 9 | | | 0,050...0,044 |
| 7051-5083 | | Св. 1,0 до 1,8 | 4 | 6 | | | 0,056...0,048 |
| 7051-5084 | | | | 9 | | | 0,084...0,072 |
| 7051-5085 | | Св. 1,8 до 2,6 | 5 | 6 | | | 0,078...0,065 |
| 7051-5086 | | | | 9 | | | 0,122...0,102 |
| 7051-5087 | | | | 12 | | | 0,156...0,130 |
| 7051-5088 | | Св. 2,6 до 3,3 | 6 | 8 | 1,0 | 1,0 | 0,147...0,126 |
| 7051-5089 | | | | 12 | | | 0,220...0,190 |
| 7051-5091 | | | | 16 | | | 0,293...0,253 |
| 7051-5092 | | Св. 3,3 до 4,0 | 7 | 8 | | | 0,186...0,160 |
| 7051-5093 | | | | 12 | | | 0,280...0,242 |
| 7051-5094 | | | | 16 | | | 0,373...0,322 |
| 7051-5095 | | Св. 4,0 до 5,0 | 8 | 8 | | | 0,240...0,200 |
| 7051-5096 | | | | 12 | | | 0,390...0,290 |
| 7051-5097 | | | | 16 | | | 0,472...0,380 |
| 7051-5098 | | Св. 5,0 до 6,0 | 10 | 10 | | | 0,470...0,400 |
| 7051-5099 | | | | 16 | | | 0,740...0,630 |
| 7051-5101 | | | | 20 | 1,5 | 1,25 | 0,920...0,790 |
| 7051-5102 | | Св. 6,0 до 8,0 | 12 | 10 | | | 0,670...0,490 |
| 7051-5103 | | | | 16 | | | 1,050...0,790 |
| 7051-5104 | | | | 20 | | | 1,340...0,990 |
| 7051-5105 | | Св. 8,0 до 10,0 | 15 | 8 | | | 0,780...0,600 |
| 7051-5106 | | | | 12 | | | 1,190...0,920 |
| 7051-5107 | | | | 16 | 2,0 | 1,5 | 1,590...1,230 |
| 7051-5108 | | | | 20 | | | 1,980...1,540 |
| 7051-5109 | | | | 25 | | | 2,480...1,930 |
| 7051-5111 | | Св. 10,0 до 12,0 | 18 | 12 | | | 1,460...1,130 |

*Продолжение*

Размеры, мм

| Обозначение втулок | Применяемость | $d$ | $D$ (поле допуска п6) | $L$ | $c$ | $c_1$ | Масса 100 шт., кг |
|---|---|---|---|---|---|---|---|
| 7051-5112 | | Св. 10,0 до 12,0 | 18 | 16 | 2,0 | 1,5 | 2,210...1,780 |
| 7051-5113 | | | | 20 | | | 2,270...2,220 |
| 7051-5114 | | | | 25 | | | 3,460...2,780 |
| 7051-5115 | | Св. 12,0 до 15,0 | 22 | 12 | | | 2,210...1,620 |
| 7051-5116 | | | | 16 | | | 3,350...2,550 |
| 7051-5117 | | | | 20 | | | 4,190...3,200 |
| 7051-5118 | | | | 28 | | | 5,870...4,480 |
| 7051-5119 | | | | 36 | | | 7,540...5,750 |
| 7051-5121 | | Св. 15,0 до 18,0 | 26 | 12 | | | 3,470...2,600 |
| 7051-5122 | | | | 16 | | | 4,450...3,470 |
| 7051-5123 | | | | 20 | | | 5,570...4,340 |
| 7051-5124 | | | | 28 | | | 7,790...6,080 |
| 7051-5125 | | | | 36 | | | 10,010...7,810 |
| 7051-5126 | | Св. 18,0 до 22,0 | 30 | 16 | 3,0 | 2,5 | 5,680...4,110 |
| 7051-5127 | | | | 20 | | | 7,100...5,130 |
| 7051-5128 | | | | 25 | | | 8,870...6,410 |
| 7051-5129 | | | | 36 | | | 12,790...9,240 |
| 7051-5131 | | | | 45 | | | 15,980...11,540 |
| 7051-5132 | | Св. 22,0 до 26,0 | 35 | 20 | | | 9,140...6,770 |
| 7051-5133 | | | | 25 | | | 11,420...8,460 |
| 7051-5134 | | | | 36 | | | 16,450...12,190 |
| 7051-5135 | | | | 45 | | | 20,550...15,230 |
| 7051-5136 | | | | 50 | | | 27,420...20,310 |
| 7051-5137 | | Св. 26,0 до 30,0 | 42 | 20 | | | 13,410...10,650 |
| 7051-5138 | | | | 25 | | | 16,770...13,320 |
| 7051-5139 | | | | 32 | | | 21,460...17,040 |
| 7051-5141 | | | | 45 | | | 30,180...23,970 |

*Продолжение*

Размеры, мм

| Обозначение втулок | Применяемость | $d$ | $D$ (поле допуска п6) | $L$ | $c$ | $c_1$ | Масса 100 шт., кг |
|---|---|---|---|---|---|---|---|
| 7051-5142 | | Св. 26,0 до 30,0 | 42 | 56 | | | 37,570...29,840 |
| 7051-5143 | | | | 25 | | | 21,640...16,630 |
| 7051-5144 | | | | 32 | 3,0 | 2,5 | 27,700...21,290 |
| 7051-5145 | | Св. 30,0 до 35,0 | 48 | 45 | | | 38,950...29,930 |
| 7051-5146 | | | | 56 | | | 48,480...37,250 |
| 7051-5147 | | | | 63 | | | 54,530...41,910 |
| 7051-5148 | | | | 25 | | | 27,750...19,440 |
| 7051-5149 | | | | 30 | | | 33,290...23,320 |
| 7051-5151 | | Св. 35,0 до 42,0 | 55 | 40 | | | 44,390...31,100 |
| 7051-5152 | | | | 56 | | | 62,140...53,530 |
| 7051-5153 | | | | 67 | | | 74,350...52,090 |
| 7051-5154 | | | | 30 | | | 38,470...28,480 |
| 7051-5155 | | | | 40 | | | 51,300...37,980 |
| 7051-5156 | | Св. 42,0 до 48,0 | 62 | 50 | 3,5 | | 64,120...47,470 |
| 7051-5157 | | | | 56 | | | 71,810...53,170 |
| 7051-5158 | | | | 67 | | | 85,920...63,620 |
| 7051-5159 | | | | 30 | | 3,0 | 48,010...44,390 |
| 7051-5161 | | | | 40 | | | 64,020...59,191 |
| 7051-5162 | | Св. 48,0 до 55,0 | 70 | 56 | | | 89,630...82,870 |
| 7051-5163 | | | | 67 | | | 107,240...99,140 |
| 7051-5164 | | | | 80 | | | 128,040...118,800 |
| 7051-5165 | | | | 36 | | | 67,900...46,950 |
| 7051-5166 | | | | 40 | | | 85,440...52,160 |
| 7051-5167 | | Св. 55,0 до 62,0 | 78 | 50 | 4,0 | | 94,300...65,200 |
| 7051-5168 | | | | 67 | | | 126,360...87,370 |
| 7051-5169 | | | | 78 | | | 147,110...101,710 |
| 7051-5171 | | Св. 62,0 до 70,0 | 85 | 36 | | | 72,270...51,600 |

*Продолжение*

Размеры, мм

| Обозначение втулок | Применяемость | $d$ | $D$ (поле допуска п6) | $L$ | $c$ | $c_1$ | Масса 100 шт., кг |
|---|---|---|---|---|---|---|---|
| 7051-5172 | | Св. 62,0 до 70,0 | 85 | 50 | 4,0 | 3,0 | 100,380...71,680 |
| 7051-5173 | | | | 67 | | | 134,500...96,040 |
| 7051-5174 | | | | 78 | | | 156,580...111,810 |
| 7051-5175 | | Св. 70,0 до 78,0 | 95 | 40 | | | 101,730...72,530 |
| 7051-5176 | | | | 50 | | | 127,170...90,670 |
| 7051-5177 | | | | 63 | | | 160,230...114,200 |
| 7051-5178 | | | | 78 | | | 198,380...141,440 |
| 7051-5179 | | | | 105 | | | 266,280...189,540 |
| 7051-5181 | | Св. 78,0 до 85,0 | 105 | 40 | | | 121,850...93,710 |
| 7051-5182 | | | | 50 | | | 152,320...117,140 |
| 7051-5183 | | | | 63 | | | 191,920...192,140 |
| 7051-5184 | | | | 78 | | | 237,600...182,740 |
| 7051-5185 | | | | 105 | | | 319,800...245,900 |

Примечание. В случае, когда отношение толщины кондукторной плиты к наружному диаметру втулки $D \leqslant 1$, применяются кондукторные втулки с буртиком по ГОСТ 26233—84.

3. Технические требования — по ГОСТ 26238—84.

Редактор *А. Л. Владимиров*
Технический редактор *Л. Я. Митрофанова*
Корректор *В. П. Евсеенко*

Сдано в наб. 23.07.84 Подп. в печ. 12.12.84 7,25 п. л. 7,5 усл. кр.-отт. 5,95 уч.-изд. л.
Тираж 20000 Цена 30 коп.

Ордена «Знак Почета» Издательство стандартов, 123840, Москва, ГСП,
Новопресненский пер., 3.
Калужская типография станцартов, ул. Московская, 256. Зак. 2279

gost.e-ecolog.ru