ГОСУДАРСТВЕННЫЕ СТАНДАРТЫ
СОЮЗА ССР

# ВТУЛКИ КОНДУКТОРНЫЕ

## КОНСТРУКЦИЯ И РАЗМЕРЫ. ТЕХНИЧЕСКИЕ ТРЕБОВАНИЯ

## ГОСТ 26232-84—ГОСТ 26238-84, ГОСТ 15362—73, ГОСТ 18429-73—ГОСТ 18435-73

Издание официальное

Цена 30 коп.

ГОСУДАРСТВЕННЫЙ КОМИТЕТ СССР ПО СТАНДАРТАМ
Москва

gost.e-ecolog.ru

**РАЗРАБОТАНЫ** Министерством станкостроительной и инструментальной промышленности

**ИСПОЛНИТЕЛИ**

А. А. Панов, В. В. Андреев, Т. И. Митрофанова, Т. А. Шестакова, И. И. Афанасьев, А. И. Коротаева, Н. С. Станиславская, Р. М. Марьяновская

**ВНЕСЕНЫ** Министерством станкостроительной и инструментальной промышленности

Зам. министра И. А. Ординарцев

**УТВЕРЖДЕНЫ И ВВЕДЕНЫ В ДЕЙСТВИЕ** Постановлениями Госстандарта от 29 июня 1984 г. № 2423 и от 15 февраля 1973 г. № 372

УДК 621.9.077-229.25:006.354 Группа Г27

ГОСУДАРСТВЕННЫЙ СТАНДАРТ СОЮЗА ССР

# ВТУЛКИ КОНДУКТОРНЫЕ БЫСТРОСМЕННЫЕ НОРМАЛЬНОЙ И ПОВЫШЕННОЙ ТОЧНОСТИ

**Конструкция и размеры**

Normal and high precision quick-renewable jig bushes. Design and dimensions

**ГОСТ 26235—84**

ОКП 39 6190

**Постановлением Государственного комитета СССР по стандартам от 29 июня 1984 г. № 2423 срок введения установлен**

**с 01.01.86**

**Несоблюдение стандарта преследуется по закону**

1. Настоящий стандарт распространяется на быстросменные кондукторные втулки к приспособлениям металлорежущих станков, разработанным после 01.01.86.

Показатели технического уровня, установленные настоящим стандартом, соответствуют требованиям, предъявляемым к изделиям высшей категории качества.

Стандарт полностью соответствует международному стандарту ИСО 4247—77.

2. Конструкция и размеры втулок должны соответствовать указанным на чертеже и в таблице.

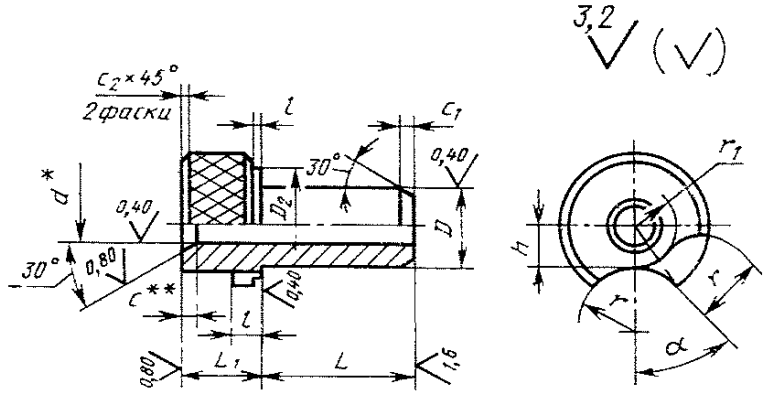


* Со стороны захода режущего инструмента на диаметре $d$ допускается проточка длиной не более $^1/_3$ общей длины втулки.

** Допускается скругление.

Размеры, мм

| Обозначение втулок | Применяемость | $d$ | $D$ (поле допуска m6) | $L$ | $L_1$ | $D_1$ | $D_2$ | $h$ | $l$ (поле допуска b11) | $l_1$ | $c$ | $c_1$ | $c_2$ | $r$ | $r_1$ справ. | $\alpha$ | Масса 100 шт., кг |
|---|---|---|---|---|---|---|---|---|---|---|---|---|---|---|---|---|---|
| 7051-5451 | | Св. 0 до 4 | 8 | 10 | 8 | 15 | 12 | 4,5 | 3,0 | 1,0 | 1,0 | 1,25 | 0,4 | 7,0 | 4,5 | 65° | 1,41 . . . 1,23 |
| 7051-5452 | | | | 16 | | | | | | | | | | | | | 1,64 . . . 1,40 |
| 7051-5453 | | Св. 4 до 6 | 10 | 12 | | 18 | 15 | 6,0 | | | 1,5 | | | | 6,0 | | 2,05 . . . 1,80 |
| 7051-5454 | | | | 16 | | | | | | | | | | | | | 2,26 . . . 1,96 |
| 7051-5455 | | | | 20 | | | | | | | | | | | | | 2,46 . . . 2,11 |
| 7051-5456 | | | | 25 | | | | | | | | | | | | | 2,81 . . . 2,31 |
| 7051-5457 | | Св. 6 до 8 | 12 | 12 | 10 | 22 | 18 | 7,5 | 4,0 | 1,0 | 2,0 | 1,5 | 0,6 | 8,5 | 7,5 | 60° | 3,40 . . . 3,02 |
| 7051-5458 | | | | 16 | | | | | | | | | | | | | 3,66 . . . 3,21 |
| 7051-5459 | | | | 20 | | | | | | | | | | | | | 3,93 . . . 3,41 |
| 7051-5461 | | | | 25 | | | | | | | | | | | | | 4,26 . . . 3,66 |
| 7051-5462 | | Св. 8 до 10 | 15 | 12 | | 26 | 22 | 9,5 | | | | | | | 9,5 | 50° | 4,80 . . . 4,31 |
| 7051-5463 | | | | 16 | | | | | | | | | | | | | 5,20 . . . 4,63 |
| 7051-5464 | | | | 20 | | | | | | | | | | | | | 5,59 . . . 4,93 |
| 7051-5465 | | | | 28 | | | | | | | | | | | | | 6,39 . . . 5,55 |
| 7051-5466 | | | | 36 | | | | | | | | | | | | | 7,18 . . . 6,16 |
| 7051-5467 | | Св. 10 до 12 | 18 | 12 | | 30 | 26 | 11,5 | | | | | | | 11,5 | | 6,43 . . . 5,84 |
| 7051-5468 | | | | 16 | | | | | | | | | | | | | 6,90 . . . 6,28 |
| 7051-5469 | | | | 20 | | | | | | | | | | | | | 7,54 . . . 6,73 |

*Продолжение*

Размеры, мм

| Обозначение втулок | Применяемость | $d$ | $D$ (поле допуска $m6$) | $L$ | $L_1$ | $D_1$ | $D_2$ | $h$ | $l$ (поле допуска $b11$) | $l_1$ | $c$ | $c_1$ | $c_2$ | $r$ | $r_1$ справ. | $\alpha$ | Масса 100 шт., кг |
|---|---|---|---|---|---|---|---|---|---|---|---|---|---|---|---|---|---|
| 7051-5471 | | Св. 10 до 12 | 18 | 28 | 10 | 30 | 26 | 11,5 | 4,0 | | | 1,5 | 0,6 | 8,5 | 11,5 | 50° | 8,64 . . . 7,61 |
| 7051-5472 | | | | 36 | | | | | | | | | | | | | 9,74 . . . 8,50 |
| 7051-5473 | | | | 16 | | | | | | | | | | | | | 9,20 . . . 7,81 |
| 7051-5474 | | Св. 12 до 15 | 22 | 20 | | 34 | 30 | 13,0 | | | | | | | 13,0 | | 10,05 . . . 8,45 |
| 7051-5475 | | | | 36 | | | | | | | 2,0 | | | | | | 13,40 . . . 11,00 |
| 7051-5476 | | | | 45 | | | | | | | | | | | | 35° | 15,29 . . . 12,44 |
| 7051-5477 | | | | 16 | | | | | | | | | | | | | 13,84 . . . 12,13 |
| 7051-5478 | | Св. 15 до 18 | 26 | 20 | | 39 | 35 | 15,5 | | 1,0 | | | | | 15,5 | | 14,19 . . . 13,00 |
| 7051-5479 | | | | 36 | 12 | | | | 5,5 | | | 2,5 | 0,8 | 10,5 | | | 19,39 . . . 16,46 |
| 7051-5481 | | | | 45 | | | | | | | | | | | | | 21,90 . . . 18,40 |
| 7051-5482 | | | | 20 | | | | | | | | | | | | | 20,16 . . . 17,01 |
| 7051-5483 | | | | 25 | | | | | | | | | | | | | 21,93 . . . 18,28 |
| 7051-5484 | | Св. 18 до 22 | 30 | 32 | | 46 | 42 | 19,0 | | | 3,0 | | | | 19,0 | 30° | 24,42 . . . 20,08 |
| 7051-5485 | | | | 45 | | | | | | | | | | | | | 29,03 . . . 23,41 |

*Продолжение*

Размеры, мм

| Обозначение втулок | Применяемость | $d$ | $D$ (поле допуска m6) | $L$ | $L_1$ | $D_1$ | $D_2$ | $h$ | $l$ (поле допуска b11) | $l_1$ | $c$ | $c_1$ | $c_2$ | $r$ | $r_1$ справ. | $\alpha$ | Масса 100 шт., кг |
|---|---|---|---|---|---|---|---|---|---|---|---|---|---|---|---|---|---|
| 7051-5486 | | Св. 18 до 22 | 30 | 56 | | 46 | 42 | 19,0 | | 1,0 | | | | | 19,0 | | 32,93 . . . 26,23 |
| 7051-5487 | | | | 20 | | | | | | | | | | | | | 25,35 . . . 21,56 |
| 7051-5488 | | | | 25 | | | | | | | | 2,5 | 0,8 | | | | 27,63 . . . 23,25 |
| 7051-5489 | | Св. 22 до 26 | 35 | 32 | | 52 | 46 | 22,0 | | | | | | | 22,0 | | 30,83 . . . 25,62 |
| 7051-5491 | | | | 45 | | | | | | | | | | | | | 36,77 . . . 30,02 |
| 7051-5492 | | | | 56 | 12 | | | | 5,5 | 1,5 | | | | 10,5 | | | 41,80 . . . 33,75 |
| 7051-5493 | | | | 25 | | | | | | | | | | | | | 37,30 . . . 32,19 |
| 7051-5494 | | | | 30 | | | | | | | 3,0 | | | | | 30° | 40,65 . . . 34,85 |
| 7051-5495 | | Св. 26 до 30 | 42 | 40 | | 59 | 53 | 25,5 | | | | | | | 25,5 | | 47,36 . . . 40,18 |
| 7051-5496 | | | | 56 | | | | | | | | | | | | | 58,10 . . . 48,71 |
| 7051-5497 | | | | 67 | | | | | | | | 3,0 | 1,0 | | | | 65,47 . . . 54,56 |
| 7051-5498 | | | | 25 | | | | | | | | | | | | | 55,34 . . . 47,12 |
| 7051-5499 | | Св. 30 до 35 | 48 | 30 | 16 | 66 | 60 | 28,5 | 7,0 | 2,0 | | | | 12,5 | 28,5 | | 59,67 . . . 50,46 |
| 7051-5501 | | | | 40 | | | | | | | | | | | | | 68,33 . . . 57,10 |

*Продолжение*

Размеры, мм

| Обозначение втулок | Применяемость | $d$ | $D$ (поле допуска m6) | $L$ | $L_1$ | $D_1$ | $D_2$ | $h$ | $l$ (поле допуска b11) | $l_1$ | $c$ | $c_1$ | $c_2$ | $r$ | $r_1$ справ. | $\alpha$ | Масса 100 шт., кг |
|---|---|---|---|---|---|---|---|---|---|---|---|---|---|---|---|---|---|
| 7051-5502 | — | Св. 30 до 35 | 48 | 56 | | 66 | 60 | 28,5 | | | 3,0 | | | | 28,5 | 30° | 82,18 . . . 67,75 |
| 7051-5503 | — | — | — | 67 | | — | — | — | | | — | | | | — | — | 91,69 . . . 75,06 |
| 7051-5504 | — | | | 30 | | | | | | | | | | | | | 74,84 . . . 59,55 |
| 7051-5505 | — | Св. 35 до 42 | 55 | 40 | | 74 | 68 | 32,5 | | | | | | | 32,5 | | 85,93 . . . 67,32 |
| 7051-5506 | — | | | 56 | | | | | | | | | | | | | 103,69 . . . 79,76 |
| 7051-5507 | — | — | — | 67 | | — | — | — | | | | | | | — | | 115,90 . . . 88,32 |
| 7051-5508 | — | | | 36 | | | | | | | | | | | | | 94,69 . . . 77,38 |
| 7051-5509 | — | | | 40 | 16 | | | | 7,0 | 2,0 | | 3,0 | 1,0 | 12,5 | | | 99,82 . . . 81,18 |
| 7051-5511 | — | Св. 42 до 48 | 62 | 50 | | 82 | 76 | 36,5 | | | 3,5 | | | | 36,5 | 25° | 112,65 . . . 90,68 |
| 7051-5512 | — | | | 67 | | | | | | | | | | | | | 134,45 . . . 106,82 |
| 7051-5513 | — | | | 78 | | — | — | — | | | | | | | — | | 148,56 . . . 117,26 |
| 7051-5514 | — | | | 36 | | | | | | | | | | | | | 114,39 . . . 91,28 |
| 7051,5515 | — | Св. 48 до 55 | 70 | 40 | | 90 | 84 | 40,5 | | | | | | | 40,5 | | 120,79 . . . 103,36 |
| 7051-5516 | | | | 50 | | | | | | | | | | | | | 136,80 . . . 107,46 |

Размеры, мм

*Продолжение*

| Обозначение втулок | Применяемость | $d$ | $D$ (поле допуска m6) | $L$ | $L_1$ | $D_1$ | $D_2$ | $h$ | $l$ (поле допуска b11) | $l_1$ | $c$ | $c_1$ | $c_2$ | $r$ | $r_1$ справ. | $\alpha$ | Масса 100 шт., кг |
|---|---|---|---|---|---|---|---|---|---|---|---|---|---|---|---|---|---|
| 7051-5517 | — | Св. 48 до 55 | 70 | 67 | 16 | 90 | 84 | 40,5 | 7,0 | 2,0 | 3,5 | 3,0 | 1,0 | 12,5 | 40,5 | 25° | 164,01 . . . 127,11 |
| 7051-5518 | — | — | — | 78 | — | — | — | — | — | — | — | — | — | — | — | — | 181,61 . . . 139,83 |
| 7051-5519 | — | Св. 55 до 62 | 78 | 40 | — | 100 | 94 | 45,5 | — | — | 4,0 | — | 1,6 | — | 45,5 | — | 143,47 . . . 115,19 |
| 7051-5521 | — | — | — | 78 | — | — | — | — | — | — | — | — | — | — | — | — | 215,14 . . . 167,67 |
| 7051-5522 | — | — | — | 105 | — | — | — | — | — | — | — | — | — | — | — | — | 266,11 . . . 203,39 |
| 7051-5523 | — | Св. 62 до 70 | 85 | 40 | — | 110 | 104 | 50,5 | — | — | — | — | — | — | 50,5 | — | 164,04 . . . 127,58 |
| 7051-5524 | — | — | — | 78 | — | — | — | — | — | — | — | — | — | — | — | — | 243,25 . . . 182,06 |
| 7051-5525 | — | — | — | 105 | — | — | — | — | — | — | — | — | — | — | — | — | 298,04 . . . 220,89 |
| 7051-5526 | — | Св. 70 до 78 | 95 | 45 | — | 120 | 114 | 55,5 | — | — | — | — | — | — | 55,5 | — | 207,38 . . . 162,85 |
| 7051-5527 | — | — | — | 89 | — | — | — | — | — | — | — | — | — | — | — | — | 319,29 . . . 242,39 |
| 7051-5528 | — | — | — | 112 | — | — | — | — | — | — | — | — | — | — | — | — | 377,64 . . . 287,21 |
| 7051-5529 | — | Св. 78 до 85 | 105 | 45 | — | 130 | 124 | 60,5 | — | — | — | — | — | — | 60,5 | — | 242,99 . . . 200,08 |
| 7051-5531 | — | — | — | 89 | — | — | — | — | — | — | — | — | — | — | — | — | 453,68 . . . 303,13 |
| 7051-5532 | — | — | — | 112 | — | — | — | — | — | — | — | — | — | — | — | — | 533,29 . . . 357,01 |

3. Технические требования и обозначение втулок — по ГОСТ 26238—84.

4. Установочные размеры на крепление быстросменных втулок в приспособлениях указаны в рекомендуемом приложении.

*ПРИЛОЖЕНИЕ*
*Рекомендуемое*

## УСТАНОВОЧНЫЕ РАЗМЕРЫ НА КРЕПЛЕНИЕ БЫСТРОСМЕННЫХ ВТУЛОК В ПРИСПОСОБЛЕНИЯХ

*Исполнение 1*

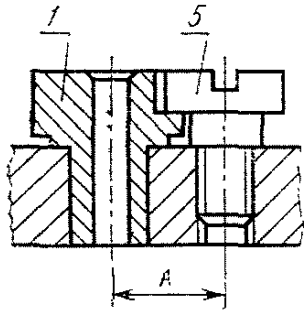


*Исполнение 2*

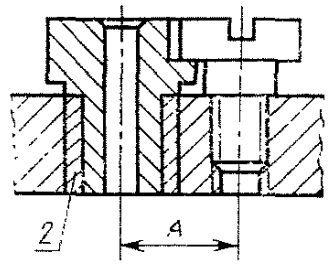


*Исполнение 3*

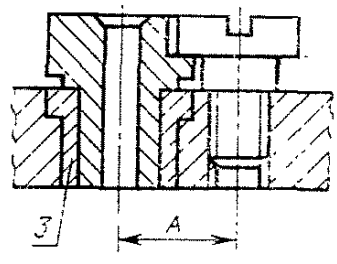


*Исполнение 4*

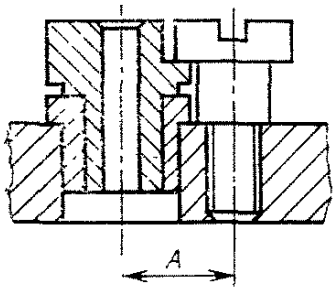


*Исполнение 5*

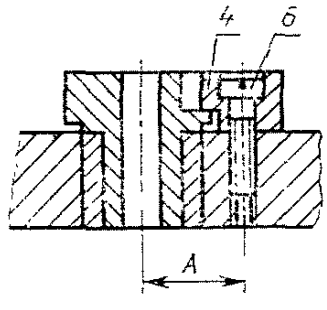


*Исполнение 6*

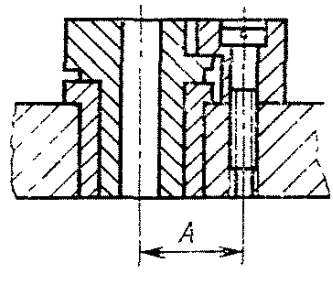


*1*—быстросменная кондукторная втулка по ГОСТ 26235—84; *2*—промежуточная втулка по ГОСТ 26236—84; *3*—промежуточная втулка с буртиком по ГОСТ 26237—84; *4*—фланец по ГОСТ 26234—84; *5*—винт по ГОСТ 26234—84; *6*—винт по ГОСТ 1491—80.

| Внутренний диаметр втулки $d$ | Исполнение | $A$ (поле допуска $J_s$ 12), мм | Винт по ГОСТ 26234—84 | Фланец по ГОСТ 26234—84 | Винт по ГОСТ 1491—80 |
|---|---|---|---|---|---|
| Св. 0 до 4 | 1, 2, 3 | 11,5 | 7002-2851 | — | — |
| | 4 | | 7002-2852 | — | — |
| | 5 | | — | 7038-1051 | В.М4—8g×14.48 |
| | 6 | | — | 7038-1052 | В.М4—8g×16.48 |
| Св. 4 до 6 | 1, 2, 3 | 13,0 | 7002-2851 | — | — |
| | 4 | | 7002-2852 | — | — |
| | 5 | | — | 7038-1051 | В.М4—8g×14.48 |
| | 6 | | — | 7038-1052 | В.М4—8g×16.48 |
| Св. 6 до 8 | 1, 2, 3 | 16,0 | 7002-2853 | — | — |
| | 4 | | 7002-2854 | — | — |
| | 5 | | — | 7038-1053 | В.М5—8g×16.48 |
| | 6 | | — | 7038-1054 | В.М5—8g×20.48 |
| Св. 8 до 10 | 1, 2, 3 | 18,0 | 7002-2853 | — | — |
| | 4 | | 7002-2854 | — | — |
| | 5 | | — | 7038-1053 | В.М5—8g×16.48 |
| | 6 | | — | 7038-1054 | В.М5—8g×20.48 |
| Св. 10 до 12 | 1, 2, 3 | 20,0 | 7002-2853 | — | — |
| | 4 | | 7002-2854 | — | — |
| | 5 | | — | 7038-1053 | В.М5—8g×16.48 |
| | 6 | | — | 7038-1054 | В.М5—8g×20.48 |
| Св. 12 до 15 | 1, 2, 3 | 23,5 | 7002-2855 | — | — |
| | 4 | | 7002-2856 | — | — |
| | 5 | | — | 7038-1055 | В.М8—8g×20.48 |
| | 6 | | — | 7038-1056 | В.М8—8g×25.48 |

*Продолжение*

| Внутренний диаметр втулки *d* | Исполнение | *A* (поле допуска $J_S$ 12), мм | Винт по ГОСТ 26234—84 | Фланец по ГОСТ 26234—84 | Винт по ГОСТ 1491—80 |
|---|---|---|---|---|---|
| Св. 15 до 18 | 1, 2, 3 | 26,0 | 7002-2855 | — | — |
| | 4 | | 7002-2856 | — | — |
| | 5 | | — | 7038-1055 | В.М8—8g×20.48 |
| | 6 | | — | 7038-1056 | В.М8—8g×25.48 |
| Св. 18 до 22 | 1, 2, 3 | 29,5 | 7002-2855 | — | — |
| | 4 | | 7002-2856 | — | — |
| | 5 | | — | 7038-1055 | В.М8—8g×20.48 |
| | 6 | | — | 7038-1056 | В.М8—8g×25.48 |
| Св. 22 до 26 | 1, 2, 3 | 32,5 | 7002-2855 | — | — |
| | 4 | | 7002-2856 | — | — |
| | 5 | | — | 7038-1055 | В.М8—8g×20.48 |
| | 6 | | — | 7038-1056 | В.М8—8g×25.48 |
| Св. 26 до 30 | 1, 2, 3 | 36,0 | 7002-2855 | — | — |
| | 4 | | 7002-2856 | — | — |
| | 5 | | — | 7038-1055 | В.М8—8g×20.48 |
| | 6 | | — | 7038-1056 | В.М8—8g×25.48 |
| Св. 30 до 35 | 1, 2, 3 | 41,0 | 7002-2857 | — | — |
| | 4 | | 7002-2858 | — | — |
| | 5 | | — | 7038-1057 | В.М10—8g×30.48 |
| | 6 | | — | 7038-1058 | В.М10—8g×35.48 |
| Св. 35 до 42 | 1, 2, 3 | 45,0 | 7002-2857 | — | — |
| | 4 | | 7002-2858 | — | — |
| | 5 | | — | 7038-1057 | В.М10—8g×30.48 |
| | 6 | | — | 7038-1058 | В.М10—8g×35.48 |

*Продолжение*

| Внутренний диаметр втулки $d$ | Исполнение | $A$ (поле допуска $J_s$ 12), мм | Винт по ГОСТ 26234—84 | Фланец по ГОСТ 26234—84 | Винт по ГОСТ 1491—80 |
|---|---|---|---|---|---|
| Св. 42 до 48 | 1, 2, 3 | 49,0 | 7002-2857 | — | — |
| | 4 | | 7002-2858 | — | — |
| | 5 | | — | 7038-1057 | В.М10—8g×30.48 |
| | 6 | | — | 7038-1058 | В.М10—8g×35.48 |
| Св. 48 до 55 | 1, 2, 3 | 53,0 | 7002-2857 | — | — |
| | 4 | | 7002-2858 | — | — |
| | 5 | | — | 7038-1057 | В.М10—8g×30.48 |
| | 6 | | — | 7038-1058 | В.М10—8g×35.48 |
| Св. 55 до 62 | 1, 2, 3 | 58,0 | 7002-2857 | — | — |
| | 4 | | 7002-2858 | — | — |
| | 5 | | — | 7038-1057 | В.М10—8g×30.48 |
| | 6 | | — | 7038-1058 | В.М10—8g×35.48 |
| Св. 62 до 70 | 1, 2, 3 | 63,0 | 7002-2857 | — | — |
| | 4 | | 7002-2858 | — | — |
| | 5 | | — | 7038-1057 | В.М10—8g×30.48 |
| | 6 | | — | 7038-1058 | В.М10—8g×35.48 |
| Св. 70 до 78 | 1, 2, 3 | 68,0 | 7002-2857 | — | — |
| | 4 | | 7002-2858 | — | — |
| | 5 | | — | 7038-1057 | В.М10—8g×30.48 |
| | 6 | | — | 7038-1058 | В.М10—8g×35.48 |
| Св. 78 до 85 | 1, 2, 3 | 73,0 | 7002-2857 | — | — |
| | 4 | | 7002-2858 | — | — |
| | 5 | | — | 7038-1057 | В.М.10—8g×30.48 |
| | 6 | | — | 7038-1058 | В.М10—8g×35.48 |

Примечание. Допускается крепление быстросменных кондукторных втулок двумя винтами, а также применение других стопорных устройств.

Редактор *А. Л. Владимиров*
Технический редактор *Л. Я. Митрофанова*
Корректор *В. П. Евсеенко*

Сдано в наб. 23.07.84 Подп. в печ. 12.12.84 7,25 п. л. 7,5 усл. кр.-отт. 5,95 уч.-изд. л.
Тираж 20000 Цена 30 коп.

Ордена «Знак Почета» Издательство стандартов, 123840, Москва, ГСП,
Новопресненский пер., 3.
Калужская типография станцартов, ул. Московская, 256. Зак. 2279

gost.e-ecolog.ru