ГОСУДАРСТВЕННЫЕ СТАНДАРТЫ
СОЮЗА ССР

ВТУЛКИ КОНДУКТОРНЫЕ

КОНСТРУКЦИЯ И РАЗМЕРЫ. ТЕХНИЧЕСКИЕ ТРЕБОВАНИЯ

ГОСТ 26232-84—ГОСТ 26238-84, ГОСТ 15362—73, ГОСТ 18429-73—ГОСТ 18435-73

Издание официальное

Цена 30 коп.

ГОСУДАРСТВЕННЫЙ КОМИТЕТ СССР ПО СТАНДАРТАМ
Москва

gost.e-ecolog.ru

РАЗРАБОТАНЫ Министерством станкостроительной и инструментальной промышленности

ИСПОЛНИТЕЛИ

А. А. Панов, В. В. Андреев, Т. И. Митрофанова, Т. А. Шестакова, И. И. Афанасьев, А. И. Коротаева, Н. С. Станиславская, Р. М. Марьяновская

ВНЕСЕНЫ Министерством станкостроительной и инструментальной промышленности

Зам. министра И. А. Ординарцев

УТВЕРЖДЕНЫ И ВВЕДЕНЫ В ДЕЙСТВИЕ Постановлениями Госстандарта от 29 июня 1984 г. № 2423 и от 15 февраля 1973 г. № 372

УДК 621.9.077-229.25:006.354 Группа Г27

ГОСУДАРСТВЕННЫЙ СТАНДАРТ СОЮЗА ССР

ВТУЛКИ ПРОМЕЖУТОЧНЫЕ С БУРТИКОМ НОРМАЛЬНОЙ И ПОВЫШЕННОЙ ТОЧНОСТИ

Конструкция и размеры

Normal and high precision collar intermediate bushes. Design and dimensions

ГОСТ 26237—84

ОКП 39 6190

Постановлением Государственного комитета СССР по стандартам от 29 июня 1984 г. № 2423 срок введения установлен

с 01.01.86

Несоблюдение стандарта преследуется по закону

1. Настоящий стандарт распространяется на промежуточные втулки с буртиком для установки сменных и быстросменных кондукторных втулок по ГОСТ 26234—84 и ГОСТ 26235—84 в приспособления металлорежущих станков, разработанные после 01.01.86.

Показатели технического уровня, установленные настоящим стандартом, соответствуют требованиям, предъявляемым к изделиям высшей категории качества.

Стандарт полностью соответствует международному стандарту ИСО 4247—77.

2. Конструкция и размеры втулок должны соответствовать указанным на чертеже и в таблице.

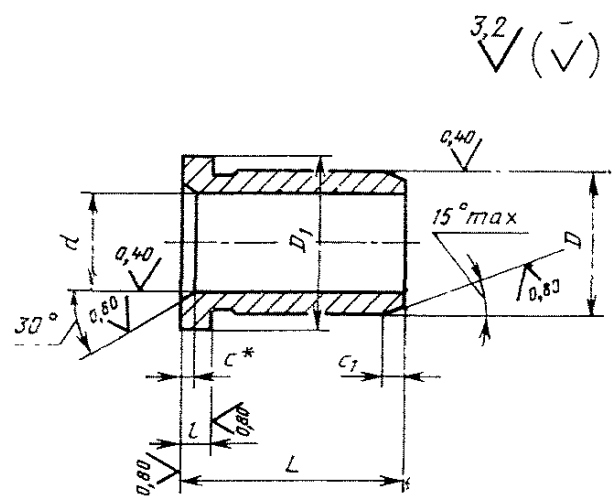

* Допускается скругление.

Размеры, мм

Обозначение втулок	Применяемость	d (поле допуска F7)	D (поле допуска п6)	L	D_1	l	c	c_1	Масса 100 шт., кг, не более
7051-5651		8	12	10	15	3	1,5	1,25	0,8
7051-5652				16					1,5
7051-5653		10	15	12	18		2,0	1,5	1,3
7051-5654				16					1,6
7051-5655				20					1,9
7051-5656				25					2,3
7051-5657		12	18	12	22	4			2,1
7051-5658				16					2,6
7051-5659				20					3,0
7051-5661				25					3,6
7051-5662		15	22	12	26				3,0
7051-5663				16					3,7
7051-5664				20					4,3
7051-5665				28					5,6
7051-5666				36					6,9
7051-5667		18	26	12	30				4,0
7051-5668				16					4,9
7051-5669				20					5,7
7051-5671				28					7,5
7051-5672				36					9,2
7051-5673		22	30	16	34	5	3,0	2,5	6,2
7051-5674				20					7,2
7051-5675				36					11,3
7051-5676				45					13,6
7051-5677		26	35	16	39				8,0
7051-5678				20					9,4
7051-5679				36					14,8

Продолжение

Размеры, мм

Обозначение втулок	Применяемость	d (поле допуска F7)	D (поле допуска п6)	L	D_1	l	c	c_1	Масса 100 шт., кг, не более
7051-5681		26	35	45	39	5	3,0	2,5	17,8
7051-5682		30	42	20	46				14,4
7051-5683				25					17,0
7051-5684				32					20,7
7051-5685				45					27,7
7051-5686				56					33,5
7051-5687		35	48	20	52				17,8
7051-5688				25					21,1
7051-5689				32					24,8
7051-5691				45					38,9
7051-5692				56					41,8
7051-5693		42	55	25	59		3,5	3,0	24,7
7051-5694				30					28,5
7051-5695				40					36,4
7051-5696				56					48,8
7051-5697				67					57,4
7051-5698		48	62	25	66	6			31,3
7051-5699				30					36,1
7051-5701				40					45,6
7051-5702				56					60,8
7051-5703				67					71,2
7051-5704		55	70	30	74				43,8
7051-5705				40					55,3
7051-5706				56					73,8

Продолжение

Размеры, мм

Обозначение втулок	Применяемость	d (поле допуска F7)	D (поле допуска n6)	L	D_1	l	c	c_1	Масса 100 шт., кг, не более
7051-5707		55	70	67	74	6	3,5	3,0	86,6
7051-5708		62	78	36	82		4,0		60,4
7051-5709				40					65,9
7051-5711				50					79,8
7051-5712				67					103,2
7051-5713				78					118,4
7051-5714		70	85	36	90				56,0
7051-5715				40					61,7
7051-5716				50					76,0
7051-5717				67					100,4
7051-5718				78					116,2
7051-5719		78	95	40	100				77,4
7051-5721				78					146,2
7051-5722				105					195,2
7051-5723		85	105	40	110				99,0
7051-5724				78					188,1
7051-5725				105					251,2
7051-5726		95	115	45	120				122,3
7051-5727				89					236,2
7051-5728				112					296,1
7051-5729		105	125	45	130				133,9
7051-5731				89					258,7
7051-5732				112					323,9

3. Технические требования — по ГОСТ 26238—84.

4. Установка промежуточных втулок с буртиком в приспособления указана в рекомендуемых приложениях к ГОСТ 26234—84 и ГОСТ 26235—84.

Редактор *А. Л. Владимиров*
Технический редактор *Л. Я. Митрофанова*
Корректор *В. П. Евсеенко*

Сдано в наб. 23.07.84 Подп. в печ. 12.12.84 7,25 п. л. 7,5 усл. кр.-отт. 5,95 уч.-изд. л.
Тираж 20000 Цена 30 коп.

Ордена «Знак Почета» Издательство стандартов, 123840, Москва, ГСП,
Новопресненский пер., 3.
Калужская типография станцартов, ул. Московская, 256. Зак. 2279

gost.e-ecolog.ru