ГОСТ 3185—93
(Правила ЕЭК ООН №60)

МЕЖГОСУДАРСТВЕННЫЙ СТАНДАРТ

ЕДИНООБРАЗНЫЕ ПРЕДПИСАНИЯ, КАСАЮЩИЕСЯ ОФИЦИАЛЬНОГО УТВЕРЖДЕНИЯ ДВУХКОЛЕСНЫХ МОТОЦИКЛОВ И МОПЕДОВ В ОТНОШЕНИИ ОРГАНОВ УПРАВЛЕНИЯ, ПРИВОДИМЫХ В ДЕЙСТВИЕ ВОДИТЕЛЕМ, ВКЛЮЧАЯ ОБОЗНАЧЕНИЯ ОРГАНОВ УПРАВЛЕНИЯ, КОНТРОЛЬНЫХ ПРИБОРОВ И ИНДИКАТОРОВ

Издание официальное

БЗ 11—12—94

МЕЖГОСУДАРСТВЕННЫЙ СОВЕТ
ПО СТАНДАРТИЗАЦИИ, МЕТРОЛОГИИ И СЕРТИФИКАЦИИ
Минск

gost.e-ecolog.ru

Предисловие

1 РАЗРАБОТАН Госстандартом России

ВНЕСЕН Техническим секретариатом Межгосударственного Совета по стандартизации, метрологии и сертификации

2 ПРИНЯТ Межгосударственным Советом по стандартизации, метрологии и сертификации 21 октября 1993 г.

За принятие проголосовали:

Наименование государства	Наименование национального органа стандартизации
Республика Беларусь	Белстандарт
Кыргызская Республика	Кыргызстандарт
Республика Молдова	Госдепартамент Молдовастандарт
Российская Федерация	Госстандарт России
Республика Таджикистан	Таджикгосстандарт
Туркменистан	Туркменглавгосинспекция
Украина	Госстандарт Украины

3 Постановлением Комитета Российской Федерации по стандартизации, метрологии и сертификации от 02.06.94 № 160 межгосударственный стандарт ГОСТ 3185—93 введен в действие непосредственно в качестве государственного стандарта Российской Федерации с 01.01.95

4 ВЗАМЕН ГОСТ 3185—75

© ИПК Издательство стандартов, 1995

Настоящий стандарт не может быть полностью или частично воспроизведен, тиражирован и распространен на территории Российской Федерации в качестве официального издания без разрешения Госстандарта России

ПРАВИЛА ЕЭК ООН № 60

ЕДИНООБРАЗНЫЕ ПРЕДПИСАНИЯ, КАСАЮЩИЕСЯ ОФИЦИАЛЬНОГО УТВЕРЖДЕНИЯ ДВУХКОЛЕСНЫХ МОТОЦИКЛОВ И МОПЕДОВ В ОТНОШЕНИИ ОРГАНОВ УПРАВЛЕНИЯ, ПРИВОДИМЫХ В ДЕЙСТВИЕ ВОДИТЕЛЕМ, ВКЛЮЧАЯ ОБОЗНАЧЕНИЯ ОРГАНОВ УПРАВЛЕНИЯ, КОНТРОЛЬНЫХ ПРИБОРОВ И ИНДИКАТОРОВ

СОДЕРЖАНИЕ

1. Область применения 2
2. Определения 2
3. Заявка на официальное утверждение 4
4. Официальное утверждение 5
5. Общие требования 6
6. Специальные требования 7
7. Изменение типа транспортного средства 11
8. Соответствие продукции 11
9. Санкции, налагаемые за несоответствие продукции 11
10. Прекращение производства продукции 12
11. Наименование и адреса технических служб, уполномоченных проводить испытания на официальное утверждение, и административных органов 12
12. Переходные положения 12
Приложение 1. Сообщение, касающееся официального утверждения (отказа в официальном утверждении, отмены официального утверждения или окончательного прекращения производства) типа транспортного средства в отношении органов управления, приводимых в действие водителем, на основании Правил № 60 13
Приложение 2. Схемы знаков официального утверждения . . . 14
Приложение 3. Специальные требования, касающиеся рычагов . . 15
Приложение 4. Органы управления, контрольные приборы, индикаторы, при наличии которых обозначения являются обязательными, и символы, которые следует использовать с этой целью 18
Приложение 5. Основная схема для построения символов, приведенных в приложении 4 26

УДК 629.118.35—514.1:006.354 Группа Д31

МЕЖГОСУДАРСТВЕННЫЙ СТАНДАРТ

ЕДИНООБРАЗНЫЕ ПРЕДПИСАНИЯ, КАСАЮЩИЕСЯ ОФИЦИАЛЬНОГО УТВЕРЖДЕНИЯ ДВУХКОЛЕСНЫХ МОТОЦИКЛОВ И МОПЕДОВ В ОТНОШЕНИИ ОРГАНОВ УПРАВЛЕНИЯ, ПРИВОДИМЫХ В ДЕЙСТВИЕ ВОДИТЕЛЕМ, ВКЛЮЧАЯ ОБОЗНАЧЕНИЯ ОРГАНОВ УПРАВЛЕНИЯ, КОНТРОЛЬНЫХ ПРИБОРОВ И ИНДИКАТОРОВ

Uniform provisions concerning the approval of two-wheeled motorcycles and mopeds in respect to controls actuated by the rider including the designation of controls, optical signalling devices and indicators

ГОСТ 3185—93 (Правила ЕЭК ООН № 60)

ОКП 45 2850, 45 2952

Дата введения 01.01.95

Настоящий стандарт вводит в действие Правила ЕЭК ООН № 60, прилагаемые в качестве добавления 59 к Соглашению «О принятии единообразных условий официального утверждения и о взаимном признании официального утверждения предметов оборудования и частей механических транспортных средств», заключенному в Женеве 20.03.58.

Требования настоящего стандарта являются обязательными.

Дополнительные требования, изменения, отражающие потребности народного хозяйства, изложены в разделе 1, пункте 6.3.2.1 и пункте 6 приложения 4.

1. ОБЛАСТЬ ПРИМЕНЕНИЯ

Настоящие правила распространяются на двухколесные мотоциклы и мопеды[1] в отношении органов управления, приводимых в действие водителем, включая обозначение органов управления, контрольных приборов и индикаторов.

[1] Для потребностей народного хозяйства следует читать: мотоциклы, мопеды, мокики и минимокики.

2. ОПРЕДЕЛЕНИЯ

В настоящих Правилах приняты следующие определения.

2.1. **Официальное утверждение транспортного средства** — официальное утверждение того или иного типа транспортного средства в отношении органов управления, приводимых в действие водителем, если такие органы имеются, и их обозначений.

2.2. **Тип транспортного средства** — транспортные средства, которые не отличаются друг от друга в отношении оборудования, способного повлиять на функционирование и расположение органов управления, приводимых в действие водителем.

2.3. **Транспортное средство** — двухколесный мотоцикл, определенный в статье 1 (n), или двухколесный мопед, определенный в статье 1 (m) Конвенции Организации Объединенных Наций о дорожном движении, Вена, 1968 г.

2.4. **Орган управления** — любая часть транспортного средства или устройство, непосредственно приводимое в действие водителем и вызывающее изменение состояния или функционирования транспортного средства или одной из его частей.

2.5. **Рулевое управление** — любые части руля или рулей, связанные с рулевой колонкой (рулем), при помощи которых регулируется направление движения транспортного средства.

2.5.1. **Рулевое управление, правая сторона** — любая часть рулевого управления, которое, если рассматривать транспортное средство в направлении движения, расположено с правой стороны от продольной плоскости симметрии транспортного средства.

2.5.2. **Рулевое управление, левая сторона** — любая часть рулевого управления, которое, если рассматривать транспортное средство в направлении движения, расположено с левой стороны от продольной плоскости симметрии транспортного средства.

2.5.3. **Рулевое управление, передняя часть** — любые части рулевого управления, наиболее удаленные от водителя, находящегося в сидячем положении во время движения.

2.6. **Рукоятка** — наиболее удаленная от центра часть рулевого управления, за которую водитель транспортного средства держит руль.

2.6.1. **Вращающая рукоятка** — рукоятка, приводящая в действие какой-либо функциональный механизм транспортного средства, которая вращается на руле, когда ее поворачивает водитель транспортного средства.

2.7. **Рама** — любые части рамы, ходовой части или корпуса транспортного средства, на которых установлены двигатель (или трансмиссия) или блок двигатель-трансмиссия.

2.7.1. **Рама, правая сторона** — любая часть рамы, которая, если рассматривать транспортное средство в направлении движения, расположена с правой стороны от продольной плоскости симметрии транспортного средства.

2.7.2. **Рама, левая сторона** — любая часть рамы, которая, если рассматривать транспортное средство в направлении движения, расположена с левой стороны от продольной плоскости симметрии транспортного средства.

2.8. **Рычаг** — любое устройство, имеющее плечо, поворачивающееся вокруг точки опоры и служащее для приведения в действие какого-либо функционального механизма транспортного средства.

2.8.1. **Ручной рычаг** — рычаг, приводимый в действие рукой водителя.

Примечание. Если не предусмотрено иных положений, ручной рычаг приводится в действие путем сжатия (т. е. перемещения конца рычага к основанию), например для торможения или для выключения сцепления.

2.8.2. **Ножной рычаг** — рычаг, приводимый в действие нажатием ноги водителя на выступ на плече рычага.

2.8.3. **Педаль** — рычаг, приводимый в действие нажатием ноги водителя на пластину, расположенную на рычаге таким образом, чтобы обеспечить передачу давления на плечо рычага.

Примечание. Если не предусмотрено иных положений, педаль приводится в действие нажатием вниз, например при торможении.

2.8.4. **Рабочая педаль** — устройство, которое соединено с тем или иным механизмом и которое может использоваться для приведения в движении транспортного средства.

2.8.5. **Двуплечий рычаг** — рычаг, вращающийся вокруг центра или вокруг точки, расположенной рядом с центром, с пластиной или выступом на каждом конце, приводимый в действие нажатием ноги водителя на вышеупомянутые пластины или выступы (см. приложение 3, рис. 3).

2.9. **Опора для ног** — элементы, выступающие с обеих сторон транспортного средства, на которые водитель ставит ноги в сидячем положении при вождении.

2.10. **Подножка** — часть транспортного средства, на которую водитель ставит ноги в сидячем положении при вождении в том случае, когда транспортное средство не имеет рабочих педалей или опоры для ног.

2.11. **По часовой стрелке** — направление вращения рассматриваемого элемента вокруг своей оси, соответствующее движению часовой стрелки при наблюдении сверху или с внешней стороны.

2.11.1. **Против часовой стрелки** — движение в обратном направлении.

2.12. **Комбинированная рабочая тормозная система** — функциональная система (с гидравлическим или механическим приводом или их комбинация), посредством которой при помощи одного органа управления одновременно приводятся в действие, по крайней мере частично, передний и задний тормоза транспортного средства.

2.13. **Индикатор** — устройство, информирующее о функционировании или состоянии той или иной системы или части системы, например об уровне жидкости.

2.14. **Контрольный прибор** — оптический сигнал, указывающий на приведение в действие того или иного устройства, правильное или неправильное функционирование или состояние, или выход из строя.

2.15. **Символ** — графическое изображение, служащее для обозначения того или иного органа управления, контрольного прибора или индикатора.

3. ЗАЯВКА НА ОФИЦИАЛЬНОЕ УТВЕРЖДЕНИЕ

3.1. Заявка на официальное утверждение того или иного типа транспортного средства в отношении органов управления, приводимых в действие водителем, осуществляется заводом — изготовителем транспортного средства или его уполномоченным представителем.

3.2. К каждой заявке должны быть приложены перечисленные в п. 3.2.1 документы в трех экземплярах и следующие данные:

3.2.1. Выполненные в соответствующем масштабе достаточно подробные чертежи элементов транспортного средства, к которым применяются предписания настоящих Правил и, в случае необходимости, самого транспортного средства.

3.3. Технической службе, уполномоченной проводить проверку и испытания до официального утверждения, должно быть представлено одно транспортное средство, представляющее тип транспортного средства, подлежащий официальному утверждению в отношении органов управления, приводимых в действие водителем (разд. 5 и 6 настоящих Правил).

4. ОФИЦИАЛЬНОЕ УТВЕРЖДЕНИЕ

4.1. Если транспортное средство, представленное на официальное утверждение в соответствии с настоящими Правилами, удовлетворяет предписаниям, приведенным ниже в разд. 5 и 6, то данному типу транспортного средства предоставляется официальное утверждение.

4.2. Каждому официально утвержденному типу присваивается номер официального утверждения. Две первые цифры (в настоящее время 00 для Правил в их первоначальной форме) означают серию поправок, соответствующих последним техническим изменениям, внесенным в Правила к моменту выдачи официального утверждения. Одна и та же договаривающаяся сторона не может присваивать этот номер другому типу транспортного средства.

4.3. Стороны Соглашения, применяющие настоящие Правила, уведомляются об официальном утверждении или об отказе в официальном утверждении типа транспортного средства на основании настоящих Правил посредством карточки, соответствующей образцу, приведенному в приложении 1, а также чертежей и схем (представленных подателем заявки на официальное утверждение) форматом, не превышающем А4 (210×297 мм), или форматом, кратным ему и в соответствующем масштабе.

4.4. На каждое транспортное средство, соответствующее типу транспортного средства, официально утвержденному на основании настоящих Правил, в легко доступном месте наносится четкий международный знак официального утверждения, состоящий из:

4.4.1. Круга, в котором проставлена буква Е, за которой следует отличительный номер страны, представившей официальное утверждение*;

---

* 1 — Германия; 2 — Франция; 3 — Италия; 4 — Нидерланды; 5 — Швеция; 6 — Бельгия; 7 — Венгрия; 8 — Чехия; 9 — Испания; 10 — Югославия; 11 — Соединенное Королевство; 12 — Австрия; 13 — Люксембург; 14 — Швейцария; 16 — Норвегия; 17 — Финляндия; 18 — Дания; 19 — Румыния; 20 — Польша; 21 — Португалия; 22 — Россия; 23 — Греция; 25 — Хорватия; 26 — Словения; 27 — Словакия. Следующие порядковые номера будут присваиваться другим странам в хронологическом порядке ратификации или Соглашения о принятии единообразных условий официального утверждения и о взаимном признании официального утверждения предметов оборудования и частей механических транспортных средств или в порядке их присоединения к этому Соглашению. Присвоенные им таким образом номера будут сообщены Генеральным секретарем Организации Объединенных Наций Договаривающимся сторонам Соглашения.

4.4.2. Номера настоящих Правил, за которыми следует буква R, тире и номер официального утверждения справа от круга, предусмотренного в п. 4.4.1.

4.5. Если транспортное средство соответствует типу транспортного средства, официально утвержденному на основании одного или нескольких Правил, прилагаемых к Соглашению в стране, предоставившей официальное утверждение в соответствии с настоящими Правилами, то нет необходимости повторять знак, предусмотренный в п. 4.4.1; в этом случае номера Правил и официального утверждения, а также дополнительные обозначения всех Правил, в соответствии с которыми предоставлено официальное утверждение в стране, предоставившей официальное утверждение на основании настоящих Правил, размещаются в вертикальной колонке справа от знака, предусмотренного в п. 4.4.1.

4.6. Знак официального утверждения должен быть четким и нестираемым.

4.7. Знак официального утверждения должен быть легко доступным.

4.8. В приложении 2 настоящих Правил приведены в качестве примера схемы знаков официального утверждения.

5. ОБЩИЕ ТРЕБОВАНИЯ

5.1. Все органы управления, приводимые в действие водителем, указанные в пп. 6.1, 6.2, 6.3 и 6.4, должны быть доступны для водителя, который находится в обычном сидячем положении при движении:

5.1.1. Доступу водителя к органам управления не должны мешать какие-либо другие органы управления или элементы транспортного средства.

5.1.2. Органы управления, указанные ниже в пп. 6.1—6.4, должны находиться в положениях или местах, предписанных в этих пунктах.

5.1.3. Органы управления на рулевом устройстве, указанные в пунктах:

6.2.1. (передний тормоз);

6.2.2. (задний тормоз для мопедов);

6.3.1. (сцепление);

6.4.1. (звуковой сигнал);

6.4.2.2. (дальний/ближний свет);

6.4.3. (световой указатель поворота)

должны быть расположены таким образом, чтобы водитель мог достать до них не снимая рук с соответствующих рукояток.

5.2. Органы управления, указанные в пп. 6.2.1, 6.2.3 и 6.3.1, должны быть сконструированы таким образом, чтобы отвечать соответственно требованиям первой части (ручные рычаги) или второй части (ножные рычаги, двуплечие рычаги и педали) приложения 3.

5.3. Обозначение

5.3.1. Органы управления, контрольные приборы и индикаторы, там где они предусмотрены, должны быть обозначены в соответствии с положениями приложения 4.

6. СПЕЦИАЛЬНЫЕ ТРЕБОВАНИЯ

6.1. Органы управления двигателем

6.1.1. *Пуск двигателя*

6.1.1.1. Замок зажигания: если речь идет о поворотном ключе зажигания, то он должен поворачиваться по часовой стрелке из положения «выключено» в положение «включено».

6.1.1.2. Включатель стартера: специальных требований нет.

6.1.1.3. Комбинированный замок зажигание-стартер: если речь идет о поворотном замке, то он должен поворачиваться по часовой стрелке из положения «выключено» в положение «включено», а затем в положение «стартер».

6.1.2. *Частота вращения коленчатого вала*

6.1.2.1. Орган управления скоростью: режим двигателя должен регулироваться посредством ручного органа управления.

Расположение органа управления: справа на руле.

Тип органа управления: вращающаяся рукоятка на руле.

Направление вращения: против часовой стрелки для ускорения.

6.1.3. *Остановка*

6.1.3.1. Аварийный выключатель двигателя: для выключения двигателя вместо основного выключателя (п. 6.1.1.1) или декомпрессора (п. 6.1.3.2) транспортное средство может быть снабжено аварийным выключателем двигателя. Расположение органа управления: на руле, с правой стороны.

6.1.3.2. Ручной рычаг декомпрессора.

Расположение органа управления: на руле.

Тип органа управления: рычаг или вращающаяся рукоятка, при условии, что она совмещена с рукояткой регулирования скорости вращения двигателя (с правой стороны).

6.2. Тормоза

6.2.1. *Передний колесный тормоз*

Расположение органа управления: справа на руле, с правой стороны, спереди.

Тип органа управления: ручной рычаг.

6.2.2. *Задний колесный тормоз*

6.2.2.1. На транспортных средствах, оборудованных сцеплением с ручным управлением.

Расположение органа управления: на раме с правой стороны.

Тип органа управления: педаль.

6.2.2.2. На транспортных средствах, не имеющих сцепления с ручным управлением.

6.2.2.2.1. Транспортные средства, снабженные рабочими педалями, должны, а транспортные средства, снабженные подножкой или опорой для ног, являющейся частью подножки, максимальная расчетная скорость которых не превышает 100 км/ч, могут соответствовать этому предписанию.

Расположение органов управления: на руле спереди, с левой стороны.

Тип органа управления: ручной рычаг.

6.2.2.2.2. Все другие транспортные средства.

Расположение органа управления: на раме с правой стороны.

Тип органа управления: педаль.

6.2.2.3. В пп. 6.2.2.1 и 6.2.2.2.1 настоящих Правил не содержится каких-либо положений, запрещающих установку на мопеде, снабженном рабочими педалями, заднего колесного тормоза с устройством, приводимым в действие при помощи обратного вращения рабочих педалей.

6.2.3. *Комбинированный рабочий тормоз*

В пп. 6.2.1 и 6.2.2 настоящих Правил не содержится каких-либо положений, запрещающих установку на транспортном средстве комбинированной рабочей тормозной системы (см. п. 2.1).

Расположение и тип органа управления: в соответствии с пп. 6.2.1 и 6.2.2.

6.2.4. *Стояночный тормоз*

Специальных предписаний нет.

Тип органа управления: ручной рычаг и педаль.

6.3. Трансмиссия

6.3.1. *Сцепление: Функциональный орган управления*

Расположение: на руле спереди, с левой стороны.

Тип органа управления: ручной рычаг.

Примечание. Вышеупомянутые предписания не запрещают использование в качестве устройства для управления сцеплением комбинированного органа

управления в виде ножного рычага, соединенного одновременно со сцеплением и коробкой передач.

6.3.2. *Орган управления переключением передач*

6.3.2.1. Для транспортных средств, имеющих орган управления переключением передач, — функционирующий независимо от органа управления сцеплением.

Расположение органа управления: на раме или коробке передач с левой стороны.

Тип органа управления: ножной рычаг или двуплечий рычаг.

6.3.2.1.1. Движение ножного рычага или передней части двуплечего рычага вверх обеспечивает переключение передач, соответствующее последовательному увеличению скорости при движении вперед, а в обратном направлении — переключение, соответствующее уменьшению скорости. Должно быть также предусмотрено отдельное «нейтральное» положение.

6.3.2.2. Для транспортных средств, имеющих орган управления переключением передач, — соединенный с органом управления сцеплением.

Расположение органа управления: на руле с левой стороны.

Тип органа управления: вращающаяся рукоятка на руле.

6.3.2.2.1. Вращение рукоятки против часовой стрелки должно обеспечивать переключение передач, соответствующее увеличению скорости при движении вперед, а в обратном направлении — переключение передач, соответствующее уменьшению скорости. Должно быть также предусмотрено отдельное «нейтральное» положение.

6.4. Устройства освещения и сигнализации

6.4.1. *Звуковой предупредительный сигнал*

6.4.1.1. Для транспортных средств, имеющих орган управления переключением передач, — функционирующий независимо от органа управления сцеплением.

Расположение органа управления: на руле с левой стороны.

Тип органа управления: кнопка.

6.4.1.2. Для транспортных средств, имеющих орган управления переключением передач, — соединенный с органом управления сцеплением.

Расположение органа управления: на руле с правой стороны.

Тип органа управления: кнопка.

6.4.2. *Освещение*

6.4.2.1. Переключатель освещения

В случае поворотного переключателя вращение по часовой стрелке должно обеспечивать включение габаритных огней транспортного средства, а затем — основных огней. Это не исключает возможность предусмотреть дополнительные позиции переключа-

теля при условии, что они будут четко обозначены. В случае необходимости переключатель освещения может быть совмещен с замком зажигания.

6.4.2.2. *Переключатель дальнего (ближнего) света*

6.4.2.2.1. Для транспортных средств, имеющих органы управления переключением передач, — функционирующий независимо от органов управления сцеплением.

Расположение органа управления: на руле с левой стороны.

6.4.2.2.2. Для транспортных средств, имеющих органы управления переключением передач, — соединенный с органом управления сцеплением.

Расположение органа управления: на руле с правой стороны.

6.4.2.3. *Световое предупредительное устройство*

Управление этим устройством обеспечивается посредством органа управления, связанного с переключателем дальнего (ближнего) света, или является дополнительной функцией этого переключателя.

6.4.3. *Переключатель указателей поворота*

Расположение органа управления: на руле.

Орган управления должен быть сконструирован таким образом, чтобы включение левой части переключателя (если смотреть с места водителя) или перемещение влево обеспечивало включение левого указателя, обратные действия — включение правого указателя. Орган управления должен быть четко обозначен таким образом, чтобы было ясно, с какой стороны транспортного средства включается указатель.

6.5. Орган управления подачи топлива

6.5.1. *Устройство для холодного запуска двигателя*

Орган управления должен быть расположен таким образом, чтобы он был в достаточной мере доступным для водителя и удобным для воздействия.

6.5.2. *Ручной орган управления отключением подачи топлива*

Орган управления должен иметь отдельные положения «выключено», «включено», «резерв» (когда предусмотрен резерв топлива).

Орган управления должен быть в положении «включено», когда он располагается в направлении подачи топлива из бака к двигателю; в положении «выключено», когда он расположен перпендикулярно к потоку топлива, в положении «резерв» (когда это предусмотрено), когда он находится в направлении, противоположном потоку топлива.

6.5.2.1. Когда транспортное средство оборудовано таким образом, водитель должен иметь возможность включать подачу резервного топлива в сидячем положении.

7. ИЗМЕНЕНИЕ ТИПА ТРАНСПОРТНОГО СРЕДСТВА

7.1. Любое изменение типа транспортного средства доводится до сведения административного органа, предоставившего официальное утверждение данному типу транспортного средства. Этот орган может:

7.1.1. либо прийти к заключению, что внесенные изменения не оказывают значительного отрицательного влияния и что, во всяком случае, транспортное средство по-прежнему удовлетворяет предписаниям;

7.1.2. или потребовать новый протокол технической службы, ответственной за проведение испытаний.

7.2. Подтверждение официального утверждения или отказ в официальном утверждении с указанием изменений направляется Сторонам Соглашения, применяющим настоящие Правила, в соответствии с процедурой, указанной в п. 4.3.

8. СООТВЕТСТВИЕ ПРОДУКЦИИ

8.1. Каждое транспортное средство, имеющее знак официального утверждения на основании настоящих Правил, должно соответствовать официально утвержденному типу транспортного средства, в частности, в отношении органов управления, приводимых в действие водителем.

8.2. Для проверки соответствия, предписанного п. 8.1, проводится достаточное количество выборочных проверок транспортных средств серийного производства, имеющих знак официального утверждения на основании настоящих Правил.

9. САНКЦИИ, НАЛАГАЕМЫЕ ЗА НЕСООТВЕТСТВИЕ ПРОДУКЦИИ

9.1. Официальное утверждение, предоставленное на основании Правил тому или иному типу транспортных средств, может быть аннулировано в случае несоблюдения требований, предусмотренных п. 8.1, или в том случае, если транспортное средство не выдерживает проверок, предусмотренных п. 8.2.

9.2. Если какая-либо Сторона Соглашения, применяющая настоящие Правила, отменяет предоставленное ею ранее официальное утверждение, она незамедлительно сообщает об этом другим Договаривающимся сторонам, применяющим настоящие Правила, посредством копии регистрационной карточки, на которой внизу крупными буквами делается отметка «ОФИЦИАЛЬНОЕ УТВЕРЖДЕНИЕ ОТМЕНЕНО» и проставляются подпись и дата.

10. ПРЕКРАЩЕНИЕ ПРОИЗВОДСТВА ПРОДУКЦИИ

Если владелец официального утверждения окончательно прекращает производство того или иного типа транспортного средства, официально утвержденного на основании настоящих Правил, он уведомляет об этом компетентный орган, предоставивший официальное утверждение.

При получении этого сообщения компетентный орган информирует об этом другие Стороны Соглашения, применяющие настоящие Правила, посредством копии регистрационной карточки, на которой внизу крупными буквами делается отметка «ПРОИЗВОДСТВО ПРЕКРАЩЕНО» и проставляются подпись и дата.

11. НАИМЕНОВАНИЕ И АДРЕСА ТЕХНИЧЕСКИХ СЛУЖБ, УПОЛНОМОЧЕННЫХ ПРОВОДИТЬ ИСПЫТАНИЯ НА ОФИЦИАЛЬНОЕ УТВЕРЖДЕНИЕ, И АДМИНИСТРАТИВНЫХ ОРГАНОВ

Стороны Соглашения, применяющие настоящие Правила, сообщают Секретариату Организации Объединенных Наций наименования и адреса технических служб, уполномоченных проводить испытания на официальное утверждение, а также административных органов, которые предоставляют официальное утверждение и которым следует направлять выдаваемые в других странах регистрационные карточки официального утверждения или отмены официального утверждения, или отказа в официальном утверждении.

12. ПЕРЕХОДНЫЕ ПОЛОЖЕНИЯ

Применение символов, указанных в приложении 4, обязательно с 01.07.86.

ПРИЛОЖЕНИЕ 1
Обязательное

Максимальный формат: А4(210×297 мм)

Наименование административного органа



Сообщение, касающееся официального утверждения (отказа в официальном утверждении, отмены официального утверждения или окончательного прекращения производства) типа транспортного средства в отношении органов управления, приводимых в действие водителем, на основании Правил № 60

Номер официального утверждения

1. Фабричная или торговая марка транспортного средства _____
2. Тип транспортного средства _____
3. Завод-изготовитель и его адрес _____
4. В соответствующих случаях фамилия и адрес представителя завода-изготовителя _____
5. Краткое описание транспортного средства в отношении органов управления, приводимых в действие водителем _____
6. Транспортное средство представлено на официальное утверждение (дата) _____
7. Техническая служба, уполномоченная проводить испытания на официальное утверждение _____
8. Дата протокола, выданного этой службой _____
9. Номер протокола, выданного этой службой _____
10. Официальное утверждение предоставлено (в официальном утверждении отказано) [1] _____
11. Место нанесения знака официального утверждения на транспортное средство _____

_____

12. Место _____

---

[1] Ненужное зачеркнуть,

13. Дата _____

14. Подпись _____

15. К настоящему сообщению прилагаются следующие документы, имеющие указанный выше номер официального утверждения:

рисунки, схемы и планы органов управления, приводимых в действие водителем, и элементов транспортного средства, имеющих отношение к настоящим Правилам.

ПРИЛОЖЕНИЕ 2
Обязательное

СХЕМЫ ЗНАКОВ ОФИЦИАЛЬНОГО УТВЕРЖДЕНИЯ

Образец А

(см. п. 4.4 настоящих Правил)



Приведенный выше знак официального утверждения, проставленный на транспортном средстве, означает, что данный тип транспортного средства официально утвержден в отношении органов управления, приводимых в действие водителем, в Нидерландах (E4) на основании Правил № 60 под номером 002439. Номер официального утверждения показывает, что официальное утверждение предоставлено в соответствии с требованиями Правил № 60 в их первоначальном виде.

Образец В

(см. п. 4.5 настоящих Правил)

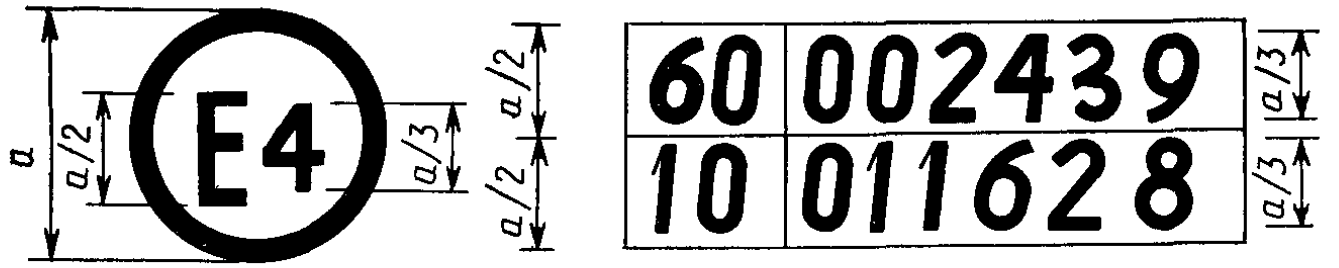

a_{min} = 8 мм

Приведенный выше знак официального утверждения, проставленный на транспортном средстве, означает, что данный тип транспортного средства официально утвержден в Нидерландах (Е4) на основании Правил № 60 и 10[1]. Номера официальных утверждений означают, что к моменту предоставления соответствующих официальных утверждений Правила № 60 были в их первоначальном виде, а в Правила № 10 были включены поправки серии 01.

[1] Последний номер приводится только в качестве примера.

ПРИЛОЖЕНИЕ 3
Обязательное

СПЕЦИАЛЬНЫЕ ТРЕБОВАНИЯ, КАСАЮЩИЕСЯ РЫЧАГОВ

1. **Рычаги ручные**

1.1. Максимальное расстояние между передней стороной ручного рычага и задней стороной рукоятки не должно превышать 120 мм по перпендикуляру к оси рукоятки в любой точке поворота рычага (см. рис. 1a). Если на транспортном средстве установлен орган управления переключением передач, действующий одновременно с органом управления сцеплением, то указанное максимальное расстояние не должно превышать 135 мм.

1.1.1. Указанное расстояние может быть больше приведенного выше значения между средней точкой рукоятки и свободным концом рычага.

1.2. Минимальное расстояние (просвет) между задней стороной ручного рычага и передней стороной рукоятки не должно быть меньше 45 мм в любой точке между внешним концом и средней точкой рукоятки (см. рис. 1b).

1.2.1. Указанное расстояние может быть меньше между средней точкой ручного рычага и точкой опоры, но ни в коем случае не должно быть менее 25 мм.

1.3. Внешний конец ручного рычага не должен выступать за внешний конец рукоятки более чем на 30 мм, когда ручной рычаг находится в положении максимального сжатия (см. рис. 1c).

2. **Ножные рычаги, двуплечие и педали**

2.1. Ножные рычаги

2.1.1. Максимальное расстояние между задней поверхностью выступа рычага и задней поверхностью соответствующей опорой для ног не должно превышать 200 мм в любой точке выступа ножного рычага (см. рис. 2).

2.1.2. Минимальное расстояние (просвет) между задней поверхностью выступа ножного рычага и передней поверхностью соответствующей опоры для ног не должно быть менее 105 мм в любой точке выступа ножного рычага (см. рис. 2).

2.1.3. В случае регулируемой опоры для ног эти расстояния должны измеряться в обычных позициях регулирования, предусмотренных для опоры для ног, в соответствии с указаниями завода-изготовителя для владельца/ пользователя транспортного средства (инструкция по эксплуатации), причем ножной рычаг должен находиться в положении, указанном заводом-изготовителем.

2.2. Двуплечие рычаги

2.2.1. Расстояние (K) между задней стороной площадки или задней стороной выступа, расположенного в передней части двуплечевого рычага, и задней частью опоры для ног, должно быть не более 200 мм и не менее 60 мм (см. рис. 3).

2.2.2. Расстояние (L) между передней стороной площадки или передней стороной выступа, расположенного в задней части двуплечего рычага, и задней стороной опоры для ног не должно быть более 100 мм или менее 50 мм (см. рис. 3).

2.2.3. В случае регулируемой опоры для ног указанные расстояния должны измеряться в обычных позициях регулирования, предусмотренных для опоры для ног, в соответствии с инструкцией по эксплуатации, причем двуплечий рычаг должен находиться в положении, указанном заводом-изготовителем.

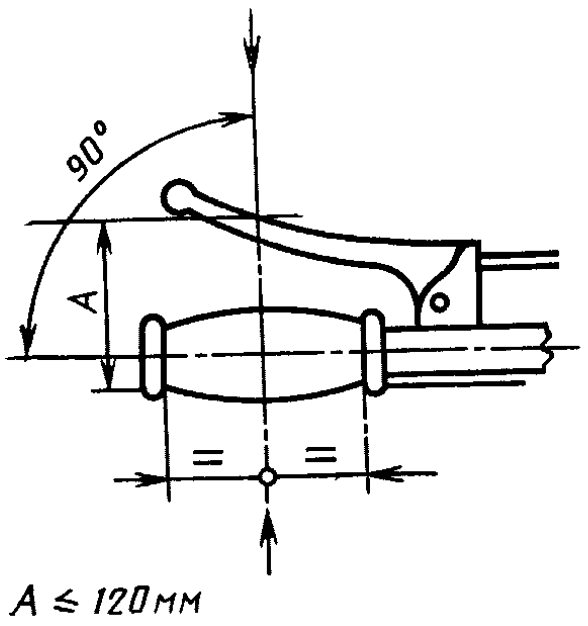

Рис. 1a

2.3. Педали

2.3.1. *Транспортные средства, имеющие опоры для ног*

2.3.1.1. Максимальное расстояние между задней стороной педали и задней стороной соответствующей опоры для ног не должно превышать в любой точке 170 мм (см. рис. 4).

2.3.1.2. Минимальное расстояние (просвет) между задней стороной педали и передней стороной соответствующей опоры для ног должно в любой точке составлять не менее 50 мм (см. рис. 4).

2.3.1.3. В случае регулируемой опоры для ног указанные расстояния должны измеряться в обычных позициях регулирования, предусмотренных для опоры для ног в соответствии с инструкцией по эксплуатации, причем педаль должна находиться в положении, указанном заводом-изготовителем.

2.3.2. *Транспортные средства, имеющие подножки*

2.3.2.1. Максимальное расстояние между поверхностью подножки и наиболее высокой точкой площадки педали, измеренное по перпендикуляру к поверхности подставки, прилегающей к педали, не должно превышать 105 мм (см. рис. 5).

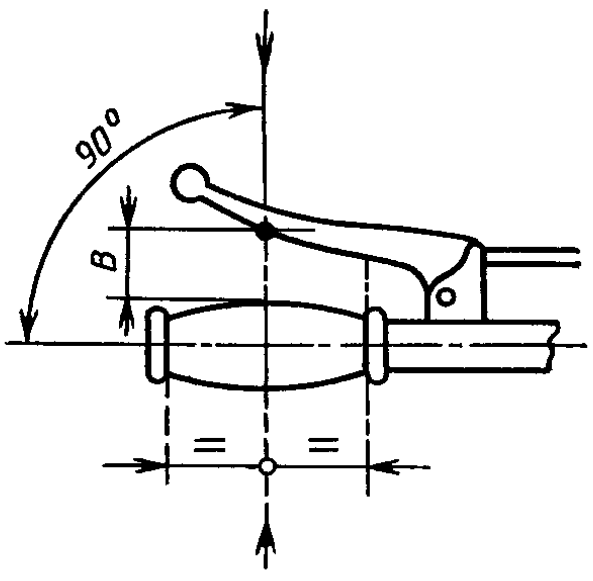

Рис. 1b

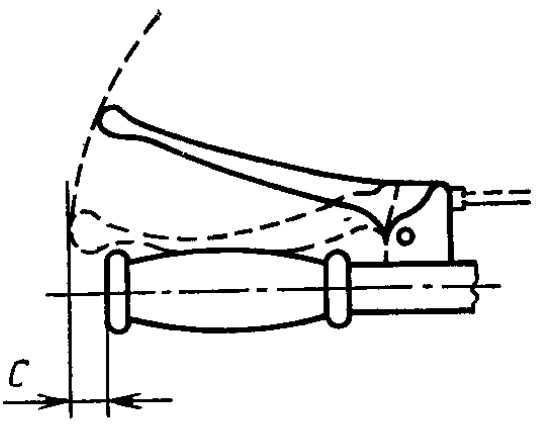

Рис 1c

2.3.2.2. Наиболее выступающая точка площадки педали не должна выступать более чем на 25 мм за внешний край подножки (см. рис. 5).

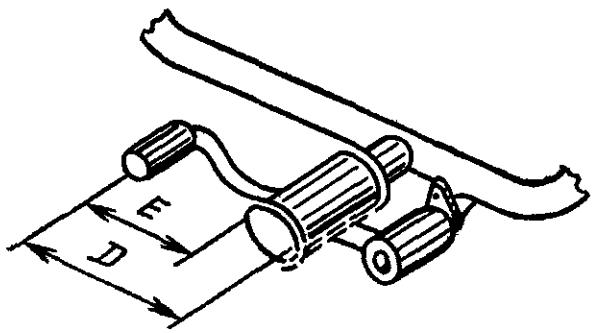

$D \leq 200$ мм
$E \geq 105$ мм

Рис. 2

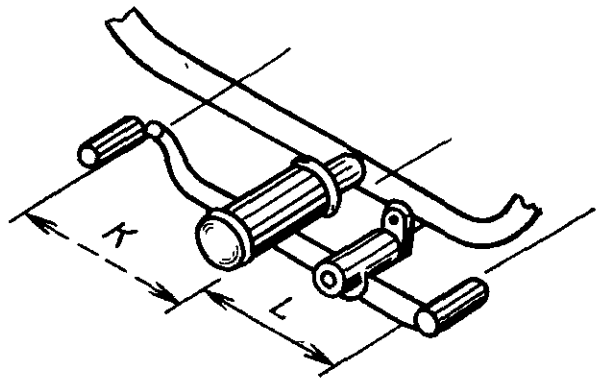

60 мм $\leq K \leq$ 200 мм
50 мм $\leq L \leq$ 100 мм

Рис. 3

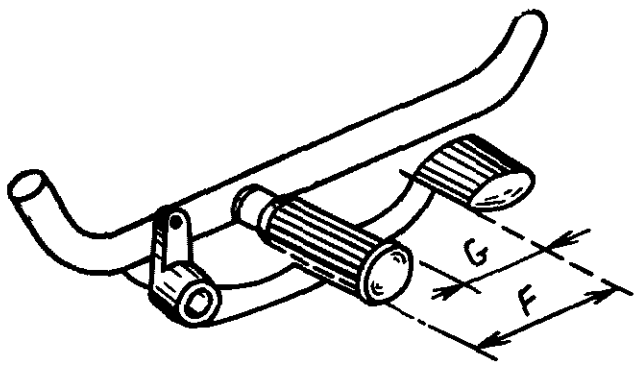

$F \leq 170$ мм
$G \geq 50$ мм

Рис. 4

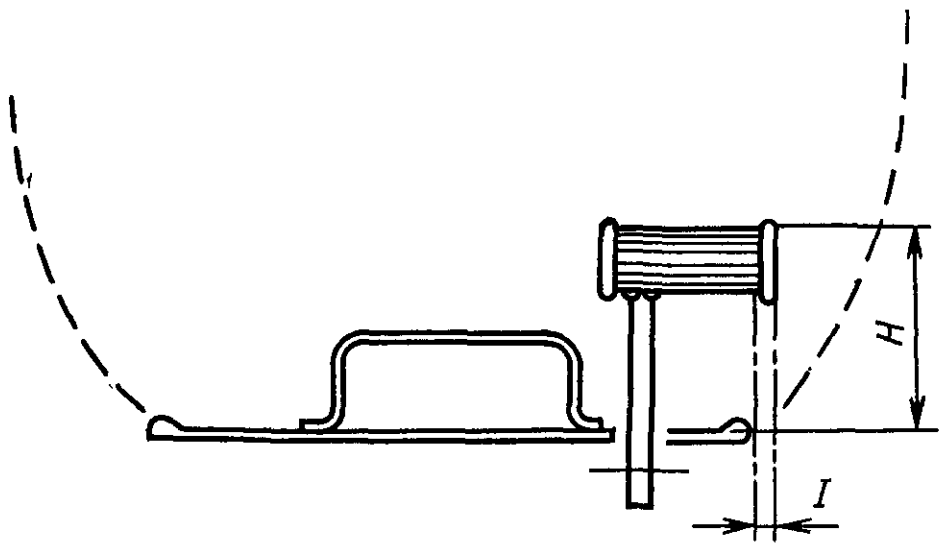

$H \leq 105$ мм
$I \leq 25$ мм

Рис. 5

ПРИЛОЖЕНИЕ 4
Обязательное

ОРГАНЫ УПРАВЛЕНИЯ, КОНТРОЛЬНЫЕ ПРИБОРЫ, ИНДИКАТОРЫ, ПРИ НАЛИЧИИ КОТОРЫХ ОБОЗНАЧЕНИЯ ЯВЛЯЮТСЯ ОБЯЗАТЕЛЬНЫМИ, И СИМВОЛЫ, КОТОРЫЕ СЛЕДУЕТ ИСПОЛЬЗОВАТЬ С ЭТОЙ ЦЕЛЬЮ [1]

1. В настоящем приложении приведены символы [1], т. е. условные знаки, используемые для обозначения некоторых органов управления, индикаторов и контрольных приборов мотоцикла или мопеда и для облегчения их использования. Указываются также цвета возможных оптических контрольных сигналов, предупреждающих водителя о функционировании или выходе из строя устройств и оборудования, соединенного с соответствующими органами управления.

2. Настоящее приложение распространяется на органы управления, которые (если они предусмотрены) устанавливаются на приборной доске или в пределах непосредственного доступа для водителя мотоцикла или мопеда. Это определение области распространения не предусматривает обязательного наличия всех органов управления, приведенных в настоящем приложении.

3. Для водителя в обычном сидячем положении символы должны быть расположены так, как указано ниже в п. 5.

4. Символы должны четко выделяться на соответствующем фоне: либо светлые символы на темном фоне, либо темные символы на светлом фоне.

5. Символ должен быть расположен на обозначенном органе управления или контрольном приборе, или непосредственно рядом с ним. Когда это невозможно, символ должен быть соединен с органом управления или контрольным прибором сплошной линией, которая должна быть как можно короче.

6. Если на том или ином символе изображен мотоцикл/мопед[2] или часть мотоцикла/мопеда сбоку, то подразумевается, что мотоцикл/мопед[2] перемещается справа налево.

7. Сфокусированный свет изображается в виде параллельных лучей, а рассеянный свет в виде расходящихся лучей.

8. При использовании в контрольных приборах следующих цветов, они должны иметь следующее значение:

красный — опасность;

желтый — предупреждение;

зеленый — безопасность

(синий цвет используется исключительно в контрольных указателях дальнего света).

---

[1] В соответствии с международными стандартами ИСО 6727 (РД 37.004.004—89) и ИСО 4129 (РД 37.004.004—89).

Для обеспечения правильного графического изображения и соблюдения пропорций символы построены в соответствии со схемой, приведенной в приложении 5.

[2] Для потребностей народного хозяйства следует читать: мотоцикл/мопед/мокик/минимокик.

9. **Графическое изображение символов**

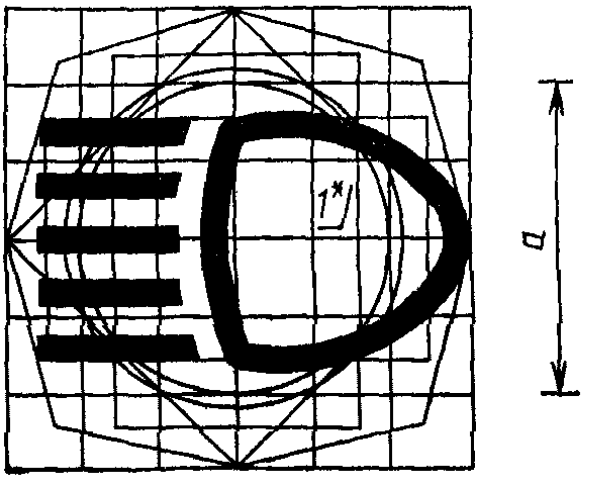

Рис. 1
Включение фар
Дальний свет
Свет контрольной лампы: синий

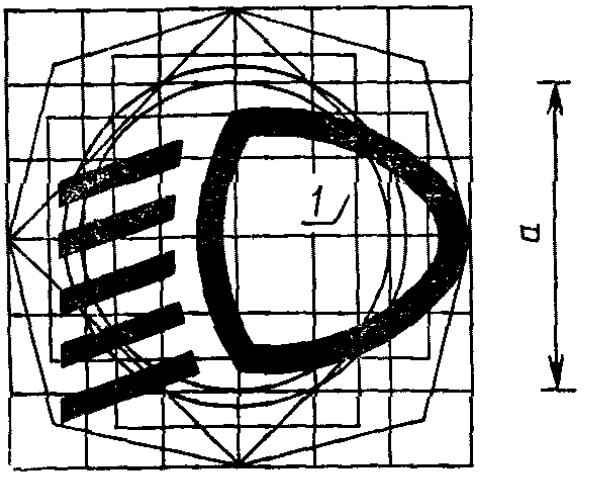

Рис. 2
Включение фар
Ближний свет

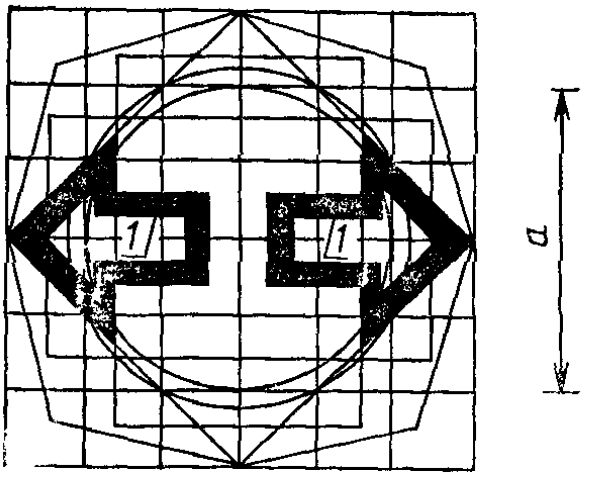

Рис. 3
Указатель поворота
Цвет *контрольной лампы: зеленый*

---

* См. примечания в конце настоящего приложения.

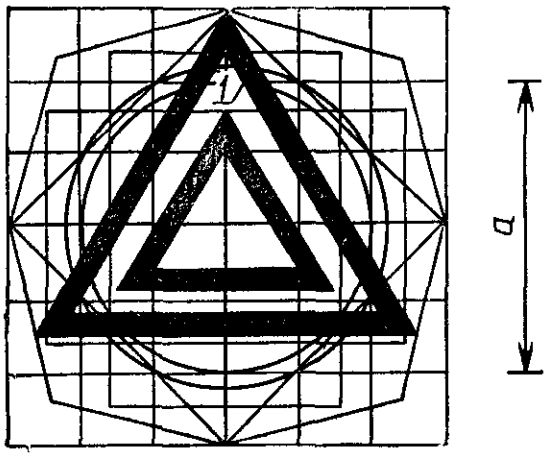

Рис. 4
Сигнал опасности (альтернативные варианты)
Цвет контрольной лампы красный
или
одновременное включение обеих стрелок, показанных на рис. 3

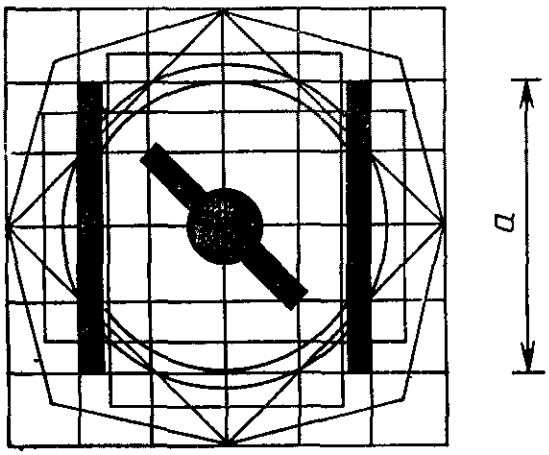

Рис. 5
Ручной дроссель
Цвет контрольной лампы: желтый

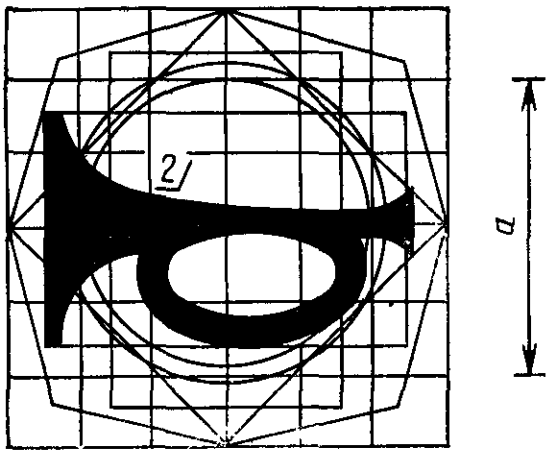

Рис. 6
Звуковой предупредительный сигнал

Рис. 7
Топливо
Цвет контрольной лампы: желтый

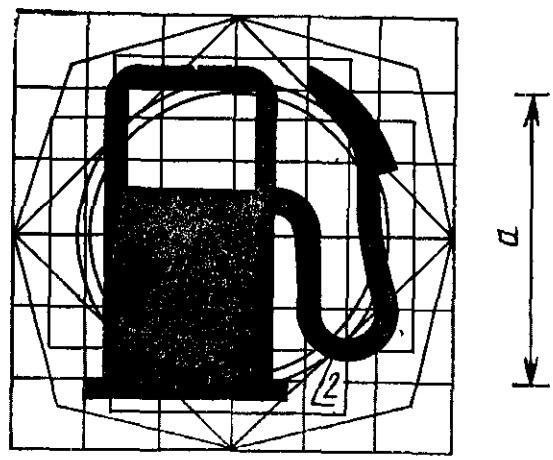

Рис. 8
Температура охлаждающей жидкости
Цвет контрольной лампы: красный

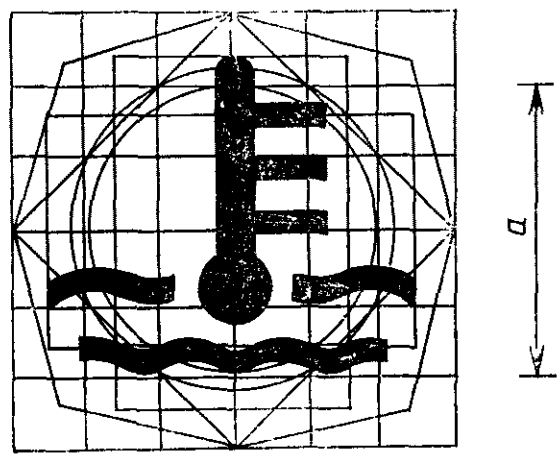

Рис. 9
Подзарядка батареи:
Цвет контрольной лампы: красный

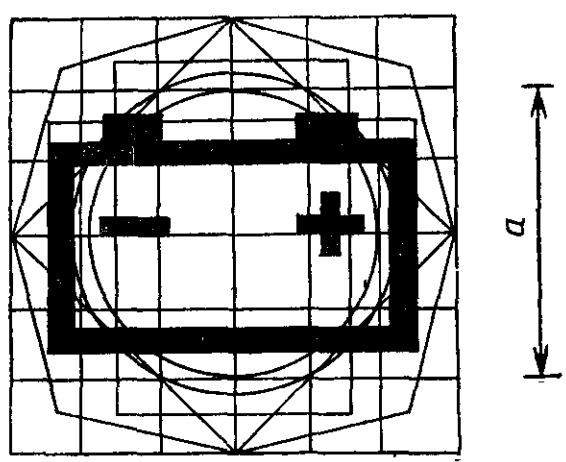

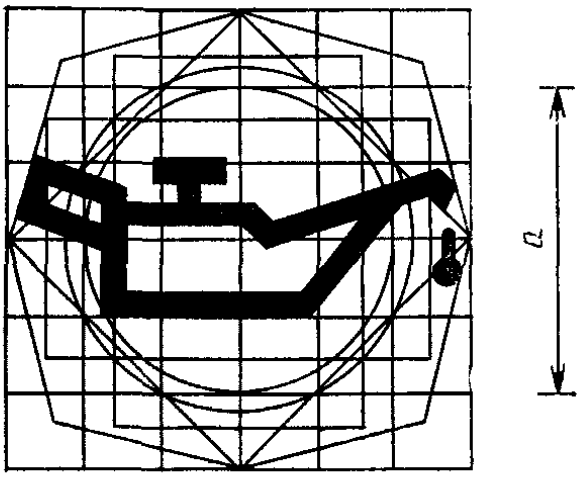

Рис. 10
Масло в двигателе
Цвет контрольной лампы: красный

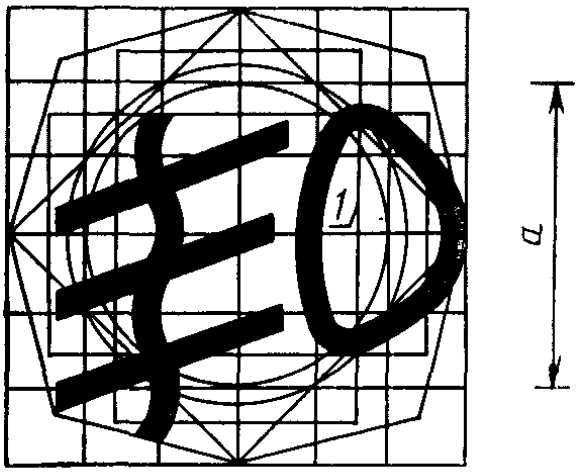

Рис. 11
Передняя противотуманная фара[3]
Цвет контрольной лампы: зеленый

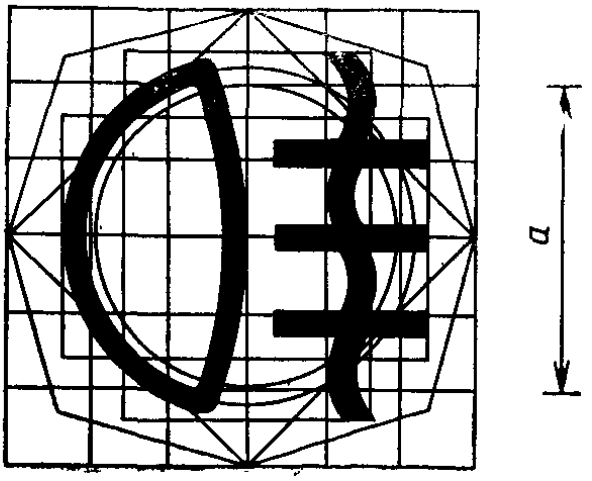

Рис. 12
Задний противотуманный фонарь[3]
Цвет контрольной лампы: желтый

Рис. 13
Отсечной клапан топливного бака — положение «выключен»
Отсечной клапан топливного бака — положение «включен»

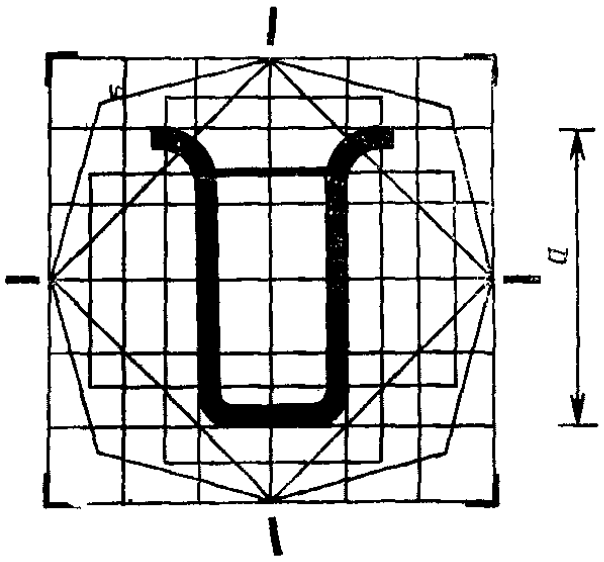

Рис. 14
Отсечной клапан топливного бака — положение «резерв»

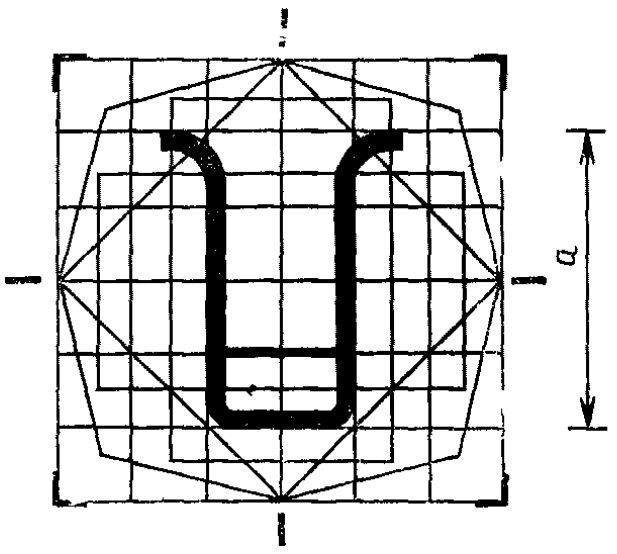

Рис. 15А, В. **Контрольный указатель или дополнительное устройство для остановки двигателя**

Рис. 15А — **положение «выключен»**

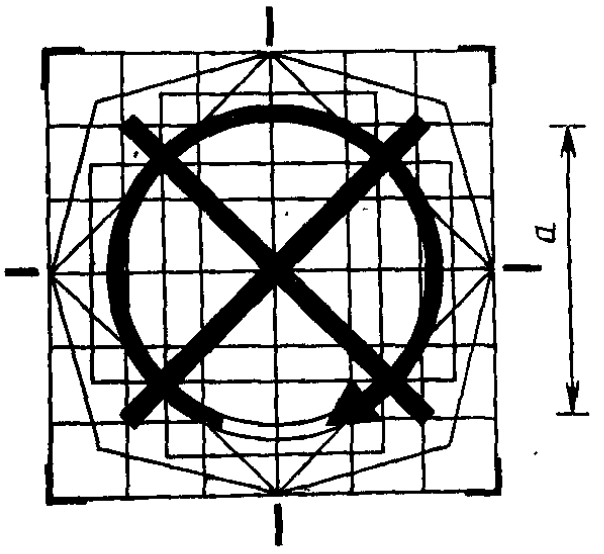

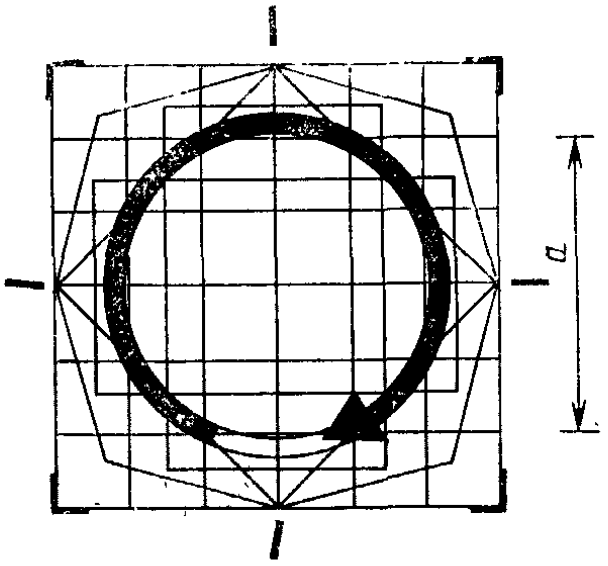

Рис. 15В — **положение «включен»**

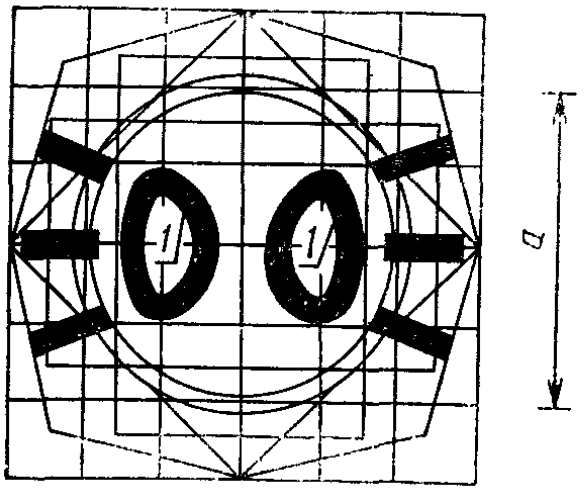

Рис. 16А, В, С. **Выключатель освещения** (допускается комбинирование с замком зажигания)

Рис. 16А
Подфарник
Цвет контрольной лампы: зеленый

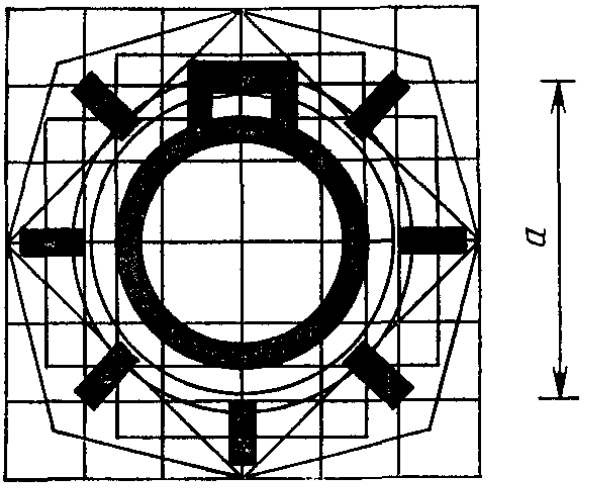

Рис. 16В
Выключатель основных огней
Цвет контрольной лампы: зеленый

Рис. 16С
Стояночные огни

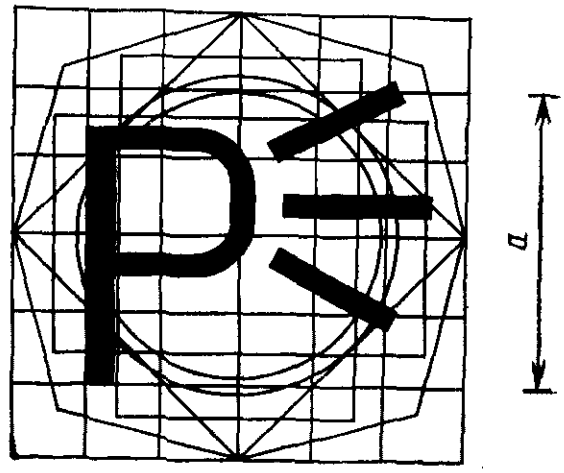

Рис. 17
Указатель холостого хода
Цвет контрольной лампы: зеленый

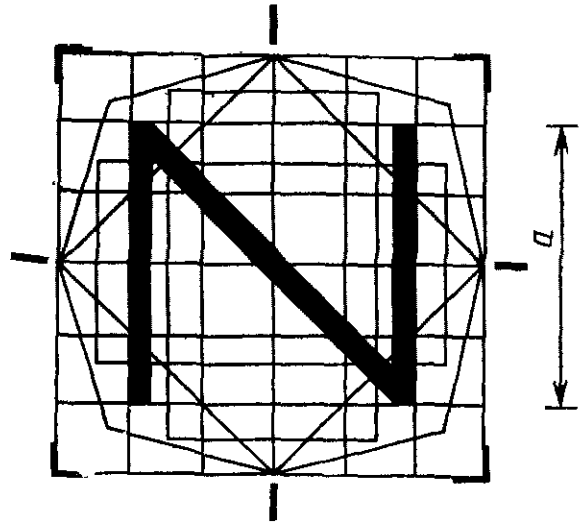

Рис. 18
Электрический стартер

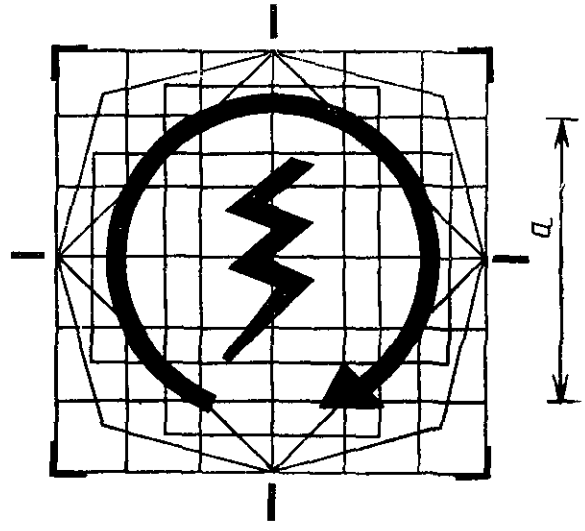

Примечания:

1 Внутренняя часть символа может быть закрашена темным цветом

2. Темная часть этого символа может быть заменена линией контура; в этом случае приведенная на чертеже светлая часть должна быть полностью закрашена темным цветом.

3. Если для передних и задних противотуманных огней используется единый орган управления, следует использовать символ под названием «передняя противотуманная фара».

ПРИЛОЖЕНИЕ 5
Обязательное

ОСНОВНАЯ СХЕМА ДЛЯ ПОСТРОЕНИЯ СИМВОЛОВ, ПРИВЕДЕННЫХ В ПРИЛОЖЕНИИ 4

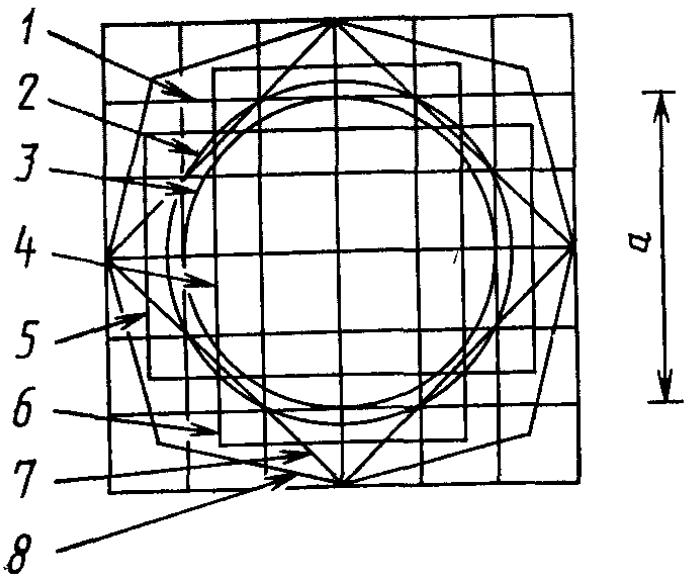

Рис. 1
Основная схема

1 — основной квадрат со стороной 50 мм; это расстояние равно номинальному расстоянию *a* основной схемы; *2* — основная окружность диаметром 56 мм, имеющая примерно ту же площадь, что и основной квадрат *1*; *3* — вторая окружность диаметром 50 мм, вписанная в основной квадрат *1*; *4* — второй квадрат, углы которого касаются основной окружности *2*, а стороны параллельны сторонам основного квадрата *1*; *5* и *6* — два прямоугольника той же площадью, что и основной квадрат *1*; стороны прямоугольников взаимно перпендикулярны, причем каждая сторона симметрично пересекает противоположные стороны основного квадрата; *7* — третий квадрат, стороны которого проходят через точки пересечения основного квадрата *1* и основной окружности *2* под углом 45°, а углы находятся в точках, соответствующих максимальным размерам основной схемы по горизонтали и по вертикали; *8* — неправильный восьмиугольник, стороны которого образуют угол 30° со сторонами квадрата *7*.

Основная схема накладывается на сетку, у которой размер клетки равен 12,5 мм и которая совпадает с основным квадратом *1*.

ИНФОРМАЦИОННЫЕ ДАННЫЕ

ССЫЛОЧНЫЕ НОРМАТИВНО-ТЕХНИЧЕСКИЕ ДОКУМЕНТЫ

Обозначение отечественного НТД	Обозначение соответствующих стандартов в ИСО, на которые дана ссылка	Номер приложения
РД 37.004.004—89	ИСО 6727—81	Приложение 4
РД 37.004.004—89	ИСО 4129—78	Приложение 4

Редактор *М. И. Максимова*
Технический редактор *Н. С. Гришанова*
Корректор *Н. И. Ильичева*

Сдано в наб. 29.05.95. Подп. в печ. 27.07.95. Усл. п. л. 1,86. Усл. кр.-отт. 1,86.
Уч.-изд. л. 1,72. Тир. 259 экз. С 2673.

gost.e-ecolog.ru

ИПК Издательство стандартов, 107076, Москва, Колодезный пер., 14.
Калужская типография стандартов, ул. Московская, 256. Зак. 1322
ПЛР № 040138