УДК 696.133.1:669.13:006.354 Группа Ж21

ГОСУДАРСТВЕННЫЙ СТАНДАРТ СОЮЗА ССР

ТРУБЫ ЧУГУННЫЕ КАНАЛИЗАЦИОННЫЕ И ФАСОННЫЕ ЧАСТИ К НИМ. ТРОЙНИКИ ПРЯМЫЕ ПЕРЕХОДНЫЕ

Конструкция и размеры

Cast iron waste pipes and fittings.
T-branches, unequal. Construction and dimensions

ГОСТ 6942.15—80

Взамен ГОСТ 6942.20—69

ОКП 49 2522 3511

Постановлением Государственного комитета СССР по делам строительства от 4 сентября 1980 г. № 137 срок введения установлен

с 01.01.82

1. Настоящий стандарт распространяется на прямые переходные тройники к чугунным трубам, предназначенным для систем внутренней канализации зданий.

2. Конструкция и размеры прямых переходных тройников должны соответствовать указанным на чертеже.

Условное обозначение прямого переходного тройника:

Тройник ТПР-50/100×100 ГОСТ 6942.15—80

3. Технические требования, правила приемки, методы контроля, маркировка, упаковка, транспортирование, хранение, гарантии изготовителя — по ГОСТ 6942.0—80.

Издание официальное **Перепечатка воспрещена**

Переиздание. Декабрь 1992 г.

gost.e-ecolog.ru

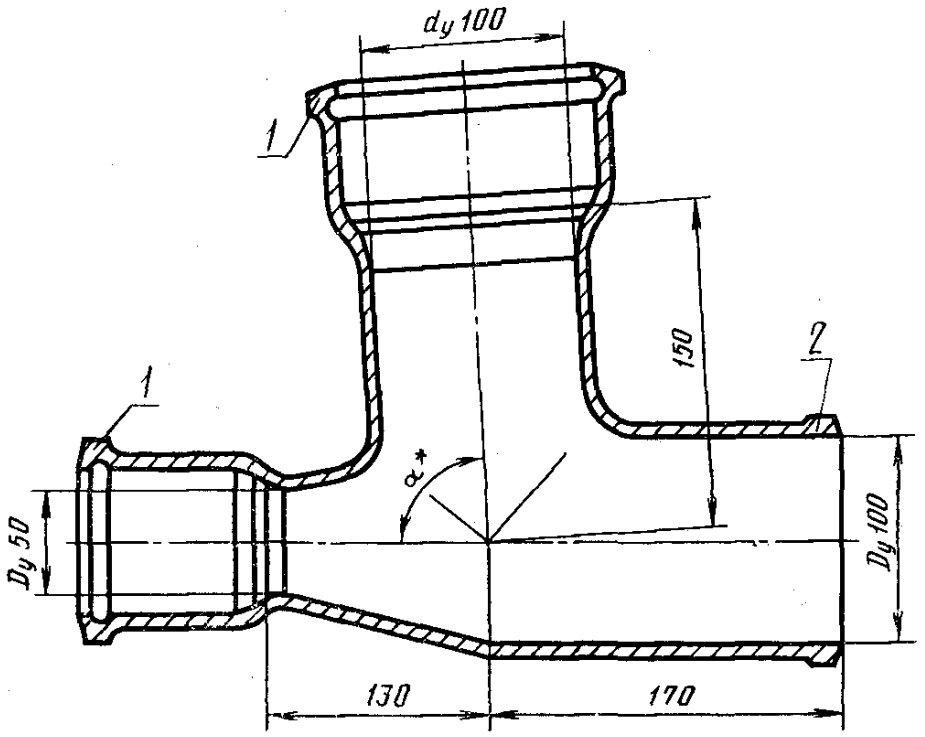

* $\alpha = 87'30°$ или 90°, при этом размер 87°30′ является предпочтительным, а в тройниках высшей категории качества — обязательным.

Масса тройника — 6,8 кг

1 **— раструбы типа I по ГОСТ 6942.2—80;** ***2*** **— хвостовик по ГОСТ 6942.2—80**

Примечание. Размеры и масса даны без учета антикоррозионного покрытия.

gost.e-ecolog.ru