УДК 696.133.1:669.13:006.354 Группа Ж21

ГОСУДАРСТВЕННЫЙ СТАНДАРТ СОЮЗА ССР

ТРУБЫ ЧУГУННЫЕ КАНАЛИЗАЦИОННЫЕ И ФАСОННЫЕ ЧАСТИ К НИМ. КРЕСТОВИНЫ ПРЯМЫЕ СО СМЕЩЕННОЙ ОСЬЮ ОТВОДА

Конструкция и размеры

Cast iron waste pipes and fittings.
Double branches with shifted axis.
Construction and dimensions

ГОСТ 6942.19—80

ОКП 49 2520

Постановлением Государственного комитета СССР по делам строительства от 4 сентября 1980 г. № 137 срок введения установлен

с 01.01.82

1. Настоящий стандарт распространяется на прямые крестовины со смещенной осью отвода к чугунным трубам, предназначенным для систем внутренней канализации зданий.

2. Конструкция и размеры прямых крестовин со смещенной осью отвода должны соответствовать указанным на чертеже.

Условное обозначение прямой крестовины со смещенной осью отвода:

Крестовина КПС-100×50 ГОСТ 6942.19—80.

3. Технические требования, правила приемки, методы контроля, маркировка, упаковка, транспортирование, хранение, гарантии изготовителя — по ГОСТ 6942.0—80.

Издание официальное **Перепечатка воспрещена**

Переиздание. Декабрь 1992 г.

gost.e-ecolog.ru

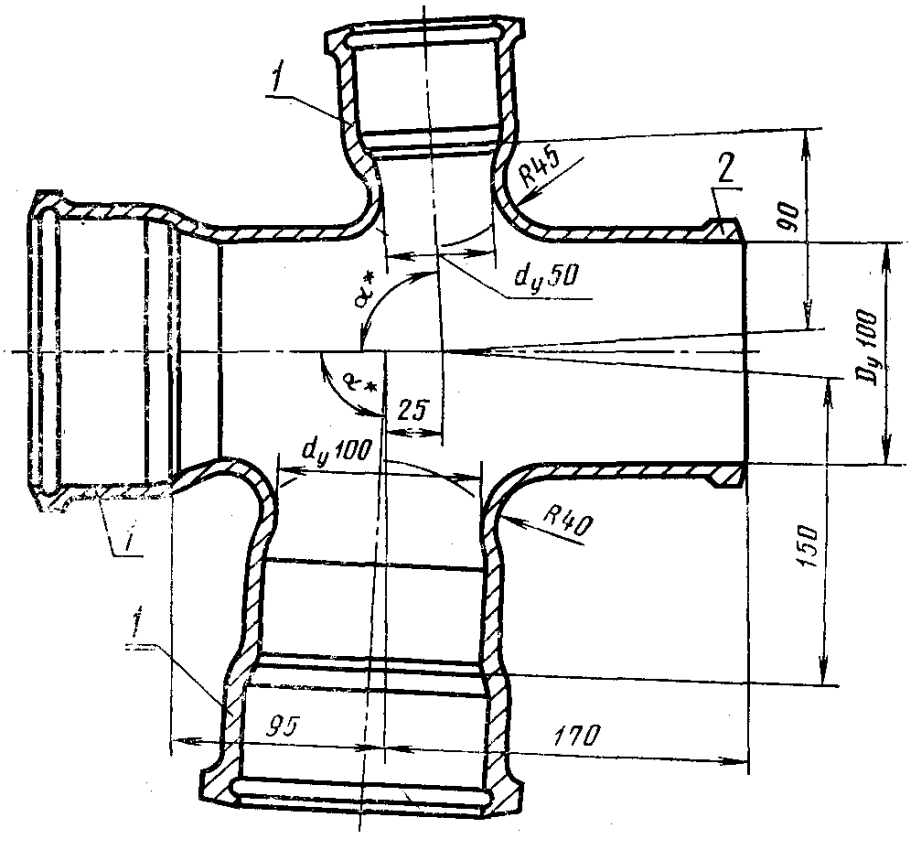

* $\alpha = 87°30'$ или 90°, при этом размер 87°30′ является предпочтительным, а в крестовинах высшей категории качества — обязательным.

Масса крестовины — 8,0 кг

1 — раструбы типа I по ГОСТ 6942.2—80; *2* — хвостовик по ГОСТ 6942.2—80

Примечание. Размеры и масса даны без учета антикоррозионного покрытия.

gost.e-ecolog.ru