УДК 696.133.1:669.13:006.354 Группа Ж21

ГОСУДАРСТВЕННЫЙ СТАНДАРТ СОЮЗА ССР

ТРУБЫ ЧУГУННЫЕ КАНАЛИЗАЦИОННЫЕ И ФАСОННЫЕ ЧАСТИ К НИМ. КРЕСТОВИНЫ КОСЫЕ

Конструкция и размеры

Cast iron waste pipes and fittings.
V-branches, double. Construction and dimensions

ГОСТ 6942.20—80

Взамен ГОСТ 6942.25—69 и ГОСТ 6942.26—69

ОКП 49 2520

Постановлением Государственного комитета СССР по делам строительства от 4 сентября 1980 г. № 137 срок введения установлен

с 01.01.82

1. Настоящий стандарт распространяется на косые крестовины к чугунным трубам, предназначенным для систем внутренней канализации зданий.

2. Конструкция и размеры косых крестовин должны соответствовать указанным на чертеже и в таблице.

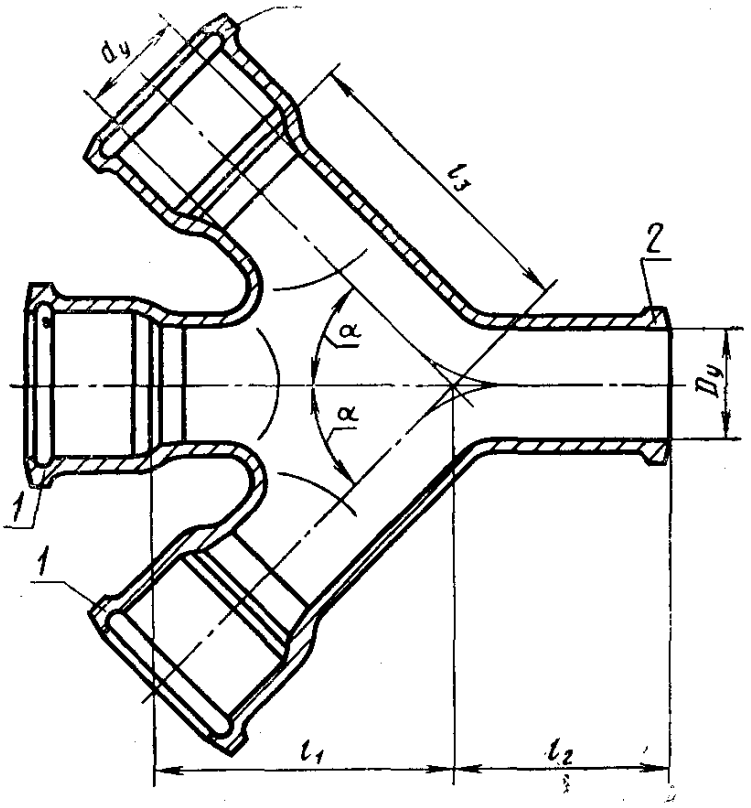

1 — раструбы типа I по ГОСТ 6942.2—80; *2* — хвостовик по ГОСТ 6942.2—80

Издание официальное **Перепечатка воспрещена**

Переиздание. Декабрь 1992 г.

gost.e-ecolog.ru

Размеры в мм

Условный проход		Код ОКП	l_1	l_2	l_3	Масса, кг	Код ОКП	l_1	l_2	l_3	Масса, кг
D_y	d_y	при $\alpha=45°$					при $\alpha=60°$				
50	50	49 2521 4211	135	100	135	4,1	49 2521 4311	100	110	105	3,8
100	50	49 2522 4211 49 2522 4212	165	120	170	7,2	49 2522 4311	120	115	120	6,2
	100		205	125	205	10,9	49 2522 4312	150	140	150	10,2
150	50	49 2523 4211	145	80	170	7,8	49 2523 4311	100	115	130	7,4
	100	49 2523 4212	185	110	195	10,8	49 2523 4312	130	140	145	10,3

Примечание. Размеры и масса даны без учета антикоррозионного покрытия.

Пример условного обозначения косой крестовины с $\alpha=45°$, $D_y=100$ мм и $d_y=100$ мм:

Крестовина КК 45°—100×100 ГОСТ 6942.20—80

То же, с $\alpha=60°$, $D_y=150$ мм и $d_y=50$ мм;

Крестовина КК 60°—150×50 ГОСТ 6942.20—80

3. Технические требования, правила приемки, методы контроля, маркировка, упаковка, транспортирование, хранение, гарантии изготовителя — по ГОСТ 6942.0—80.

gost.e-ecolog.ru