ГОСУДАРСТВЕННЫЙ СТАНДАРТ
СОЮЗА ССР

ПРЕССЫ ГИДРАВЛИЧЕСКИЕ ПАКЕТИРОВОЧНЫЕ ДЛЯ МЕТАЛЛИЧЕСКИХ ОТХОДОВ

ПАРАМЕТРЫ И РАЗМЕРЫ

ГОСТ 9860—89

Издание официальное

Е

БЗ 3—89/259

ГОСУДАРСТВЕННЫЙ КОМИТЕТ СССР ПО СТАНДАРТАМ
Москва

gost.e-ecolog.ru

УДК 621.979-82 : 006.354 Группа Г83

ГОСУДАРСТВЕННЫЙ СТАНДАРТ СОЮЗА ССР

ПРЕССЫ ГИДРАВЛИЧЕСКИЕ ПАКЕТИРОВОЧНЫЕ ДЛЯ МЕТАЛЛИЧЕСКИХ ОТХОДОВ

Параметры и размеры

ГОСТ 9860—89

Hydraulic scrap metal baling presses.
Basis parameters and dimensions

ОКП 38 2240

Срок действия с 01.01.92
до 01.01.97

Несоблюдение стандарта преследуется по закону

Настоящий стандарт распространяется на стационарные гидравлические прессы, предназначенные для пакетирования в холодном состоянии металлических отходов производства и металлического лома в пакеты по ГОСТ 2787 и ГОСТ 1639.

Прессы предназначены для нужд народного хозяйства и поставок на экспорт.

1. Параметры и размеры прессов должны соответствовать указанным на чертеже и в таблице.

Издание официальное
Е

Перепечатка воспрещена

© Издательство стандартов, 1989

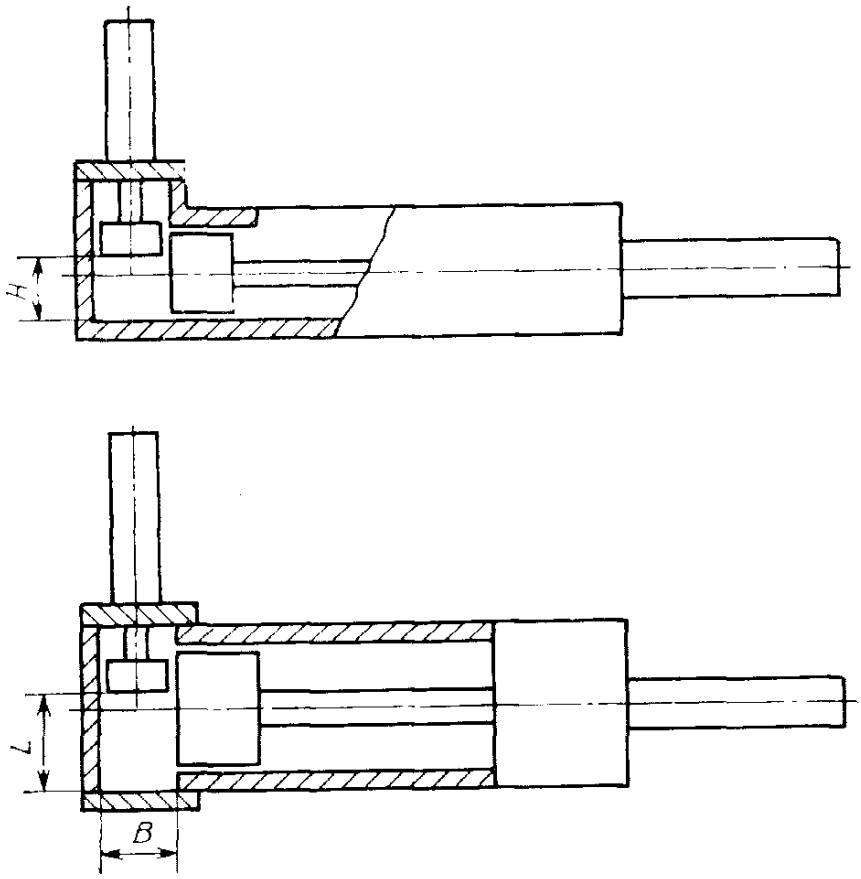

Примечание. Чертеж не определяет конструкцию пресса.

Наименование параметра		Нормы					
Номинальное усилие $P_{ном}$, кН		1000	1600	2500	4000	6300	10000
Размеры прессовой камеры в конце пакетирования, м, не более	ширина B	0,6			0,7		
	высота H	0,6			1,0		
	длина L	1,5			2,0		
Объем прессовой камеры в начале пакетирования V, м³, не менее		0,7	1,6	2,5	4,0	6,3	10
Время цикла пакетирования t, с, не более		60	65	70	80	85	100
Удельная масса $K^*_м$, кг/(кН·м³), не более		17	12	10	8	4	3
Удельный расход энергии $K^*_э$, кВт/(кН·с$^{-1}$), не более		3,0	3,6	4,2	4,3	4,4	4,5

* $K_м = \frac{M}{P_{ном} \cdot V}$, $K_э = \frac{N}{P_{ном} \cdot t^{-1}}$,

где M — масса пресса, кг;

N — мощность электродвигателей главного привода (суммарная), кВт;

$P_{ном}=1000\ \rho \cdot F$, ($\rho$ — наибольшее гидравлическое давление на последней ступени прессования, мПа; F — рабочая площадь гидроцилиндра, м^2).

Примечания:

1. Под прессовой камерой следует понимать пространство, в котором осуществляется уплотнение металлических отходов механизмами пресса.

2. Время цикла пакетирования указано без учета времени на загрузку отходов в прессовую камеру.

2. Прессы должны быть оснащены:

1) устройством для загрузки отходов в прессовую камеру;

2) устройством для удаления готовых пакетов из прессовой камеры;

3) устройством управления, обеспечивающим автоматический цикл работы пресса после загрузки отходов в прессовую камеру;

4) по заказу потребителя устройством для удаления готовой продукции от пресса.

3. Наименьшие размеры прессовой камеры в конце пакетирования устанавливаются по согласованию с заказчиком.

ИНФОРМАЦИОННЫЕ ДАННЫЕ

1. **РАЗРАБОТАН И ВНЕСЕН Министерством станкостроительной и инструментальной промышленности СССР**

ИСПОЛНИТЕЛИ

Б. И. Корнеев (руководитель темы), **И. П. Масенко**

2. **УТВЕРЖДЕН И ВВЕДЕН В ДЕЙСТВИЕ Постановлением Государственного комитета СССР по стандартам от 28.03.89 № 778**

3. **Срок первой проверки — 1996 г.**

4. **ВЗАМЕН ГОСТ 9860—79**

5. **ССЫЛОЧНЫЕ НОРМАТИВНО-ТЕХНИЧЕСКИЕ ДОКУМЕНТЫ**

Обозначение НТД, на который дана ссылка	Номер пункта
ГОСТ 1639—78, ГОСТ 2787—86	Вводная часть

Редактор *В. С. Бабкина*
Технический редактор *Э. В. Митяй*
Корректор *М. М. Герасименко*

Сдано в наб. 12.04.89 Подп. в печ. 02.08.89 0,5 усл. п. л. 0,5 усл. кр.-отт. 0,17 уч.-изд. л.
Тир. 8000 Цена 3 к.

Ордена «Знак Почета» Издательство стандартов, 123557, Москва, ГСП,
Новопресненский пер., д. 3.
Вильнюсская типография Издательства стандартов, ул. Даряус и Гирено, 39. Зак. 1090.

3 коп.

Величина	Единица		
	Наименование	Обозначение	
		международное	русское
ОСНОВНЫЕ ЕДИНИЦЫ СИ			
Длина	метр	m	м
Масса	килограмм	kg	кг
Время	секунда	s	с
Сила электрического тока	ампер	A	А
Термодинамическая температура	кельвин	K	К
Количество вещества	моль	mol	моль
Сила света	кандела	cd	кд
ДОПОЛНИТЕЛЬНЫЕ ЕДИНИЦЫ СИ			
Плоский угол	радиан	rad	рад
Телесный угол	стерадиан	sr	ср

ПРОИЗВОДНЫЕ ЕДИНИЦЫ СИ, ИМЕЮЩИЕ СПЕЦИАЛЬНЫЕ НАИМЕНОВАНИЯ

Величина	Единица			Выражение через основные и дополнительные единицы СИ
	Наименование	Обозначение		
		международное	русское	
Частота	герц	Hz	Гц	$с^{-1}$
Сила	ньютон	N	Н	$м \cdot кг \cdot с^{-2}$
Давление	паскаль	Pa	Па	$м^{-1} \cdot кг \cdot с^{-2}$
Энергия	джоуль	J	Дж	$м^2 \cdot кг \cdot с^{-2}$
Мощность	ватт	W	Вт	$м^2 \cdot кг \cdot с^{-3}$
Количество электричества	кулон	C	Кл	$с \cdot А$
Электрическое напряжение	вольт	V	В	$м^2 \cdot кг \cdot с^{-3} \cdot А^{-1}$
Электрическая емкость	фарад	F	Ф	$м^{-2} кг^{-1} \cdot с^4 \cdot А^2$
Электрическое сопротивление	ом	Ω	Ом	$м^2 \cdot кг \cdot с^{-3} \cdot А^{-2}$
Электрическая проводимость	сименс	S	См	$м^{-2} кг^{-1} \cdot с^3 \cdot А^2$
Поток магнитной индукции	вебер	Wb	Вб	$м^2 \cdot кг \cdot с^{-2} \cdot А^{-1}$
Магнитная индукция	тесла	T	Тл	$кг \cdot с^{-2} \cdot А^{-1}$
Индуктивность	генри	H	Гн	$м^2 \cdot кг \cdot с^{-2} \cdot А^{-2}$
Световой поток	люмен	lm	лм	$кд \cdot ср$
Освещенность	люкс	lx	лк	$м^{-2} \cdot кд \cdot ср$
Активность радионуклида	беккерель	Bq	Бк	$с^{-1}$
Поглощенная доза ионизирующего излучения	грэй	Gy	Гр	$м^2 \cdot с^{-2}$
Эквивалентная доза излучения	зиверт	Sv	Зв	$м^2 \cdot с^{-2}$

gost.e-ecolog.ru