ГОСТ 14725—69

МЕЖГОСУДАРСТВЕННЫЙ СТАНДАРТ

БОЛТЫ ОТКИДНЫЕ С ТРАПЕЦЕИДАЛЬНОЙ РЕЗЬБОЙ

КОНСТРУКЦИЯ

Издание официальное

БЗ 4—2004

ИПК ИЗДАТЕЛЬСТВО СТАНДАРТОВ
Москва

gost.e-ecolog.ru

УДК 621.882.6:621.9-229:006.354

Группа Г27
7002-0640

М Е Ж Г О С У Д А Р С Т В Е Н Н Ы Й С Т А Н Д А Р Т

БОЛТЫ ОТКИДНЫЕ С ТРАПЕЦЕИДАЛЬНОЙ РЕЗЬБОЙ

Конструкция

Eye bolts with acme-thread.
Design

**ГОСТ
14725—69**

МКС 25.060.99

Постановлением Комитета стандартов, мер и измерительных приборов при Совете Министров СССР от 13 июня 1969 г. № 680 дата введения установлена

01.07.70

Ограничение срока действия снято Постановлением Госстандарта СССР от 20.04.89 № 1027

Настоящий стандарт распространяется на откидные болты с трапецеидальной резьбой, предназначенные для станочных приспособлений.

1. Конструкция и размеры болтов должны соответствовать указанным на чертеже и в таблице.

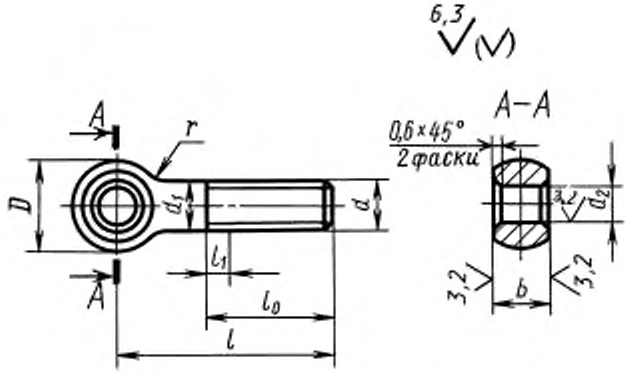

Издание официальное **Перепечатка воспрещена**

Издание (январь 2005 г.) с Изменениями № 1, 2, утвержденными в июне 1980 г., апреле 1989 г. (ИУС 9—80, 7—89).

© ИПК Издательство стандартов, 2005

Размеры в мм

Обозначение болтов	Применяемость	d	l		D	d_1	d_2 D11	b d11	l_0	Длина сбега l_1, не более	r	Δ^*	Масса, кг ≈
			Номин.	Пред. откл.									
7002-0641		Tr 16 × 4	70	±1,8	28	16	12	18	50	8	6	0,5	0,129
7002-0642			80										0,145
7002-0643			90										0,160
7002-0644			100										0,176
7002-0645			110										0,192
7002-0646			125										0,216
7002-0647			140	±2,0									0,239
7002-0648			160										0,271
7002-0649			180										0,303
7002-0650			200										0,334
7002-0651		Tr 20 × 4	90	±1,8	34	20	16	22				0,6	0,262
7002-0652			100										0,286
7002-0653			110										0,311
7002-0654			125										0,348
7002-0655			140	±2,0									0,385
7002-0656			160						60				0,430
7002-0657			180										0,470
7002-0658			200										0,529
7002-0659			220	±2,5									0,578
7002-0660			250										0,652
7002-0661		Tr 24 × 5	100	±1,8	42	24	20	25		10	10	0,7	0,416
7002-0662			110										0,451
7002-0663			125										0,505
7002-0664			140	±2,0									0,558
7002-0665			160						70				0,622
7002-0666			180										0,693
7002-0667			200										0,765
7002-0668			220	±2,5									0,836
7002-0669			250										0,942
7002-0670			280										1,049
7002-0671		Tr 30 × 6	125	±1,8	52	30	25	32		12		0,8	0,834
7002-0672			140	±2,0									0,917
7002-0673			160										1,018
7002-0674			180						80				1,130
7002-0675			200										1,240
7002-0676			220	±2,5									1,350
7002-0677			250										1,517
7002-0678			280										1,683
7002-0679			320	±3,0									1,905

* Допускаемое смещение оси головки относительно оси стержня.

Пример условного обозначения откидного болта с трапецеидальной резьбой размерами d = Tr 16 × 4, l = 70 мм:

Болт 7002—0641 ГОСТ 14725—69

(Измененная редакция, Изм. № 1, 2).

2. Материал — сталь марки 45 по ГОСТ 1050—88. Допускается замена на сталь других марок с механическими свойствами не ниже, чем у стали марки 45.

3. Твердость — 33 . . . 38 HRC.

4. Неуказанные предельные отклонения размеров: h14, $\pm \frac{t_2}{2}$.

(Измененная редакция, Изм. № 2).

5. Предельные отклонения от перпендикулярности оси отверстия головки к оси стержня болта — по 12-й степени точности ГОСТ 24643—81.

6. Резьба трапецеидальная — по ГОСТ 24738—81. Поле допуска резьбы — 8е по ГОСТ 9562—81.
(Измененная редакция, Изм. № 2).

7. Размеры фасок для резьбы — по ГОСТ 10549—80.

8. **(Исключен, Изм. № 1).**

9. Покрытие — Хим. Окс. прм (обозначение покрытия — по ГОСТ 9.306—85). По соглашению с потребителем допускается применение других видов защитных покрытий.

10. Остальные технические требования — по ГОСТ 1759.0—87.

11. Маркировать: наименование изделия, его обозначение, обозначение настоящего стандарта и товарный знак предприятия-изготовителя. Маркировку нанести на тару или упаковку для партии болтов одного типоразмера.

Редактор *Р.Г. Говердовская*
Технический редактор *Н.С. Гришанова*
Корректор *М.И. Першина*
Компьютерная верстка *И.А. Налейкиной*

Изд. лиц. № 02354 от 14.07.2000. Сдано в набор 28.02.2005. Подписано в печать 18.03.2005. Усл. печ.л. 0,47. Уч.-изд.л. 0,30. Тираж 199 экз. С 655. Зак. 156.

ИПК Издательство стандартов, 107076 Москва, Колодезный пер., 14.
http://www.standards.ru e-mail: info@standards.ru
Набрано в Издательстве на ПЭВМ
Отпечатано в филиале ИПК Издательство стандартов — тип. «Московский печатник», 105062 Москва, Лялин пер., 6.
Плр № 080102

gost.e-ecolog.ru