ФЕДЕРАЛЬНОЕ АГЕНТСТВО

ПО ТЕХНИЧЕСКОМУ РЕГУЛИРОВАНИЮ И МЕТРОЛОГИИ

НАЦИОНАЛЬНЫЙ СТАНДАРТ РОССИЙСКОЙ ФЕДЕРАЦИИ

ГОСТ Р 53350— 2009 (ИСО 668:1995)

КОНТЕЙНЕРЫ ГРУЗОВЫЕ СЕРИИ 1

Классификация, размеры и масса

(ISO 668:1995, Series 1 freight containers — Classification, dimensions and ratings, MOD)

Издание официальное

Москва
Стандартинформ
2010

gost.e-ecolog.ru

Предисловие

1 ПОДГОТОВЛЕН Закрытым акционерным обществом «Промтрансниипроект» (ЗАО «Промтрансниипроект») на основе перевода на русский язык англоязычной версии стандарта, указанного в пункте 4

2 ВНЕСЕН Техническим комитетом по стандартизации ТК 246 «Контейнеры»

3 УТВЕРЖДЕН И ВВЕДЕН В ДЕЙСТВИЕ Приказом Федерального агентства по техническому регулированию и метрологии от 27 мая 2009 г. № 181-ст

4 Настоящий стандарт является модифицированным по отношению к международному стандарту ИСО 668:1995 «Контейнеры грузовые серии 1. Классификация, размеры и масса» (ISO 668:1995 «Series 1 freight containers — Classification, dimensions and ratings», MOD) путем внесения технических отклонений, объяснение которых приведено во введении к настоящему стандарту, и изменения его структуры. При этом дополнительные слова, показатели и их значения, включенные в текст стандарта для учета потребностей национальной экономики Российской Федерации, выделены курсивом.

Сведения о соответствии ссылочных национальных и межгосударственных стандартов международным стандартам, использованным в качестве ссылочных в примененном международном стандарте, приведены в дополнительном приложении ДА

5 ВВЕДЕН ВПЕРВЫЕ

6 ИЗДАНИЕ (март 2018 г.) с Изменением № 1 (ИУС 2—2018)

Изменение № 1 Утверждено и введено в действие Приказом Федерального агентства по техническому регулированию и метрологии от 26.10.2017 № 1526-ст

*Правила применения настоящего стандарта установлены в статье 26 Федерального закона от 29 июня 2015 г. № 162-ФЗ «О стандартизации в Российской Федерации». Информация об изменениях к настоящему стандарту публикуется в ежегодном (по состоянию на 1 января текущего года) информационном указателе «Национальные стандарты», а официальный текст изменений и поправок — в ежемесячном информационном указателе «Национальные стандарты». В случае пересмотра (замены) или отмены настоящего стандарта соответствующее уведомление будет опубликовано в ближайшем выпуске ежемесячного информационного указателя «Национальные стандарты». Соответствующая информация, уведомление и тексты размещаются также в информационной системе общего пользования — на официальном сайте Федерального агентства по техническому регулированию и метрологии в сети Интернет (*gost.e-ecolog.ru

© ISO, 1995 — Все права сохраняются
© Стандартинформ, оформление, 2018

Настоящий стандарт не может быть полностью или частично воспроизведен, тиражирован и распространен в качестве официального издания без разрешения Федерального агентства по техническому регулированию и метрологии

Содержание

1 Область применения 1
2 Нормативные ссылки 1
3 Термины и определения 2
4 Классификация и конструктивные параметры 3
5 Размеры, допуски и масса 3
5.1 Учет температуры при измерениях 3
5.2 Наружные размеры, допуски и масса 3
5.3 Внутренние размеры и размеры дверных проемов 5
5.4 Размещение угловых фитингов по *ГОСТ Р 51891* 6
Приложение А (обязательное) Угловые фитинги 7
Приложение В (обязательное) Требования к опорным (контактным) площадкам в конструкции основания контейнеров 9
Приложение С (обязательное) Размеры паза (несквозной тоннель) для установки контейнера на полуприцепе с передней балкой типа «шея гуся» 13
Приложение ДА (справочное) Сведения о соответствии ссылочных национальных и межгосударственных стандартов международным стандартам, использованным в качестве ссылочных в примененном международном стандарте 14
Библиография 15

Введение

Настоящий стандарт является модифицированным по отношению к международному стандарту ИСО 668:1995 «Контейнеры грузовые серии 1. Классификация, размеры и масса».

По сравнению с примененным международным стандартом ИСО 668:1995 в текст настоящего стандарта внесены следующие изменения:

- в разделе 1 исключен полностью третий абзац;
- в разделе 2 международные стандарты заменены на аналогичные национальные;
- в разделе 3 исключены термины и определения, приведены ссылки на ГОСТ Р 52202—2004 (ИСО 830—99) «Контейнеры грузовые. Термины и определения»;
- в разделе 4 таблицы 1 номинальная длина приведена в мм;
- в разделе 5 в 5.2.2 исключен текст после первой запятой; с целью разъяснения использования для перевозок контейнеров массой брутто более 30 480 кг таблица 2 дополнена графой «Максимальная масса брутто *R* согласно п. 5.2.2 настоящего стандарта», указанные в ней значения соответствуют ИСО 668:2013/Изм. 2:2016; в 5.3.2 первый абзац перенесен в примечания к 5.3.2.2 и 5.3.3; в 5.3.2.1 исключен седьмой абзац; в 5.3.2.2 три абзаца объединены в один;
- в приложении А в таблице А.1 размеры и допуски, приведенные в футах и дюймах, объединены в графы «футы и дюймы» для удобства пользования данной таблицей.

(Измененная редакция, Изм. № 1).

НАЦИОНАЛЬНЫЙ СТАНДАРТ РОССИЙСКОЙ ФЕДЕРАЦИИ

КОНТЕЙНЕРЫ ГРУЗОВЫЕ СЕРИИ 1

Классификация, размеры и масса

Series 1 freight containers. Classification, dimensions and ratings

Дата введения — 2010—01—01

1 Область применения

Настоящий стандарт устанавливает классификацию грузовых контейнеров серии 1 (далее — контейнеры), основанную на наружных размерах, максимальной массе брутто, минимальных внутренних размерах и минимальных размерах дверных проемов для контейнеров различных типов.

Контейнеры предназначены для перевозок железнодорожным, морским (речным) и автомобильным транспортом.

2 Нормативные ссылки

В настоящем стандарте использованы нормативные ссылки на следующие стандарты:

ГОСТ Р 50697—94 (ИСО 1496-2—88) Контейнеры грузовые серии 1. Технические требования и методы испытаний. Часть 2. Контейнеры изотермические

ГОСТ Р 51876—2008 (ИСО 1496-1:1990) Контейнеры грузовые серии 1. Технические требования и методы испытаний. Часть 1. Контейнеры общего назначения

ГОСТ Р 51891—2008 (ИСО 1161:1984) Контейнеры грузовые серии 1. Фитинги. Технические условия

ГОСТ Р 52202—2004 (ИСО 830—99) Контейнеры грузовые. Термины и определения

ГОСТ Р 52524—2005 (ИСО 6346:1995) Контейнеры грузовые. Кодирование, идентификация и маркировка

ГОСТ 30302—95/ГОСТ Р 50610—93 Контейнеры специализированные. Типы, основные параметры и размеры

ГОСТ 31314.3—2006 (ИСО 1496-3:1995) Контейнеры грузовые серии 1. Технические требования и методы испытаний. Часть 3. Контейнеры-цистерны для жидкостей, газов и сыпучих грузов под давлением

Примечание — При пользовании настоящим стандартом целесообразно проверить действие ссылочных стандартов в информационной системе общего пользования — на официальном сайте Федерального агентства по техническому регулированию и метрологии в сети Интернет или по ежегодному информационному указателю «Национальные стандарты», который опубликован по состоянию на 1 января текущего года, и по выпускам ежемесячного информационного указателя «Национальные стандарты» за текущий год. Если заменен ссылочный стандарт, на который дана недатированная ссылка, то рекомендуется использовать действующую версию этого стандарта с учетом всех внесенных в данную версию изменений. Если заменен ссылочный стандарт, на который дана датированная ссылка, то рекомендуется использовать версию этого стандарта с указанным выше годом утверждения (принятия). Если после утверждения настоящего стандарта в ссылочный стандарт, на который дана датированная ссылка, внесено изменение, затрагивающее положение, на которое дана ссылка, то это положение рекомендуется применять без учета данного изменения. Если ссылочный стандарт отменен без замены, то положение, в котором дана ссылка на него, рекомендуется применять в части, не затрагивающей эту ссылку.

Издание официальное

3 Термины и определения

В настоящем стандарте применены следующие термины по ГОСТ Р 52202:

3.1

грузовой контейнер: Единица транспортного оборудования, имеющая.

- постоянную техническую характеристику, обеспечивающую прочность для многократного применения (в течение установленного срока службы, если таковой имеется);
- специальную конструкцию, обеспечивающую перевозку грузов одним или несколькими видами транспорта в прямом и смешанном сообщениях без промежуточной перегрузки грузов;
- приспособления, обеспечивающие механизированную перегрузку с одного вида транспорта на другой;
- конструкцию, позволяющую легко загружать и выгружать груз;
- внутренний объем, равный 1 м^2 и более.

Примечание — Термин «грузовой контейнер» не включает понятия «транспортное средство» и «упаковка».

[ГОСТ Р 52202—2004, пункт 3.1]

3.2

грузовой контейнер ИСО*: Грузовой контейнер по стандартам ИСО, действующим на момент его изготовления.

* ИСО — Международная организация по стандартизации.

[ГОСТ Р 52202—2004, пункт 3.2]

3.3

максимальная масса брутто *R:** Масса брутто *R* контейнера является одновременно максимальной массой для транспортирования и минимальной массой для испытаний.

Массы приведены в ГОСТ Р 53350 (см. таблицу 2).

* В некоторых странах с целью соответствия терминологии, применяемой в современной коммерческой деятельности, термин «вес» (неправильно) применяют вместо термина «масса».

[ГОСТ Р 52202—2004, пункт 5.3.1]

3.4

номинальные наружные размеры: Размеры, не считая допусков, округленные до цифры, по которой можно опознать контейнер.

Примечание — Номинальные наружные размеры даны в [4] и обычно выражены в английских единицах измерения.

[ГОСТ Р 52202—2004, подпункт 5.2.1.1]

3.5

внутренние размеры: Размеры максимального прямоугольного параллелепипеда, который можно вписать в контейнер, без учета выступающих внутрь частей верхних угловых фитингов.

Примечания

1 Если нет других технических требований, термин «внутренние размеры» является синонимом термина «внутренние размеры без учета внутренних выступов».

2 Требования, регулирующие внутренние размеры, приведены в [4], ГОСТ Р 51876, ГОСТ Р 50697, ГОСТ 31314.3, [2].

[ГОСТ Р 52202—2004, пункт 5.2.2]

3.6

дверной проем: Этот термин обычно используют для определения размеров проема двери (торцевой), т. е. высоты и ширины прямоугольного параллелепипеда без внутренних выступов, который может войти в контейнер через проем данной двери.

Примечания

1 Минимальные дверные проемы установлены: ГОСТ Р 51876 — для контейнеров общего назначения, ГОСТ Р 50697— для изотермических контейнеров.

2 См. определение термина «проем» в 6.1.10.1.

[ГОСТ Р 52202—2004, пункт 5.2.3]

(Измененная редакция, Изм. № 1).

4 Классификация и конструктивные параметры

Контейнеры имеют постоянную ширину 2438 мм (8 футов).

Номинальная длина различных типов контейнеров приведена в таблице 1.

Таблица 1 — Номинальная длина контейнеров

Типы грузовых контейнеров	Номинальная длина	
	мм	фут[2)]
1EEE; 1EE	13716[1)]	45[1)]
1AAA; 1AA; 1A; 1AX	*12192*[1)]	40[1)]
1BBB; 1BB; 1B; 1BX	*9125*	30
1CC; 1C; 1CX	*6058*	20
1D; 1DX	*2991*	10

[1)] Существуют законодательные ограничения габаритной длины транспортного средства.
[2)] Длина в футах приведена для справки.

Контейнеры 1EEE, 1AAA и 1BBB имеют высоту 2896 мм (9 футов 6 дюймов).

Контейнеры 1EE, 1AA, 1BB и 1CC имеют высоту 2591 мм (8 футов 6 дюймов).

Контейнеры 1A, 1B, 1C и 1D имеют высоту 2438 мм (8 футов).

Контейнеры 1AX, 1BX, 1CX и 1DX имеют высоту менее 2438 мм (8 футов).

Примечание — Буква «X», применяемая при определении типа контейнера, не имеет специального значения; она показывает, что значение высоты контейнера от 0 до 2438 мм (8 футов).

5 Размеры, допуски и масса

5.1 Учет температуры при измерениях

Размеры и допуски указаны для температуры 20 °С (68° по Фаренгейту); в измерения, выполненные при других температурах, должны быть внесены соответствующие поправки.

5.2 Наружные размеры, допуски и масса

5.2.1 Наружные размеры и допуски

Наружные размеры и разрешенные допуски приведены в таблице 2 для контейнеров всех типов по *ГОСТ Р 50697*, *ГОСТ Р 51876*, *ГОСТ 30302*, *ГОСТ 31314.3*, [*1*] и [*2*]. Пониженная высота контейнеров допустима для контейнеров-цистерн по *ГОСТ 31314.3*, контейнеров с открытым верхом по *ГОСТ Р 51876*, контейнеров для сыпучих грузов по [*1*], контейнеров-платформ и на базе платформ по [*2*].

Таблица 2

Тип контейнера	Длина *L*				Ширина *W*				Высота *H*				Масса брутто *R*		*Максимальная масса брутто R согласно п. 5.2.2 настоящего стандарта*	
	Номинальная	Допуск	Номинальная	Допуск	Номинальная	Допуск	Номинальная	Допуск	Номинальная	Допуск	Номинальная	Допуск				
	мм		фут, дюйм	дюйм	мм		фут, дюйм	дюйм	мм		фут, дюйм	дюйм	кг	фунт	кг	фунт
1EEE	13716	0 –10	45'	0 –3/8	2438	0 –5	8	0 –3/16	2896[1]	0 –5	9'6"	0 –3/16	30 480*	67 200*	36 000	79 366
1EE									2591[2]		8'6"	0 –3/16				
1AAA	12192	0 –10	40'	0 –3/8	2438	0 –5	8	0 –3/16	2896[1]	0 –5	9'6"	0 –3/16	30 480*	67 200*	36 000	79 366
1AA									2591[2]		8'6"	0 –3/16				
1A									2438		8'6"	0 –3/16				
1AX									< 2438		< 8'	0 –3/16				
1BBB	9125	0 –10	29'11 1/4"	0 –3/8	2438	0 –5	8	0 –3/16	2896[1]	0 –5	9'6"	0 –3/16	30 480*	67 200*	36 000	79 366
1BB									2591[2]		8'6"	0 –3/16				
1B									2438		8'	0 –3/16				
1BX									< 2438		< 8'	0 –3/16				
1CC	6058	0 –6	19'10 1/2"	0 –1/4	2438	0 –5	8	0 –3/16	2591[2]	0 –5	8'6"	0 –3/16	30 480*	67 200*	36 000	79 366
1C									2438		8'	0 –3/16				
1CX									< 2438		< 8'	0 –3/16				
1D	2991	0 –5	9'9 3/4"	0 –3/16	2438	0 –5	8	0 –3/16	2438	0 –5	8'	0 –3/16	10 160*	22 400*	36 000	79 366
1DX									< 2438		< 8'	0 –3/16				

Окончание таблицы 2

[1] В некоторых странах существуют узаконенные ограничения габаритной высоты транспортного средства с грузом.

[2] Размеры в футах, дюймах и фунтах приведены для справок.

* Контейнеры с массой брутто выше указанной, но не превышающей 36 000 кг, являются контейнерами ИСО серии 1. Они должны иметь соответствующую маркировку, а их параметры учитываться при испытаниях.

5.2.2 Масса

Значения массы брутто, приведенные в таблице 2, применимы к контейнерам ИСО серии 1. Для некоторых контейнеров максимальная масса брутто может превышать указанные значения, но не должна быть более 36 кг. Такие контейнеры также являются контейнерами ИСО серии 1. Они должны иметь соответствующую маркировку, а их параметры учитываться при испытаниях.

Примечание — Следует признать, что всегда будет потребность в особых контейнерах (предназначенных для специфических перевозок некоторых видов грузов), которые по габаритным размерам длины и ширины удовлетворяют требованиям, предъявляемым к контейнерам ИСО серии 1, однако имеют высоту или максимальную массу брутто, превышающие значения, указанные в таблице 2 настоящего стандарта. Интермодальная перевозка таких контейнеров требует дополнительных согласований.

5.2.1, 5.2.2 **(Измененная редакция, Изм. № 1).**

5.2.3 Паз (несквозной тоннель) «шея гуся»

В основании контейнеров типов 1EEE и 1AAA паз (несквозной тоннель) должен быть выполнен обязательно, а для контейнеров типов 1EE, 1AA, 1A, 1AX, 1BB, 1B и 1BX паз не является обязательным элементом. Требования к размерам паза установлены в приложении С.

5.3 Внутренние размеры и размеры дверных проемов

5.3.1 Внутренние размеры контейнеров с выступающими внутрь угловыми фитингами

Если верхний угловой фитинг выступает во внутреннее пространство контейнера, то та его часть, которая выступает внутрь контейнера, не учитывается при определении внутренних размеров контейнера, приведенных в таблице 3.

Таблица 3 — Минимальные внутренние размеры и минимальные размеры дверного проема контейнеров

В миллиметрах

Тип контейнера	Минимальные внутренние размеры			Минимальные размеры дверного проема	
	высота	ширина	длина	высота	ширина
1EEE	Номинальная наружная высота контейнера минус 241	2330	13542	2566	2286
1EE			13542	2261	
1AAA			11998	2566	
1AA			11998	2261	
1A			11998	2134	
1BBB			8931	2566	
1BB			8931	2261	
1B			8931	2134	
1CC			5867	2261	
1C			5867	2134	
1D			2802	2134	

5.3.2 Контейнеры общего назначения *по ГОСТ Р 51876*

5.3.2.1 Минимальные внутренние размеры

Внутренние размеры контейнеров должны быть, по возможности, наибольшими, но в любом случае:

- для контейнеров типов G0, G1, V0 должны выполняться требования к величинам минимальных внутренних размеров длины, ширины и высоты, приведенные в таблице 3;

- для контейнеров типа G3, имеющих дверной(ые) проем(ы) в боковой(ых) стенке(ах), должны выполняться требования к величинам минимальных внутренних размеров длины и высоты, приведенные в таблице 3;

- для контейнеров типов U0 и U5 с открытым верхом должны выполняться требования к величинам минимальных внутренних размеров длины и ширины, приведенные в таблице 3;

- для контейнеров типов G2 и U2, имеющих открытую(ые) сторону(ы) и/или открытый верх, должны выполняться требования к величине минимального внутреннего размера длины, приведенные в таблице 3.

5.3.2.2 Минимальные размеры дверных проемов

Закрытые контейнеры 1EEE, 1EE, 1AAA, 1AA, 1A, 1BBB, 1BB, 1B, 1CC, 1C и 1D должны иметь дверной проем, предпочтительно совпадающий по размерам с внутренним поперечным сечением (высота и ширина) контейнеров. Размеры дверного проема должны быть не меньше значений, приведенных в таблице 3.

Примечание — Пояснения к кодам типов контейнеров по ГОСТ Р 52524.

(Измененная редакция, Изм. № 1).

5.3.3 Изотермические контейнеры *по ГОСТ Р 50697*

Внутренние размеры и размеры дверных проемов изотермических контейнеров должны быть, по возможности, наибольшими. Дверные проемы, предпочтительно, должны иметь размеры, соответствующие внутреннему поперечному сечению контейнеров.

Внутренние размеры должны измеряться от внутренних поверхностей обрешеток, переборок, воздухопроводов в потолке и полу контейнера или других устройств, где они предусмотрены.

Минимальная внутренняя ширина должна быть 2200 мм для всех изотермических контейнеров.

Примечание — Пояснения к кодам типов контейнеров *по ГОСТ Р 52524*.

(Измененная редакция, Изм. № 1).

5.3.4 Другие типы контейнеров по [1]

Внутренние размеры, размеры дверных проемов и размеры торцевых открытий должны быть, по возможности, наибольшими.

5.4 Размещение угловых фитингов по *ГОСТ Р 51891*

Размеры (длина и ширина) между центрами отверстий, их допуски и значения разности диагоналей, измеренных по центрам отверстий угловых фитингов, приведены в приложении А.

Приложение А
(обязательное)

Угловые фитинги

Размещения угловых фитингов (т. е. расстояния между центрами отверстий фитингов и разности диагоналей) приведены в таблице А.1 и на рисунке А.1.

Таблица А.1 — Размеры и допуски, относящиеся к размещению угловых фитингов

Тип контейнера	S (справ)		P (справ)		K_1 max[1]		K_2 max[2]	
	мм	футы и дюймы	мм	футы и дюймы	мм	дюйм	мм	дюйм
1EEE	13509	44'3 7/8"	2259	7'4 31/32"	19	3/4	10	3/8
1EE								
1AAA	11985	39'3 7/8"	2259	7'4 31/32"	19	3/4	10	3/8
1AA								
1A								
1AX								
1BBB	8918	29'3 1/8"	2259	7'4 31/32"	16	5/8	10	3/8
1BB								
1B								
1BX								
1CC	5853	19'2 7/16"	2259	7'4 31/32"	13	1/2	10	3/8
1C								
1CX								
1D	2787	9'1 23/32"	2259	7'4 31/32"	10	3/8	10	3/8
1DX								

Допуски к размерам S и P устанавливаются в соответствии с допусками, приведенными для наружной длины и ширины контейнера в настоящем стандарте и ГОСТ Р 51891.

Размеры и допуски в футах и дюймах приведены для справок.

[1] K_1 — разность между D_1 и D_2 или между D_3 и D_4; следовательно, $K_1 = (D_1 - D_2)$ или $K_1 = (D_3 - D_4)$.
[2] K_2 — разность между D_5 и D_6; следовательно, $K_2 = (D_5 - D_6)$.

(Измененная редакция, Изм. № 1).

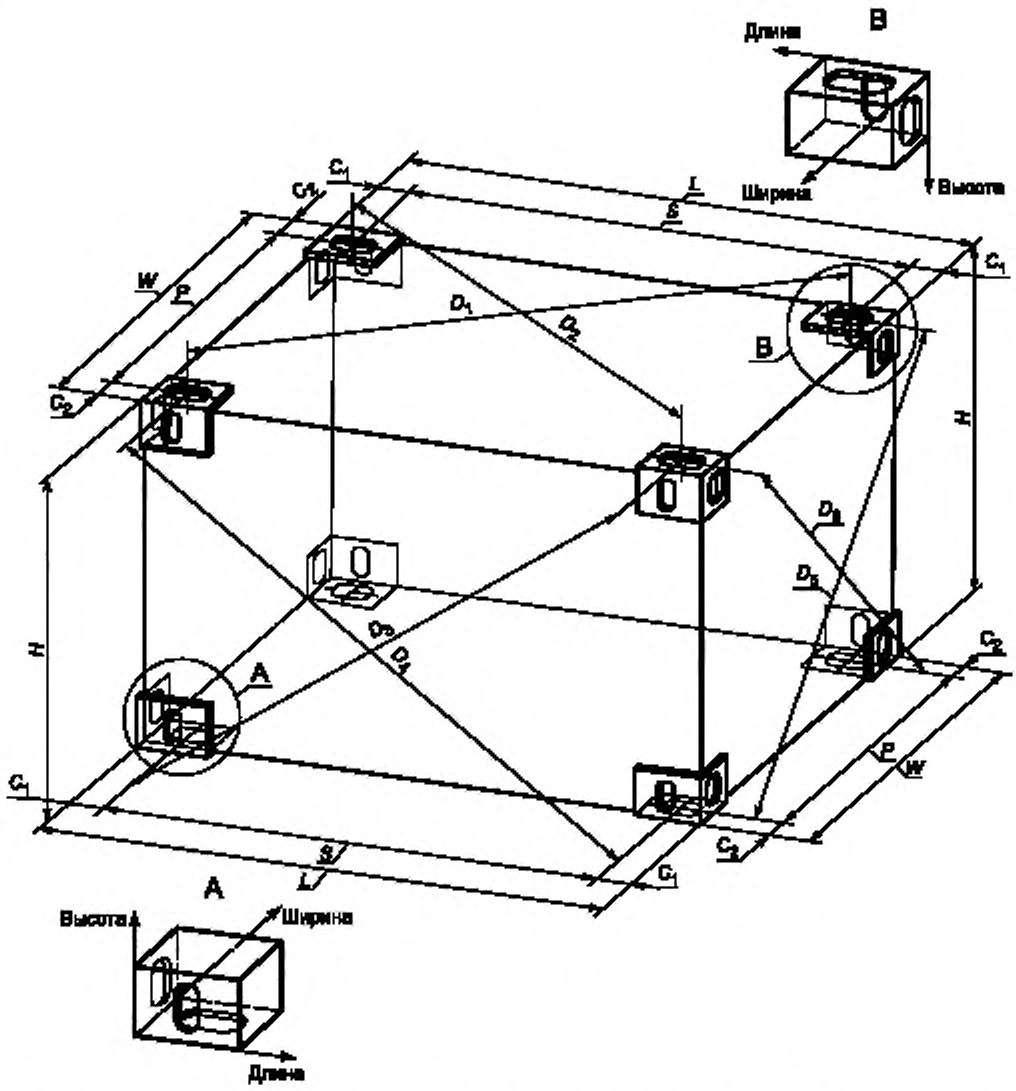

C_1 — размер углового фитинга $101{,}5^{0}_{-1{,}5}$ мм ($4^{0}_{-1/16}$ дюйм); C_2 — размер углового фитинга $89^{0}_{-1{,}5}$ мм ($3^{0}_{1/2\,-\,1/16}$ дюйм); D — расстояние между центрами отверстий или спроецированными на них точками диагонально противоположных угловых фитингов. Оно получается из 6 измерений. D_1, D_2, D_3, D_4, D_5, D_6, H — общая высота; L — наружная длина контейнера, P — ширина контейнера, замеряемая между центрами отверстий угловых фитингов; S — длина контейнера, замеряемая между центрами отверстий угловых фитингов; W — наружная ширина контейнера.

Примечание — Размеры L, H и W измеряют вдоль соответствующих кромок.

Рисунок А.1 — Размещение угловых фитингов

Приложение В
(обязательное)

Требования к опорным (контактным) площадкам в конструкции основания контейнеров

В.1 Предусмотренные конструкцией основания торцевые и поперечные элементы (балки), на которых расположены опорные (контактные) площадки, должны выдерживать и передавать нагрузки на соответствующие продольные элементы конструкций транспортного средства (например, полуприцепа-контейнеровоза).

Предполагается, что продольные элементы транспортного средства лежат в пределах двух зон шириной по 375 мм каждая, показанных пунктирными линиями на рисунке В.1.



Рисунок В.1 — Основание контейнера

В.2 Контейнеры, в основании которых нет поперечных элементов (балок), удаленных друг от друга на расстояние 1000 м и менее (и нет плоского днища), должны иметь опорные (контактные) площадки, размещенные таким образом, как показано на рисунках В.2—В.9, и должны соответствовать следующим требованиям.

В.2.1 Каждая пара опорных (контактных) площадок, расположенных на торцевых поперечных элементах (балках), должна выдерживать нагрузки не менее 0,5 *Rg*, т. е. силы, которые могут возникнуть при установке контейнера на такое транспортное средство, на котором он не опирается на свои нижние угловые фитинги.

Нагрузку, возникающую при выполнении транспортных операций и воспринимаемую промежуточными опорными (контактными) площадками, рассчитывают как 1,5 *Rg*/*n* [*n* — число пар промежуточных опорных (контактных) площадок].

В.2.2 Минимальное число пар опорных (контактных) площадок составляет:

4 для контейнеров типов 1CC, 1C, 1CX;

5 » » » 1BBB, 1BB, 1B, 1BX;

5 » » » 1EEE, 1AA, 1A, 1AX;

6 » » » 1EEE, 1EE, 1AAA, 1AA, 1A, 1AX, оснащенных несквозным тоннелем для установки на полуприцепе с передней балкой типа «шея гуся».

В случае большого числа пар опорных (контактных) площадок их размещают равномерно по всей длине контейнера.

В.2.3 Расстояние между торцевым поперечным элементом (балкой) и ближайшей промежуточной парой опорных (контактных) площадок должно быть:

- от 1700 до 2000 мм — у контейнеров, имеющих минимальное число пар требуемых опорных (контактных) площадок;
- от 1000 до 2000 мм — у контейнеров, имеющих на одну пару опорных (контактных) площадок больше минимального числа.

В.2.4 Каждая опорная (контактная) площадка должна быть размером не менее 25 мм в направлении продольной оси контейнера.

В.3 Минимальные требования к опорным (контактным) площадкам, расположенным вблизи тоннеля «шея гуся», показаны на рисунке В.10.

Примечание — На рисунках В.2—В.9 опорные (контактные) площадки, соприкасающиеся с основанием контейнера, показаны черным. Контактные площадки в тоннеле «шея гуся» показаны черным на рисунке В.10.

Размещение опорных (контактных) площадок по типам контейнеров

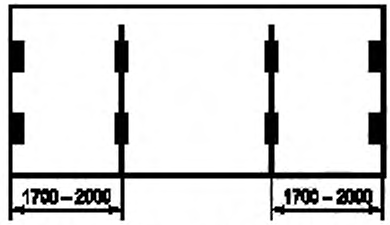

Рисунок В.2 — Контейнеры типов 1CC, 1C или 1CX. Минимальные требования: четыре пары опорных (контактных) площадок (одна пара на каждом торце плюс две промежуточные пары)

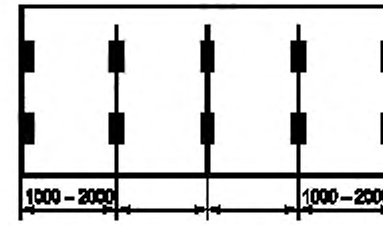

Рисунок В.3 — Контейнеры типов 1CC, 1C или 1CX. Требования к контейнерам, имеющим пять пар опорных (контактных) площадок

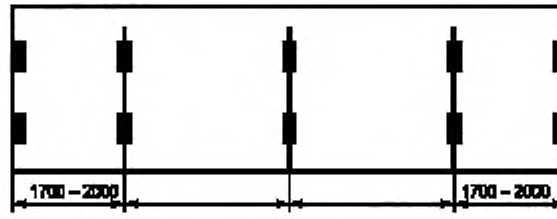

Рисунок В.4 — Контейнеры типов 1BBB, 1BB, 1B или 1BX. Минимальные требования: пять пар опорных (контактных) площадок (одна пара на каждом торце плюс три промежуточные пары)

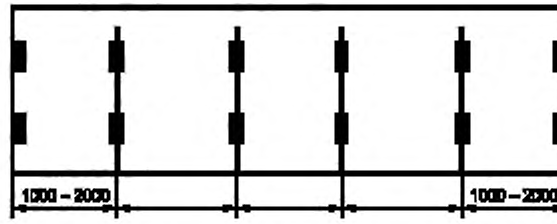

Рисунок В.5 — Контейнеры типов 1BBB, 1BB, 1B или 1BX. Требования к контейнерам, имеющим шесть пар опорных (контактных) площадок

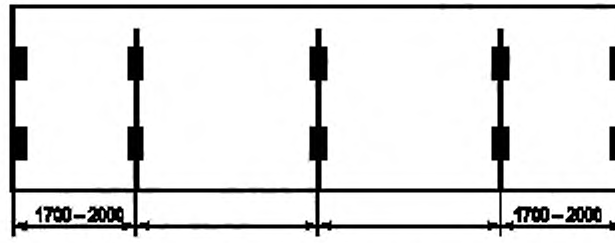

Рисунок В.6 — Контейнеры типов 1EE, 1AA, 1A или 1AX (без тоннеля для установки на полуприцепе с передней балкой типа «шея гуся»). Минимальные требования: пять пар опорных (контактных) площадок (одна пара на каждом торце плюс три промежуточные пары)

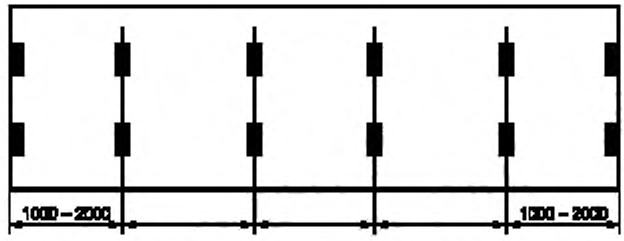

Рисунок В.7 — Контейнеры типов 1EE, 1AA, 1A или 1AX
(без тоннеля для установки на полуприцепе с передней балкой типа «шея гуся»).
Требования к контейнерам, имеющим шесть пар опорных (контактных) площадок

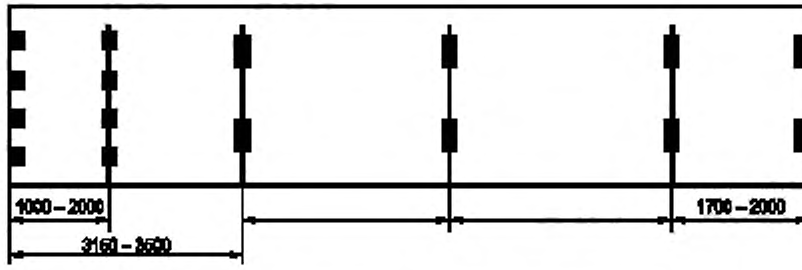

Минимально локализуемая конструкция (см. также рисунок В.10)
Рисунок В.8 — Контейнеры типов 1EEE, 1EE, 1AAA, 1AA или 1AX, имеющие несквозной тоннель для установки на полуприцепе с передней балкой типа «шея гуся». Минимальные требования: шесть пар опорных (контактных) площадок (одна пара на каждый торец плюс четыре промежуточные пары)

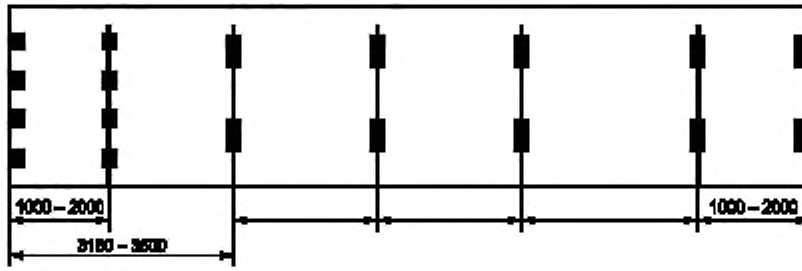

Минимально локализуемая конструкция (см. также рисунок В.10)
Рисунок В.9 — Контейнеры типов 1EEE, 1EE, 1AAA, 1AA или 1AX, имеющие несквозной тоннель для установки на полуприцепе с передней балкой типа «шея гуся».
Требования к контейнерам, имеющим семь пар опорных (контактных) площадок

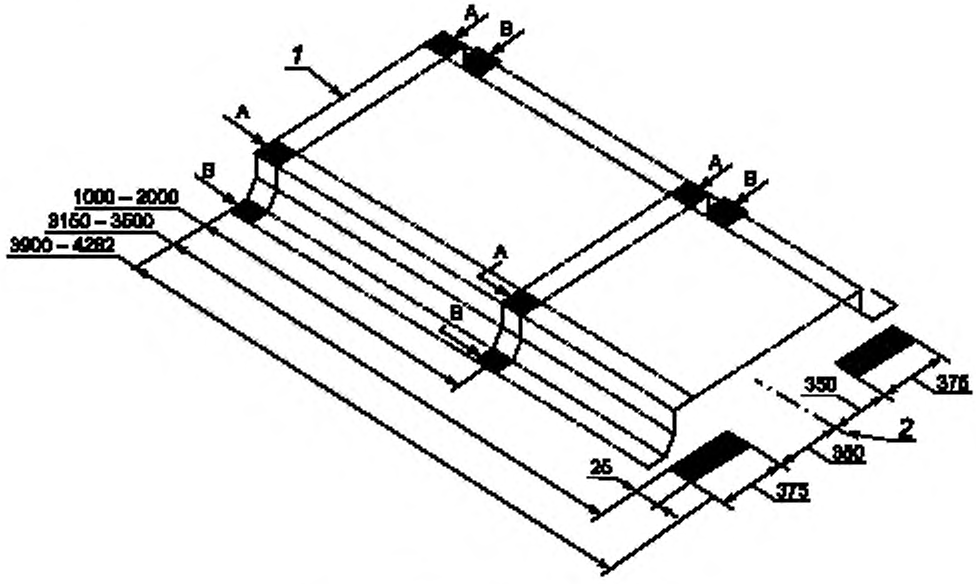

1 — торец контейнера; 2 — центральная ось

Все опорные площадки тоннеля состоят из двух частей: верхней части *A* и нижней части *B*. Эти спаренные части *A* и *B* следует рассматривать как единую опорную площадку, состоящую из двух компонентов *A* + *B*, имеющую площадь не более 1250 мм^2.

Примечание — Там, где тоннель имеет сплошные боковые элементы в пределах расстояния 3150—3500 мм от торца контейнера и 3900—4262 мм для контейнеров типа 1EE, опорные площадки не обязательны.

Рисунок В.10 — Минимальные требования к опорным площадкам в тоннеле для установки контейнера на полуприцеп с передней балкой типа «шея гуся»

Приложение С
(обязательное)

Размеры паза (несквозной тоннель) для установки контейнера на полуприцепе с передней балкой типа «шея гуся»

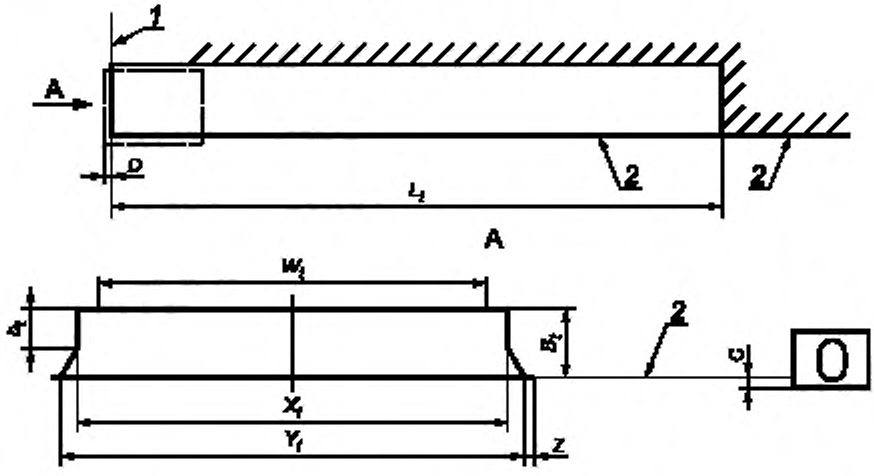

1 — поверхность передней торцевой балки, *2* — уровень нижних поверхностей поперечных элементов

Рисунок С.1 — Размеры тоннеля контейнера, в который может входить балка типа «шея гуся» полуприцепа

Таблица С.1

В миллиметрах

Длина		Ширина					Высота			
L_t	D	W_t	X_t	Y_t	Y_t	Z	B_t	b_t	b_t	C
3900—4000* 3150—3500	6^{+1}_{-2}	930 max	1029^{+3}_{0}	1070 min	1130 max	25 min	120^{0}_{-3}	35 min	70 max	$12{,}5^{+5}_{-1{,}5}$

Примечания

1 Размер B_t измеряют в задней части тоннеля на расстоянии примерно 600 мм от конца тоннеля.

2 Конструкция тоннеля может быть образована сплошными элементами с минимальной длиной, указанной в таблице, и внутренними размерами, обведенными сплошной черной линией на рисунке В.10.

* Только для контейнеров типа 1EEE.

Приложение ДА
(справочное)

Сведения о соответствии ссылочных национальных и межгосударственных стандартов международным стандартам, использованным в качестве ссылочных в примененном международном стандарте

Таблица ДА.1

Обозначение ссылочного национального, межгосударственного стандарта	Степень соответствия	Обозначение и наименование ссылочного международного стандарта
ГОСТ Р 50697—94 (ИСО 1496-2—88)	MOD	ISO 1496-2—88 «Контейнеры грузовые серии 1. Технические требования и методы испытаний. Часть 2. Контейнеры изотермические»
ГОСТ Р 51876—2008 (ИСО 1496-1:1990)	MOD	ISO 1496-1:1990 «Контейнеры грузовые серии 1. Технические требования и методы испытаний. Часть 1. Контейнеры общего назначения»
ГОСТ Р 51891—2008 (ИСО 1161:1984)	MOD	ISO 1161:1984 «Контейнеры грузовые серии 1. Фитинги. Технические условия»
ГОСТ Р 52524—2005 (ИСО 6346:1995)	MOD	ISO 6346:1995 «Контейнеры грузовые. Кодирование, идентификация и маркировка»
Примечание — В настоящей таблице использовано следующее условное обозначение степени соответствия стандартов: - MOD — модифицированные стандарты.		

Приложение ДА. **(Измененная редакция, Изм. № 1).**

Библиография

[1] *ИСО 1496-4:1991* *Контейнеры грузовые серии 1. Технические требования и методы испытаний. Часть 4. Балк-контейнеры для сыпучих грузов без давления*

[2] *ИСО 1496-5:1991* *Контейнеры грузовые серии 1. Технические требования и методы испытаний. Часть 5. Контейнеры-платформы и на базе платформы*

УДК 621.896.88:006.354 ОКС 55.180.10 Д88 ОКП 31 7700

Ключевые слова: грузовые контейнеры, классификация, код типа контейнера, тип контейнера, номинальная длина, закрытый контейнер, контейнер общего назначения, изотермический контейнер, контейнер-платформа, опорные площадки

Редактор *М.И. Максимова*
Технический редактор *И.Е. Черепкова*
Корректор *М.И. Першина*
Компьютерная верстка *Л.А. Круговой*

Сдано в набор 30.03.2018 Подписано в печать 20.04.2018. Формат 60×84 1/8. Гарнитура Ариал.
Усл. печ. л. 2,32. Уч.-изд. л. 2,10.
Подготовлено на основе электронной версии, предоставленной разработчиком стандарта

Создано в единичном исполнении ФГУП «СТАНДАРТИНФОРМ» для комплектования Федерального информационного фонда стандартов, 123001 Москва, Гранатный пер., 4.

gost.e-ecolog.ru gost.e-ecolog.ru

ОКС 55.180.10

Изменение № 1 ГОСТ Р 53350—2009 (ИСО 668:1995) Контейнеры грузовые серии 1. Классификация, размеры и масса

Утверждено и введено в действие Приказом Федерального агентства по техническому регулированию и метрологии от 26.10.2017 № 1526-ст

Дата введения — 2018—03—01

Предисловие. Пункт 4 дополнить абзацем:

«Сведения о соответствии ссылочных национальных и межгосударственных стандартов международным стандартам, использованным в качестве ссылочных в примененном международном стандарте, приведены в дополнительном приложении ДА».

Введение. Последнее перечисление изложить в новой редакции:

«— в разделе 5, в 5.2.2 исключен текст после первой запятой; с целью разъяснения использования для перевозок контейнеров массой брутто более 30 480 кг таблица 2 дополнена графой «Максимальная масса брутто R согласно п. 5.2.2 настоящего стандарта», указанные в ней значения соответствуют ИСО 668:2013/ Изм.2:2016; в 5.3.2 первый абзац перенесен в примечания к 5.3.2.2 и 5.3.3; в 5.3.2.1 исключен седьмой абзац; в 5.3.2.2 три абзаца объединены в один,» ;

дополнить перечислением:

«— в приложении А, в таблице А.1 размеры и допуски, приведенные в футах и дюймах, объединены в графы «футы и дюймы» для удобства пользования данной таблицей».

Содержание. Наименование приложения D изложить в новой редакции:

«Приложение ДА (справочное) Сведения о соответствии ссылочных национальных и межгосударственных стандартов международным стандартам, использованным в качестве ссылочных в примененном международном стандарте».

Раздел 3 изложить в новой редакции:

«В настоящем стандарте применены следующие термины по ГОСТ Р 52202:

3.1

грузовой контейнер: Единица транспортного оборудования, имеющая:

- постоянную техническую характеристику, обеспечивающую прочность для многократного применения (в течение установленного срока службы, если таковой имеется);
- специальную конструкцию, обеспечивающую перевозку грузов одним или несколькими видами транспорта в прямом и смешанном сообщениях без промежуточной перегрузки грузов;
- приспособления, обеспечивающие механизированную перегрузку с одного вида транспорта на другой;
- конструкцию, позволяющую легко загружать и выгружать груз;
- внутренний объем, равный 1 м^3 и более.

Примечание — Термин «грузовой контейнер» не включает понятия «транспортное средство» и «упаковка».

[ГОСТ Р 52202—2004, пункт 3.1]

3.2

грузовой контейнер ИСО*: Грузовой контейнер по стандартам ИСО, действующим на момент его изготовления.

* ИСО — Международная организация по стандартизации.

[ГОСТ Р 52202—2004, пункт 3.2]

3.3

Максимальная масса брутто *R**

Масса брутто *R* контейнера является одновременно максимальной массой для транспортирования и минимальной массой для испытаний.

Массы приведены в ГОСТ Р 53350 (см. таблицу 2).

* В некоторых странах с целью соответствия терминологии, применяемой в современной коммерческой деятельности, термин «вес» (неправильно) применяют вместо термина «масса».

[ГОСТ Р 52202—2004, пункт 5.3.1]

3.4

Номинальные наружные размеры

Размеры, не считая допусков, округленные до цифры, по которой можно опознать контейнер.

Примечание — Номинальные наружные размеры даны в [4] и обычно выражены в английских единицах измерения.

[ГОСТ Р 52202—2004, подпункт 5.2.1.1]

3.5

Внутренние размеры

Размеры максимального прямоугольного параллелепипеда, который можно вписать в контейнер, без учета выступающих внутрь частей верхних угловых фитингов.

Примечания

1 Если нет других технических требований, термин «внутренние размеры» является синонимом термина «внутренние размеры без учета внутренних выступов».

2 Требования, регулирующие внутренние размеры, приведены в [4], ГОСТ Р 51876, ГОСТ Р 50697, ГОСТ 31314.3, [2], [3].

[ГОСТ Р 52202—2004, пункт 5.2.2]

3.6

Дверной проем

Этот термин обычно используют для определения размеров проема двери (торцевой), т.е. высоты и ширины прямоугольного параллелепипеда без внутренних выступов, который может войти в контейнер через проем данной двери.

Примечания

1 Минимальные дверные проемы установлены: ГОСТ Р 51876 — для контейнеров общего назначения, ГОСТ Р 50697 — для изотермических контейнеров.

2 См. определение термина «проем» в 6.1.10.1.

[ГОСТ Р 52202—2004, пункт 5.2.3]

».

Пункт 5.2.2 изложить в новой редакции (кроме наименования):

«Значения массы брутто, приведенные в таблице 2, применимы к контейнерам ИСО серии 1. Для некоторых контейнеров максимальная масса брутто может превышать указанные значения, но не должна быть более 36 000 кг. Такие контейнеры также являются контейнерами ИСО серии 1. Они должны иметь соответствующую маркировку, а их параметры учитываться при испытаниях.

Примечание — Следует признать, что всегда будет потребность в особых контейнерах (предназначенных для специфических перевозок некоторых видов грузов), которые по габаритным размерам длины и ширины удовлетворяют требованиям, предъявляемым к контейнерам ИСО серии 1, однако имеют высоту или максимальную массу брутто, превышающие значения, указанные в таблице 2 настоящего стандарта. Интермодальная перевозка таких контейнеров требует дополнительных согласований»;

таблицу 2 изложить в новой редакции:

«Таблица 2

Тип контейнера	Длина *L*				Ширина *W*				Высота *H*				Масса брутто *R*		*Максимальная масса брутто R согласно п 5 2 2 настоящего стандарта*	
	Номинальная	Допуск	Номинальная	Допуск	Номинальная	Допуск	Номинальная	Допуск	Номинальная	Допуск	Номинальная	Допуск				
	мм		фут, дюйм	дюйм	мм		фут. дюйм	дюйм	мм		фут. дюйм	дюйм	кг	фунт	кг	фунт
1EEE	13716	0 –10	45'	0 –3/8	2438	0 –5	8	0 –3/16	2896[1)]	0 –5	9' 6"	0 –3/16	30 480*	67 200*	36 000	79 366
1EE									2591[2)]		8' 6"	0 –3/16				
1AAA	12192	0 –10	40'	0 –3/8	2438	0 –5	8	0 –3/16	2896[1)]	0 –5	9' 6"	0 –3/16	30 480*	67 200*	36 000	79 366
1AA									2591[2)]		8' 6"	0 –3/16				
1A									2438		8' 6"	0 –3/16				
1AX									< 2438		< 8'	0 –3/16				
1BBB	9125	0 –10	29'11¼"	0 –3/8	2438	0 –5	8	0 –3/16	2896[1)]	0 –5	9' 6"	0 –3/16	30 480*	67 200*	36 000	79 366
1BB									2591[2)]		8' 6"	0 –3/16				
1B									2438		8'	0 –3/16				
1BX									< 2438		< 8'	0 –3/16				
1CC	6058	0 –6	19'10½ "	0 –1/4	2438	0 –5	8	0 –3/16	2591[2)]	0 –5	8' 6"	0 –3/16	30 480*	67 200*	36 000	79 366
1C									2438		8'	0 –3/16				
1CX									< 2438		< 8'	0 –3/16				

(Продолжение Изменения № 1 к ГОСТ Р 53350—2009)

Окончание таблицы 2

Тип контейнера	Длина *L*				Ширина *W*				Высота *H*				Масса брутто *R*		*Максимальная масса брутто R согласно п.5.2.2 настоящего стандарта*	
	Номинальная	Допуск	Номинальная	Допуск	Номинальная	Допуск	Номинальная	Допуск	Номинальная	Допуск	Номинальная	Допуск				
	мм		фут, дюйм	дюйм	мм		фут. дюйм	дюйм	мм		фут. дюйм	дюйм	кг	фунт	кг	фунт
1D	2991	0 –5	9' 9¾"	0 –3/16	2438	0 –5	8	0 –3/16	2438	0 –5	8'	0 –3/16	10160*	22 400*	36 000	79 366
1DX									< 2438		< 8'	0 –3/16				

[1] В некоторых странах существуют узаконенные ограничения габаритной высоты транспортного средства с грузом.

[2] Размеры в футах, дюймах и фунтах приведены для справок.

* Контейнеры с массой брутто выше указанной, но не превышающей 36 000 кг, являются контейнерами ИСО серии 1. Они должны иметь соответствующую маркировку, а их параметры учитываться при испытаниях.

».

Подпункт 5.3.2.2. Исключить слова: «*(типов G0, G1 и G3)*».

Пункт 5.3.3. Третий абзац изложить в новой редакции:

«Минимальная внутренняя ширина должна быть 2200 мм для всех изотермических контейнеров».

Приложение А. Таблицу А.1 изложить в новой редакции:

«Таблица А.1— Размеры и допуски, относящиеся к размещению угловых фитингов

Тип контейнера	S (справ)		P (справ)		K_1 max[1)]		K_2 max[2)]	
	мм	футы и дюймы	мм	футы и дюймы	мм	дюйм	мм	дюйм
1EEE	13509	44' 3 7/8"	2259	7' 4 31/32"	19	3/4	10	3/8
1EE								
1AAA	11985	39' 3 7/8"	2259	7' 4 31/32"	19	3/4	10	3/8
1AA								
1A								
1AX								
1BBB	8918	29' 3 1/8"	2259	7' 4 31/32"	16	5/8	10	3/8
1BB								
1B								
1BX								
1CC	5853	19' 2 7/16"	2259	7' 4 31/32"	13	1/2	10	3/8
1C								
1CX								
1D	2787	9' 1 23/32"	2259	7' 4 31/32"	10	3/8	10	3/8
1DX								

Допуски к размерам S и P устанавливаются в соответствии с допусками, приведенными для наружной длины и ширины контейнера в настоящем стандарте и ГОСТ Р 51891.

Размеры и допуски в футах и дюймах приведены для справок.

[1)] K_1 — разность между $Д_1$ и $Д_2$ или между $Д_3$ и $Д_4$; следовательно, $K_1 = (Д_1 – Д_2)$ или $K_1 = (Д_3 – Д_4)$.

[2)] K_2 — разность между $Д_5$ и $Д_6$; следовательно, $K_2 = (Д_5 – Д_6)$.

».

Приложение D изложить в новой редакции:

«Приложение ДА
(справочное)

Сведения о соответствии ссылочных национальных и межгосударственных стандартов международным стандартам, использованным в качестве ссылочных в примененном международном стандарте

Таблица ДА.1

Обозначение ссылочного национального, межгосударственного стандарта	Степень соответствия	Обозначение и наименование ссылочного международного стандарта
ГОСТ Р 50697—94 (ИСО 1496-2—88)	MOD	ИСО 1496-2—88 «Контейнеры грузовые серии 1. Технические требования и методы испытаний. Часть 2. Контейнеры изотермические»
ГОСТ Р 51876—2008 (ИСО 1496-1:1990)	MOD	ИСО 1496-1:1990 «Контейнеры грузовые серии 1. Технические требования и методы испытаний. Часть 1. Контейнеры общего назначения»
ГОСТ Р 51891—2008 (ИСО 1161:1984)	MOD	ИСО 1161:1984 «Контейнеры грузовые серии 1. Фитинги. Технические условия»
ГОСТ Р 52524—2005 (ИСО 6346:1995)	MOD	ИСО 6346:1995 «Контейнеры грузовые. Кодирование, идентификация и маркировка»
Примечание — В настоящей таблице использовано следующее условное обозначение степени соответствия стандартов: - MOD — модифицированные стандарты.		

».

(ИУС № 2 2018 г.)

gost.e-ecolog.ru