ГОСТ 14733—69

МЕЖГОСУДАРСТВЕННЫЙ СТАНДАРТ

ПРИХВАТЫ Г-ОБРАЗНЫЕ

КОНСТРУКЦИЯ

Издание официальное

БЗ 4—2004

ИПК ИЗДАТЕЛЬСТВО СТАНДАРТОВ
Москва

gost.e-ecolog.ru

УДК 621.9-229.312:006.354

Группа Г27
7011-0720

М Е Ж Г О С У Д А Р С Т В Е Н Н Ы Й С Т А Н Д А Р Т

ПРИХВАТЫ Г-ОБРАЗНЫЕ

Конструкция

Hook clamps.
Design

ГОСТ 14733—69

ГОСТ 9056—59 в части дет. 1, ГОСТ 9055—59

МКС 25.060.20

Постановлением Комитета стандартов, мер и измерительных приборов при Совете Министров СССР от 13 июня 1969 г. № 680 дата введения установлена

01.07.70

Ограничение срока действия снято Постановлением Госстандарта СССР от 20.04.89 № 1028

Настоящий стандарт распространяется на Г-образные прихваты, предназначенные для станочных приспособлений.

1. Конструкция и размеры прихватов должны соответствовать указанным на чертеже и в таблице.

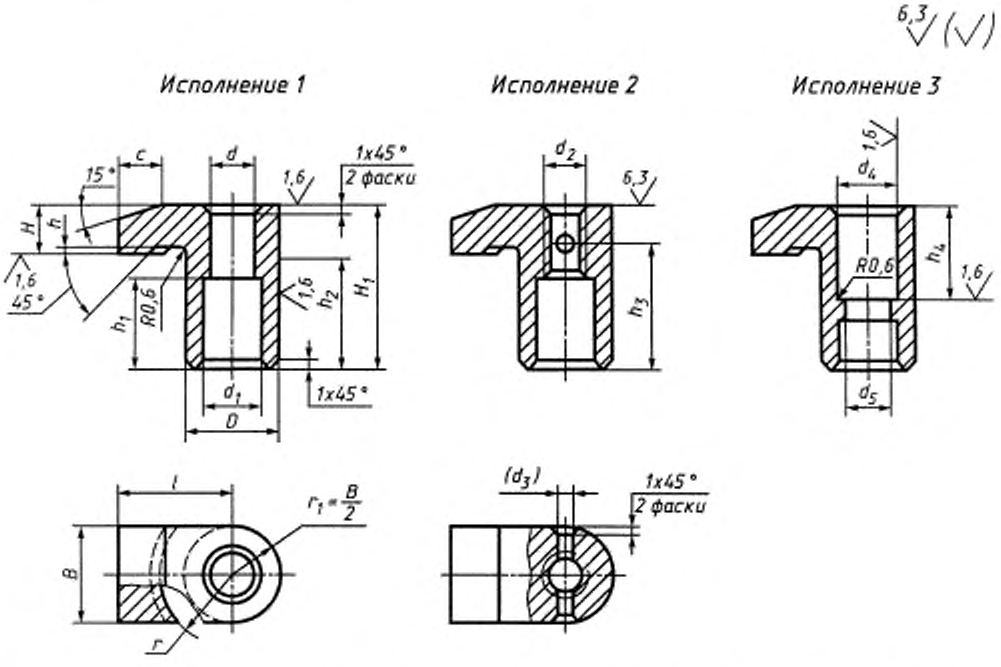

П р и м е ч а н и е. Размер в скобках — после сборки. Отверстие d_3 под штифт развернуть с полем допуска К7.

Издание официальное

Перепечатка воспрещена

Издание (февраль 2005 г.) с Изменениями № 1, 2, утвержденными в июне 1980 г., апреле 1989 г. (ИУС 9—80, 7—89).

© ИПК Издательство стандартов, 2005

Размеры в мм

Обозначение прихватов	Применяемость	Исполнение	Под стержень диаметром	l	D f9	B −0,1 −0,2	H	H_1	$d=d_5$	d_1	d_2	d_3	d_4 H11	h	h_1	h_2	h_3	h_4	r	c	Масса, кг
7011-0721		1	6	18	16	16	8	28	6,6	10	—	—	—	1,0	16	19	—	—	14	8	0,041
7011-0722		2							—		M6	2					18				0,042
7011-0723		3							6,6		—	—	10		8		—	16			0,038
7011-0724		1		22			10	36					—		22	25		—	18	12	0,055
7011-0725		2							—		M6	2					24				0,057
7011-0726		3							6,6		—	—	10		14		—	16			0,053
7011-0727		1	8	28	20	20		45	9,0	14			—		20	32		—	24	10	0,075
7011-0728		2							—		M8	3					24				0,078
7011-0729		3							9,0		—	—	14		12		—	20			0,067
7011-0730		1		36			12						—		28			—		14	0,100
7011-0731		2							—		M8	3					32				0,103
7011-0732		3							9,0		—	—	14		20		—	20			0,092
7011-0733		1	10	36	25	25	14	55	11,0	16			—		25	30		—		12	0,163
7011-0734		2							—		M10	3					30				0,167
7011-0735		3							11,0		—	—	18		16		—	25			0,139
7011-0736		1	12	45	32	32	16			20			—		35	38		—	30	16	0,215
7011-0737		2							—		M10	3					40				0,219
7011-0738		3							11,0		—	—	18		25		—	25			0,192
7011-0739		1	16	55	36	36	20	70	13,0	25			—		30			—	28		0,330
7011-0740		2							—		M12	4					36				0,337
7011-0741		3							13,0		—	—	22		18		—	32			0,285
7011-0742		1	20	70	40	40	22	85	17,0	30			—		45	48		—	36	18	0,452
7011-0743		2							—		M16	5					50				0,458
7011-0744		3							17,0		—	—	25		32		—	32			0,418
7011-0745		1	24	85	50	50	28	90	22,0	36			—	1,6	40	46		—	40	20	0,519
7011-0746		2							—		M20	6					55				0,528
7011-0747		3							22,0		—	—	30		22		—	40			0,474
7011-0748		1	25	90	50	50	32	100	26,0	36			—		60	63		—	45	25	0,694
7011-0749		2							—		M24	6					65				0,705
7011-0750		3							26,0		—	—	38		40		—	40			0,653
7011-0751		1	28	100	50	50	36	120	26,0	42			—	2,5	50	66		—	50	30	0,777
7011-0752		2							—		M24	6					65				0,810
7011-0753		3							26,0		—	—	38		32		—	60			0,708
7011-0754		1	32	120	63	63	40	140	32,0	48			—		70	82		—	60	35	1,761
7011-0755		2							—		M24	6					85				1,815
7011-0756		3							32,0		—	—	38		50		—	60			1,553

Пример условного обозначения Г-образного прихвата исполнения 1, под стержень диаметром 6 мм, размером l = 18 мм:

Прихват 7011-0721 ГОСТ 14733—69

(Измененная редакция, Изм. № 1, 2).

2. Материал для исполнений 1 и 3 — сталь марки 45 по ГОСТ 1050—88, для исполнения 2 — сталь марки 20Х по ГОСТ 4543—71. Допускается замена на сталь других марок по механическим свойствам не ниже, чем у стали марок 45 и 20Х.

3. Твердость для исполнений 1 и 3 — 40 . . . 45 HRC; для исполнения 2 — 50 . . . 55 HRC. Цементировать h 0,8 . . . 1,2 мм. Отверстия d_2 и d_3 от цементации предохранить.

(Измененная редакция, Изм. № 2).

4. Неуказанные предельные отклонения размеров: H14; h14, $\pm \frac{t_2}{2}$.

5. Резьба метрическая — по ГОСТ 24705—81. Поле допуска резьбы — 6Н по ГОСТ 16093—81.

3—5. **(Измененная редакция, Изм. № 2).**

6. Размеры фасок для резьбы — по ГОСТ 10549—80.

7. **(Исключен, Изм. № 1).**

8. Покрытие — Хим. Окс. прм (обозначение покрытия — по ГОСТ 9.306—85). По соглашению с потребителем допускается применение других видов защитных покрытий.

9. Маркировать: наименование изделия, его обозначение, обозначение настоящего стандарта и товарный знак предприятия-изготовителя. Маркировку нанести на тару или упаковку для партии прихватов одного типоразмера.

10. Примеры применения Г-образных прихватов указаны в приложении.

(Введен дополнительно, Изм. № 2).

ПРИЛОЖЕНИЕ
Справочное

ПРИМЕРЫ ПРИМЕНЕНИЯ Г-ОБРАЗНЫХ ПРИХВАТОВ

Пример 1

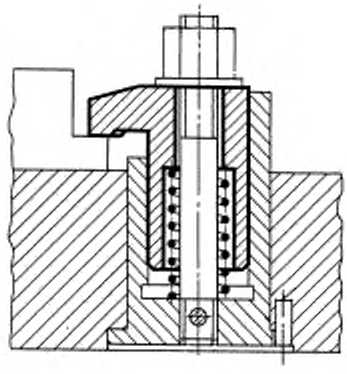

Пример 2

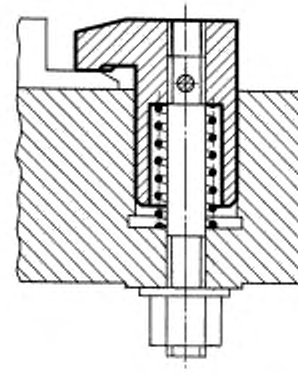

Пример 3

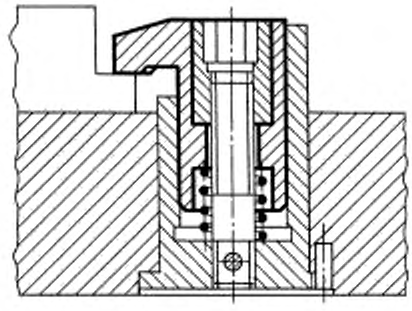

Редактор *Р.Г. Говердовская*
Технический редактор *Н.С. Гришанова*
Корректор *В.И. Варенцова*
Компьютерная верстка *И.А. Налейкиной*

Изд. лиц. № 02354 от 14.07.2000. Сдано в набор 17.03.2005. Подписано в печать 04.04.2005. Усл. печ.л. 0,93. Уч.-изд.л. 0,45.
Тираж 190 экз. С 810. Зак. 202.

ИПК Издательство стандартов, 107076 Москва, Колодезный пер., 14.
e-mail: info@standards.ru
Набрано в Издательстве на ПЭВМ
Отпечатано в филиале ИПК Издательство стандартов — тип. «Московский печатник», 105062 Москва, Лялин пер., 6.
Плр № 080102

gost.e-ecolog.ru