ГОСТ 14743—69

МЕЖГОСУДАРСТВЕННЫЙ СТАНДАРТ

КРЮЧКИ

КОНСТРУКЦИЯ

Издание официальное

БЗ 4—2004

ИПК ИЗДАТЕЛЬСТВО СТАНДАРТОВ
Москва

gost.e-ecolog.ru

УДК 621.9-229:006.354

Группа Г27
7090-0000

М Е Ж Г О С У Д А Р С Т В Е Н Н Ы Й С Т А Н Д А Р Т

КРЮЧКИ

Конструкция

Hooks.
Design

**ГОСТ
14743—69**

МКС 25.060.99

Постановлением Комитета стандартов, мер и измерительных приборов при Совете Министров СССР от 13 июня 1969 г. № 680 дата введения установлена

01.07.70

Ограничение срока действия снято Постановлением Госстандарта СССР от 20.04.89 № 1030

Настоящий стандарт распространяется на крючки, предназначенные для крепления цепочек в станочных приспособлениях.

1. Конструкция и размеры крючков должны соответствовать указанным на чертеже и в таблице.

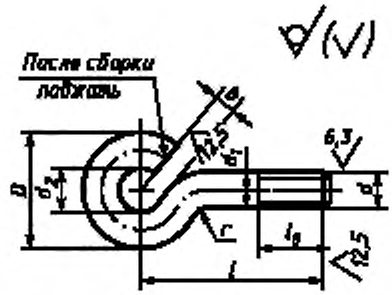

Размеры в мм

Обозначение крючков	Применяемость	d	l	D	d_1	d_2	l_0	b	n	Длина заготовки	Масса 100 шт., кг, не
7090-0001		М3	12	10	3	4	5	2	2,5	28	0,155
7090-0002		М5	20	16	5	6	8	3	4,0	44	0,680

Пример условного обозначения крючка размером d = М3:

Крючок 7090-0001 ГОСТ 14743—69

(Измененная редакция, Изм. № 1, 2).

Издание официальное **Перепечатка воспрещена**

Издание (январь 2005 г.) с Изменениями № 1, 2, утвержденными в июне 1980 г., апреле 1989 г. (ИУС 9—80, 7—89).

© ИПК Издательство стандартов, 2005

2. Материал: проволока d_1 — 35 ГОСТ 17305—91. Допускается применение проволоки из стали других марок, указанных в ГОСТ 17305—91.

3. Неуказанные предельные отклонения размеров: H14, h14, $\pm \frac{t_2}{2}$.

4. Резьба метрическая — по ГОСТ 24705—81. Поле допуска резьбы — 6 *g* по ГОСТ 16093—81.

3, 4. **(Измененная редакция, Изм. № 2).**

5. Размеры сбегов и фасок для резьбы — по ГОСТ 10549—80.

6. **(Исключен, Изм. № 1).**

7. Покрытие — Хим. Окс. прм (обозначение покрытия — по ГОСТ 9.306—85). По соглашению с потребителем допускается применение других видов защитных покрытий.

8. Маркировать: наименование изделия, его обозначение, обозначение настоящего стандарта и товарный знак предприятия-изготовителя. Маркировку нанести на тару или упаковку для партии крючков одного типоразмера.

9. Пример применения крючка для крепления цепочек (тросиков) указан в приложении.

(Введен дополнительно, Изм. № 2).

ПРИЛОЖЕНИЕ 1. **(Исключено, Изм. № 2).**

ПРИЛОЖЕНИЕ 2
Справочное

ПРИМЕР ПРИМЕНЕНИЯ КРЮЧКА ДЛЯ КРЕПЛЕНИЯ ЦЕПОЧЕК (ТРОСИКОВ)

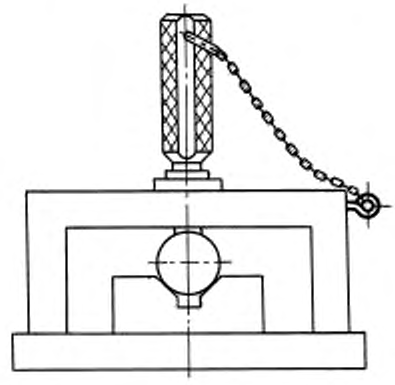

(Измененная редакция, Изм. № 2).

Редактор *Р.Г. Говердовская*
Технический редактор *О.Н. Власова*
Корректор *М.В. Бучная*
Компьютерная верстка *И.А. Налейкиной*

Изд. лиц. № 02354 от 14.07.2000. Сдано в набор 28.02.2005. Подписано в печать 14.03.2005. Усл. печ.л. 0,47. Уч.-изд.л. 0,38.
Тираж 184 экз. С 551. Зак. 148.

ИПК Издательство стандартов, 107076 Москва, Колодезный пер., 14.
http://gost.e-ecolog.ru mail: info@standards.ru
Набрано в Издательстве на ПЭВМ
Отпечатано в филиале ИПК Издательство стандартов — тип. «Московский печатник», 105062 Москва, Лялин пер., 6.
Плр № 080102

gost.e-ecolog.ru